■ 外形寸法図

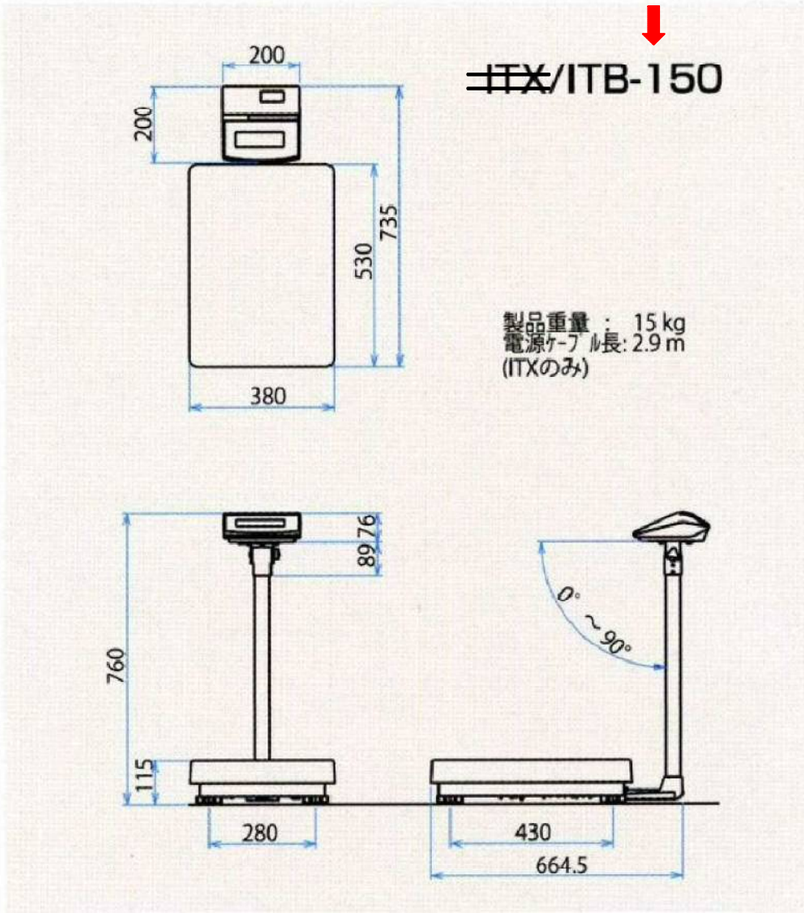

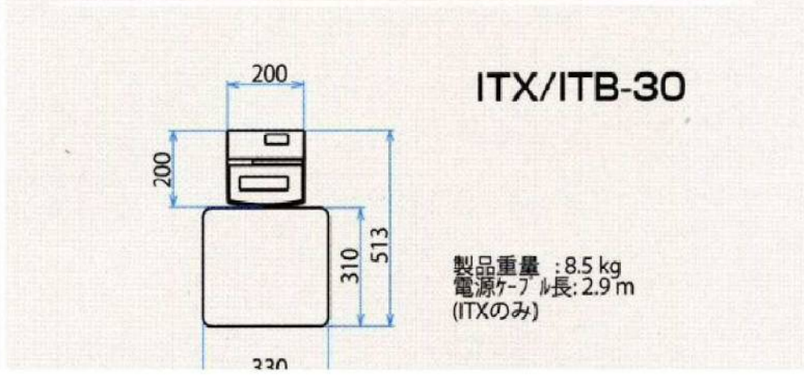

ITBシリーズ

名 称	ITB-6			ITB-30			ITB-150		
JANコード	4562178500844			4562178500837			4562178500820		
ひょう量(切替)	1500 g	3000 g	6000 g	6 kg	15 kg	30 kg	30 kg	60 kg	150 kg
目量	0.5 g	1 g	2 g	2 g	5 g	10 g	10 g	20 g	50 g
計量精度	1/3000			1/3000			1/3000		
精度等級	Ⅲ級			Ⅲ級			Ⅲ級		
風袋引き範囲	~1499.5 g	~2999 g	~5998 g	~5.998 kg	~14.995 kg	~29.99 kg	~29.99 kg	~59.98 kg	~149.95 kg
計量皿寸法	200(横)×250(奥行き)			330(横)×310(奥行き)			380(横)×530(奥行き)		
本体重量	5 kg			8.5 kg			15 kg		
消費電力	0.07 W (0.025 A)			0.07 W (0.025 A)			0.07 W (0.025 A)		
使用電源	乾電池 単1形×2本(標準装備)/ACアダプタ(オプション)								
計量方式	電気抵抗線式								
表示方式	液晶表示								
オプション	RS-232C出力（ケーブル付き）、別置き支柱、卓上/壁掛けスタンド 接続金具セット、ロングポール、コロコン皿(縦・横)※工場オプション、ACアダプター、別置き支柱、卓上/壁掛けスタンド								

縮 尺 NO	検図	物件名称	品名	形式	寸法	台数	No.
年月日	作図	障害者支援施設 山形県 梓園 改築工事	はかり	ITB−150	W: 380 D: 735 H: 760	1	A−2

1	天板	SUS430 厚さ1.2mm No.4仕上
2	本体フレーム	SUS430 Lアングル 25×25×厚さ3mm
3	脚	SUS430 丸パイプ φ38mm #400仕上
4	スノコ	SUS430 厚さ1.2mm #400仕上 脱着式平棚
5	脚枠	SUS430 丸パイプ φ32mm #400仕上
6	キャスター	ウレタン製自在車輪 φ100mm(対角ストッパー付)

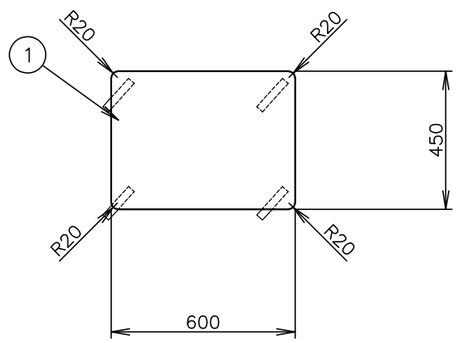

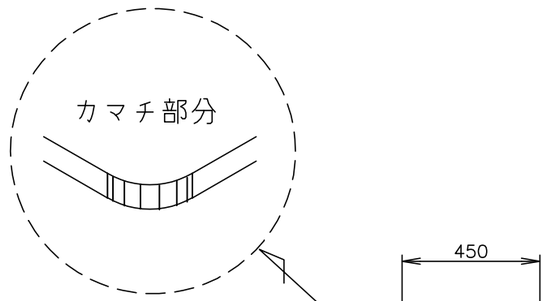

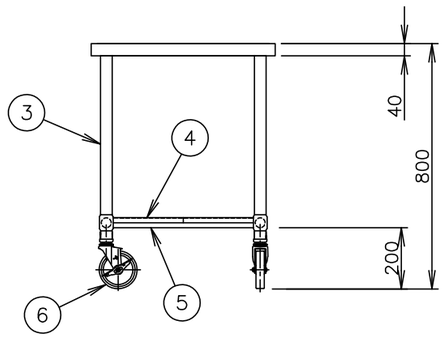

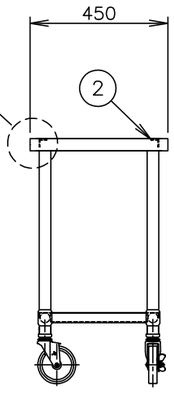

縮尺	検図	物件名称	品名	形式	寸法	台数	No.
1/20		障害者支援施設 山形県 桿園 改築工事	移動テーブル		W: 600 D: 450 H: 800	1	A-3
年月日	作図						

1	天板	SUS430 厚さ1.2mm No.4仕上
2	本体フレーム	SUS430 Lアングル 25×25×厚さ3mm
3	引出部キャビネット	SUS430 厚さ1.0mm No.4仕上
4	引出し	SUS430 厚さ1.0mm No.4仕上 ストッパー付スライドレール
5	脚	SUS430 丸パイプ φ38mm #400仕上
6	スノコ	SUS430 厚さ1.2mm #400仕上 脱着式平棚
7	脚枠	SUS430 丸パイプ φ32mm #400仕上
8	脚先	SUS304 アジャスト

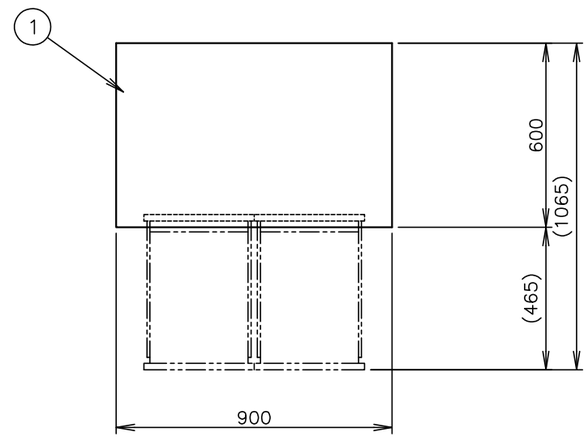

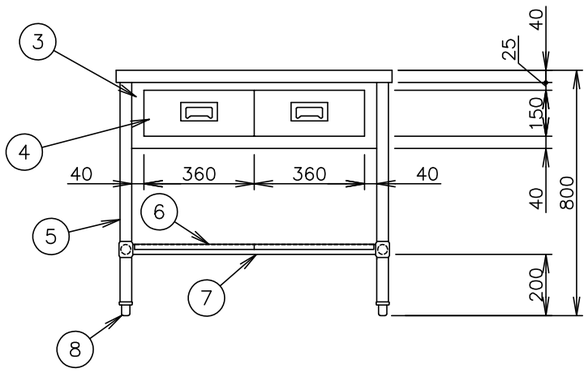

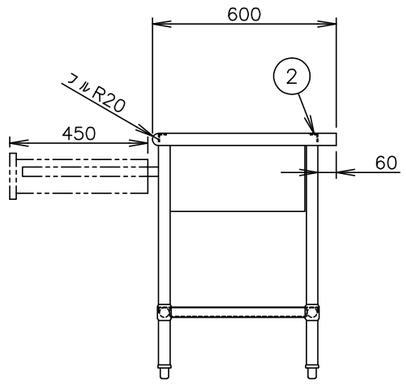

バックガードなし・引出し2個

縮尺	検図	物件名称	品名	形式	寸法	台数	No.
1/20		障害者支援施設　山形県　梓園　改築工事	引出付ワークテーブル	HWT−96−2D−A	W: 900 D: 600 H: 800	1	A−4
年月日	作図						

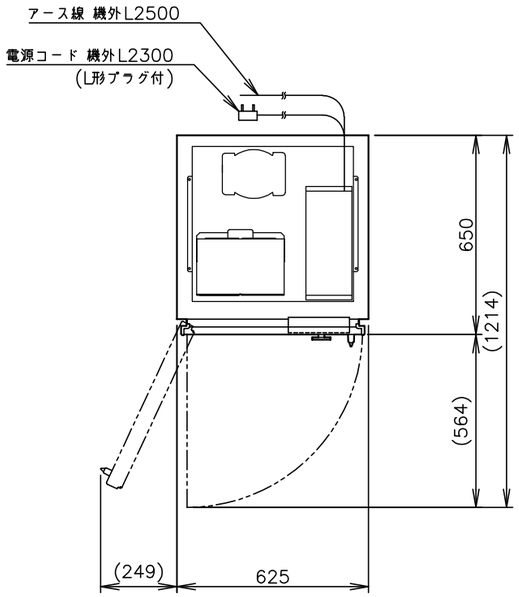

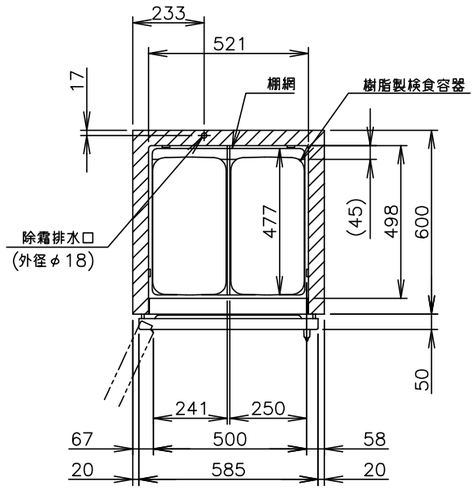

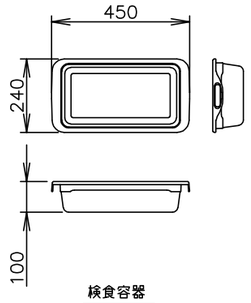

検食容器
容量7L

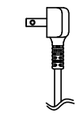

L形プラグ形状

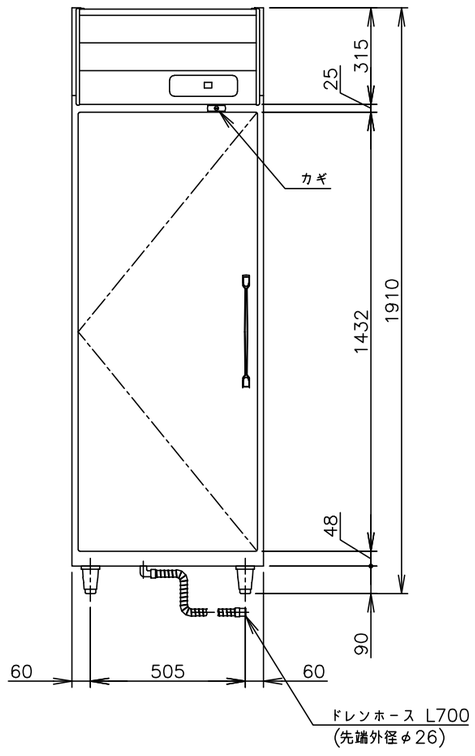

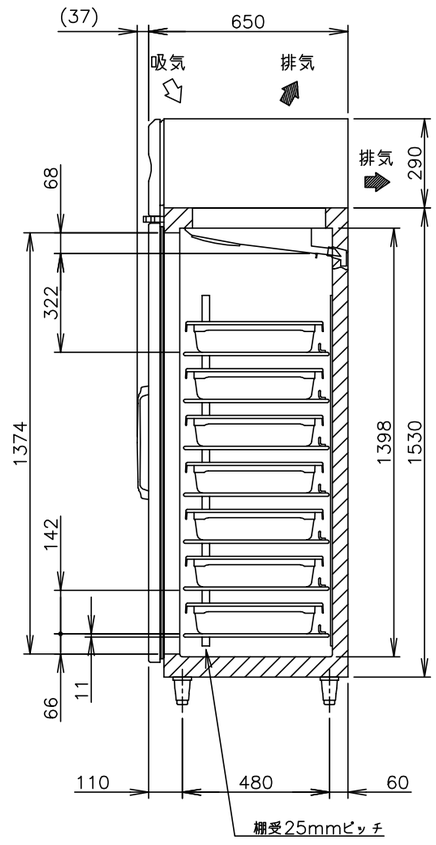

製品名	ホシザキ検食用冷凍庫
形名	HF−63CAT−(L)−KS
電源	単相 100V 50/60Hz 容量0.90kVA(9.0A)
電流	運転電流 3.8/3.1A 電動機定格電流 3.4/2.7A 始動電流 33/30A
消費電力	電動機定格消費電力 225/255W(力率66/94%) 電熱装置定格消費電力 365W 冷却時消費電力 269/299W 霜取時消費電力 365/365W
放熱量	450/480W
電源コード	2.3m(L形プラグ付)
定格内容積	386L
外形寸法	幅625×奥行650×高さ1910(〜1940)mm
内形寸法	幅521×奥行498×高さ1398mm
外装	ステンレス鋼板、亜鉛鋼板(後板、底板) フッ素プレコートステンレス鋼板(フロントパネル・扉)
内装	ステンレス鋼板
断熱材	硬質ポリウレタン一体発泡
冷却方式	強制対流式
除霜方式	ヒータ式
圧縮機	全密閉形 出力300W(一定速)
凝縮器	フィン&チューブ形 強制空冷式
冷却器	フィン&チューブ形
冷媒	R404A
庫内温度制御	マイコン制御(デジタル温度表示)−25〜−7℃調節可能
除霜制御	マイコン制御
電気回路保護	漏電遮断器(過電流保護付)、アース線
冷媒回路保護	モータプロテクタによる圧縮機停止(自動復帰)
脚	樹脂製90〜120mm調整可能
棚網	7枚(耐荷重 20kg/枚)
製品質量	90kg (梱包時 95kg)
梱包	簡易ダンボール梱包 幅695×奥行740×高さ1980mm
付属品	樹脂製検食容器14個、ドレンホース、日付マグネット
使用条件	周囲温度5〜35℃ 電圧変動:定格電圧の±10%以内

※仕様・外観につきましては、改良のため予告なく変更することがあります。

1. 設置条件について
   場所、給排水、電源等は取扱説明書・据付工事説明書に従って正しく行ってください。
   また、本体設置スペースは、設置条件により若干異なることがありますので、10mm程度余裕をとってください。
   (給排気スペース・配管スペース等は本体設置スペースとは別に確保が必要です。)
2. 放熱量は、周囲温度30℃における最終到達温度の時の値です。
3. 元ブレーカー容量は15A 125Vです。
   必ず専用回路(過負荷・短絡保護あり)を使用してください。
4. 製品コード:R414−D002

縮尺	検図	物件名称	品名	形式	寸法	台数	No.
1/20		障害者支援施設 山形県 梓園 改築工事	検食用冷凍庫	HF−63CAT−(L)−KS	W: 625 D: 650 H: 1910	1	A−5
年月日	作図						

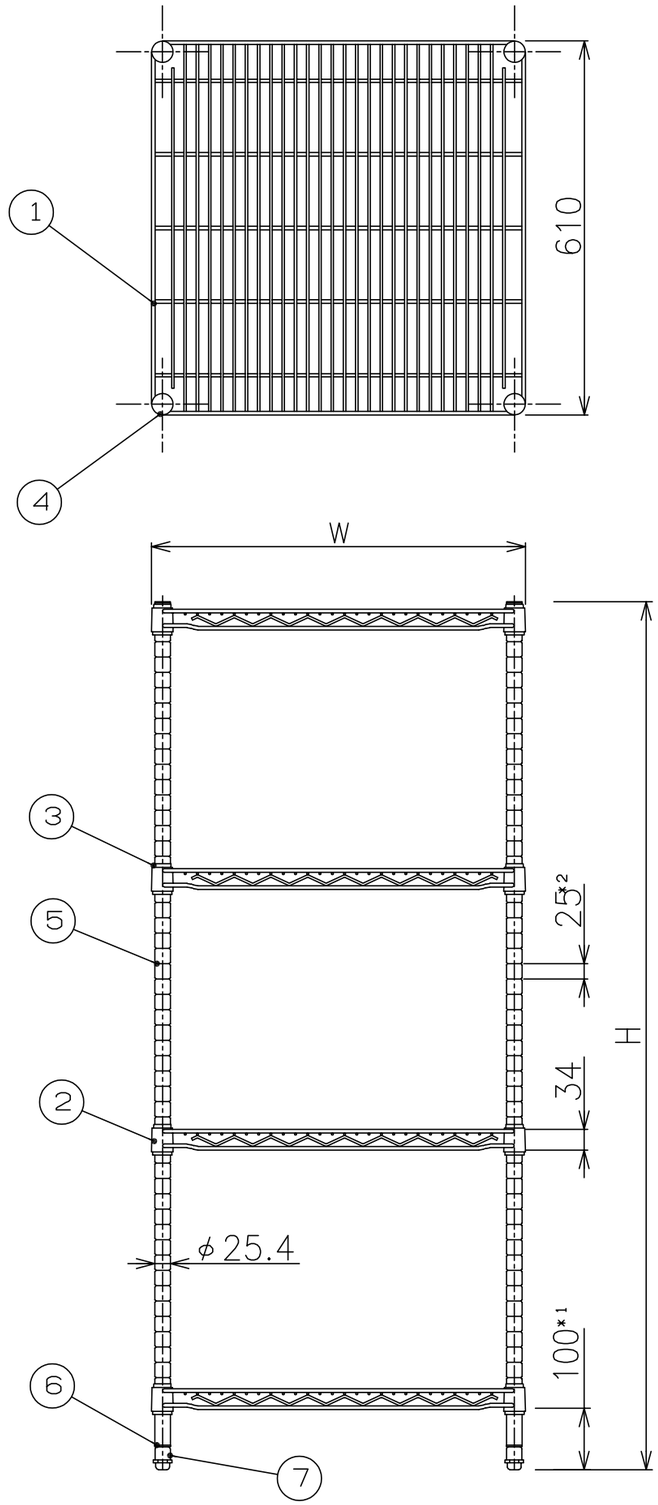

■ 仕様表

品　　名	エレファント・シェルフ
品　　番	N-TES-61Cシリーズ
許容荷重	260kg/棚

番号	部品名	材質
1	棚	SWRM 8 (クロームメッキ仕上)
2	ブラケット	STKM 11A-E-G (クロームメッキ仕上)
3	スリーブ	ABS
4	キャップ	ABS
5	ポール	SUS304
6	アジャストホルダー	ABS
7	アジャストボルト	M12×50, SS400 (ニッケルメッキ仕上)

個別仕様

品番	柱品番	棚品番	外形寸法(mm)	棚重量	重量
N-TES-13-6161C	P-13	6161C	W 602×D610×H1415	4.7kg	23kg
6176C		6176C	W 755×D610×H1415	5.4	26
6191C		6191C	W 907×D610×H1415	6.9	32
6110C		6110C	W1059×D610×H1415	7.9	36
6112C		6112C	W1209×D610×H1415	9.0	40
6115C		6115C	W1515×D610×H1415	11.5	50
6118C	↓	6118C	W1818×D610×H1415	13.7	59
N-TES-15-6161C	P-15	6161C	W 602×D610×H1625	4.7	24
6176C		6176C	W 755×D610×H1625	5.4	27
6191C		6191C	W 907×D610×H1625	6.9	33
6110C		6110C	W1059×D610×H1625	7.9	37
6112C		6112C	W1209×D610×H1625	9.0	41
6115C		6115C	W1515×D610×H1625	11.5	51
6118C	↓	6118C	W1818×D610×H1625	13.7	60
N-TES-19-6161C	P-19	6161C	W 602×D610×H1930	4.7	25
6176C		6176C	W 755×D610×H1930	5.4	28
6191C		6191C	W 907×D610×H1930	6.9	33
6110C		6110C	W1059×D610×H1930	7.9	37
6112C		6112C	W1209×D610×H1930	9.0	42
6115C		6115C	W1515×D610×H1930	11.5	52
6118C	↓	6118C	W1818×D610×H1930	13.7	61
N-TES-22-6161C	P-22	6161C	W 602×D610×H2225	4.7	25
6176C		6176C	W 755×D610×H2225	5.4	28
6191C		6191C	W 907×D610×H2225	6.9	34
6110C		6110C	W1059×D610×H2225	7.9	38
6112C		6112C	W1209×D610×H2225	9.0	43
6115C		6115C	W1515×D610×H2225	11.5	53
6118C	↓	6118C	W1818×D610×H2225	13.7	61

-(備考)-

1. 重量は、標準(4段棚)仕様の重量値を示す。
2. 棚重量は、棚1段の重量を示す。

-注記-

1. *1は、棚の最低位置寸法を示す。
2. *2は、棚の最低調整範囲を示す。

(2011年3月10日現在)

縮尺	検図	物件名称	品名	形式	寸法	台数	No.
1/10		障害者支援施設　山形県　梓園　改築工事	シェルフ(4段)	N-TES-19-6112C	W: 1209 D: 610 H: 1930	1	A-6
年月日	作図						

1	本体キャビネット	SUS430 厚さ1.0mm No.4仕上 内部タイコ張り
2	本体中棚	SUS430 厚さ1.0mm No.4仕上
3	本体底板	SUS430 厚さ1.0mm No.4仕上
4	扉	SUS430 厚さ0.8mm No.4仕上 上吊式引違扉
5	取手	TO−94 スギコ産業(株)製
6	脚	SUS304 アジャスト 本体取付M20

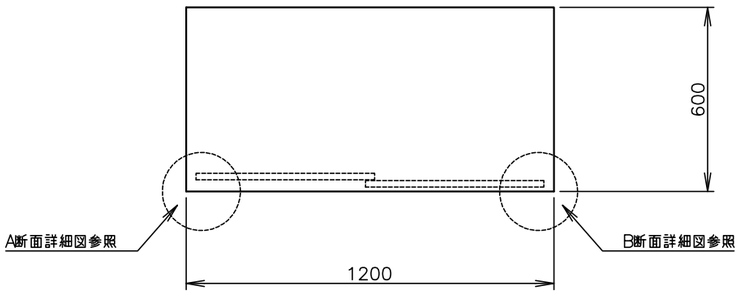

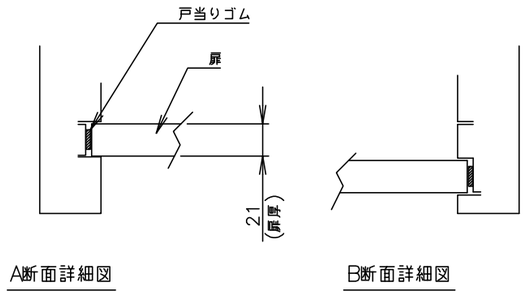

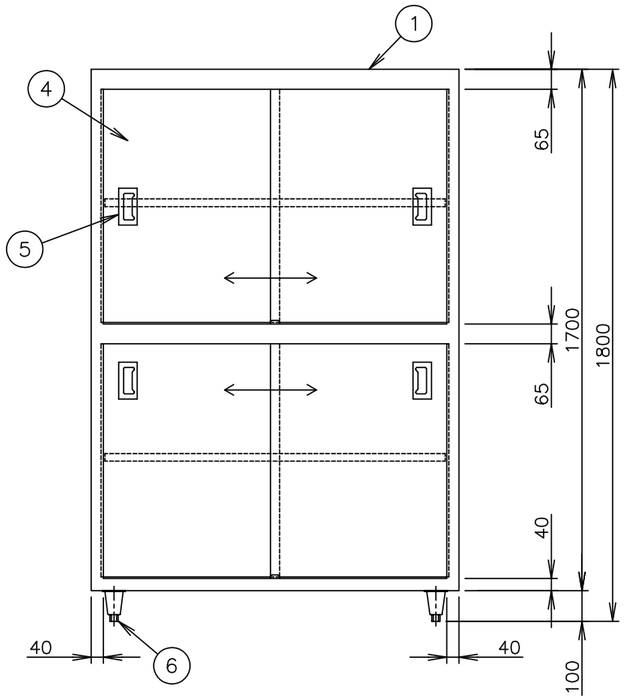

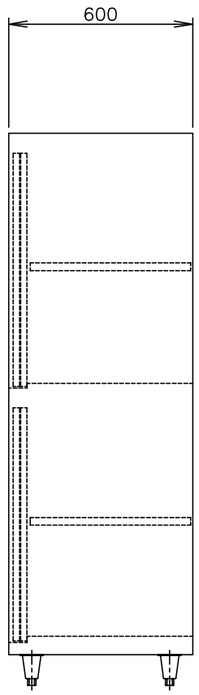

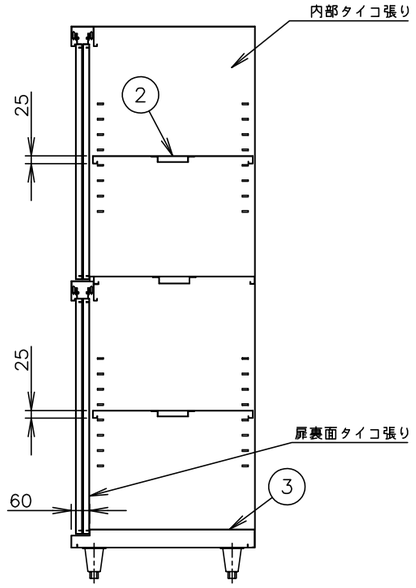

側面断面図

縮尺	検図	物件名称	品名	形式	寸法	台数	No.
1/20		障害者支援施設　山形県　梓園　改築工事	戸棚	HC−126−A	W: 1200 D: 600 H: 1800	1	A−7
年月日	作図						

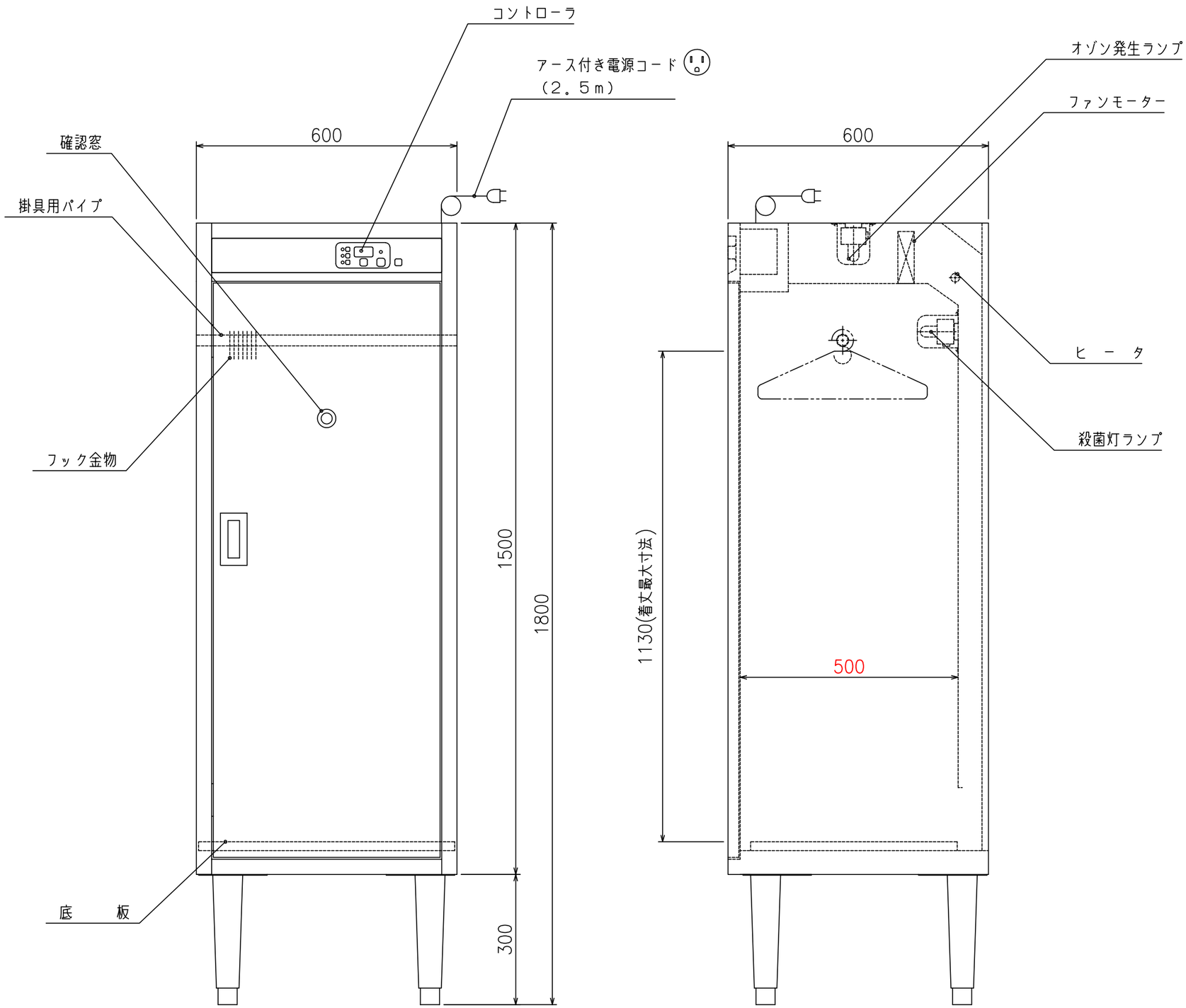

品　　名	クリーンロッカー
型　　式	FSCR0660
外形寸法（mm）	600（W）×600（D）×1800（H）
電　　源	単相100V　50/60Hz
ヒータ出力	0．700kW
ファンモーター	0．016kW×2
殺菌灯出力	0．015kW×1
オゾン発生ランプ	0．010kW×1
総合消費電力	0．740kW
定常時最大線電流	7．4A
本　　体	ステンレス鋼板SUS304
アジャスト脚	ステンレス鋼板SUS304±15mm調節可
殺菌方式	紫外線ランプ・オゾン発生ランプ（乾燥機付）
製品質量	52．8kg

付　属　品	
掛具用パイプ	SUS304　φ25　1本（脱着式）
フック金物	SUS304　7個（脱着式）
底　　板	SUS304　パンチング加工　1枚（脱着式）

収　納　数	
衣　　服	7着（着丈幅1130mm以内）

縮尺	検図	物件名称	品名	形式	寸法	台数	No.
1/10		障害者支援施設　山形県　梓園　改築工事	クリーンロッカー	FSCR0660	W: 600 D: 600 H: 1800	2	A-8
年月日	作図						

1	天板	SUS430 厚さ1.2mm No.4仕上
2	本体フレーム	SUS430 Lアングル 25×25×厚さ3mm
3	脚	SUS430 丸パイプ φ38mm #400仕上
4	脚枠(3方枠)	SUS430 丸パイプ φ32mm #400仕上
5	脚先	SUS304 アジャスト

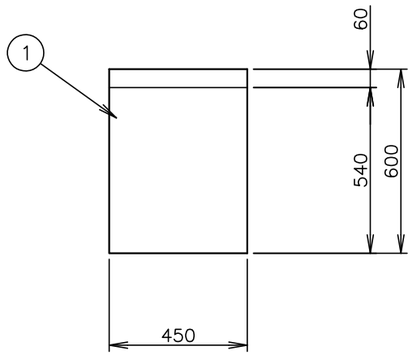

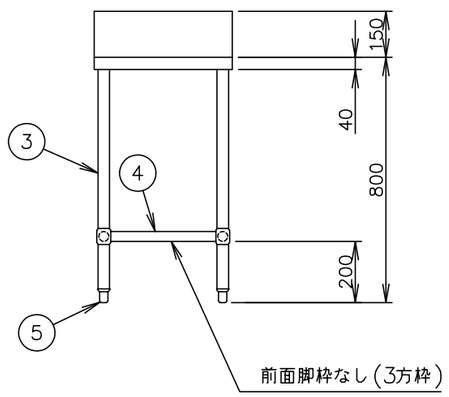

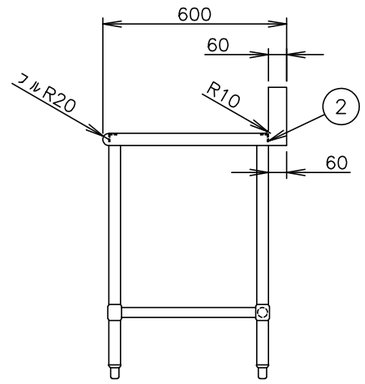

バックガード付

縮尺	検図	物件名称	品名	形式	寸法	台数	No.
1/20		障害者支援施設　山形県　梓園　改築工事	3方枠テーブル		W: 450 D: 600 H: 800	1	B−1
年月日	作図						

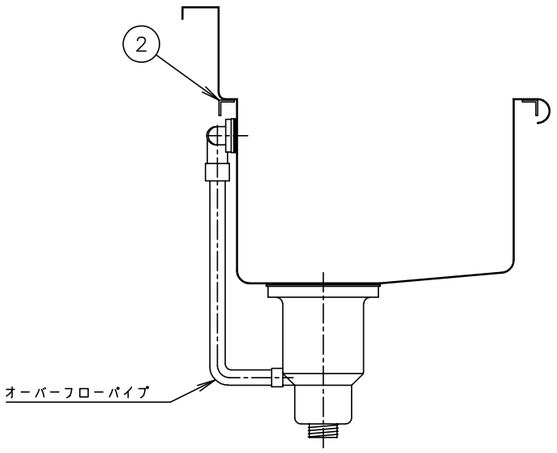

シンク部詳細(1/10)

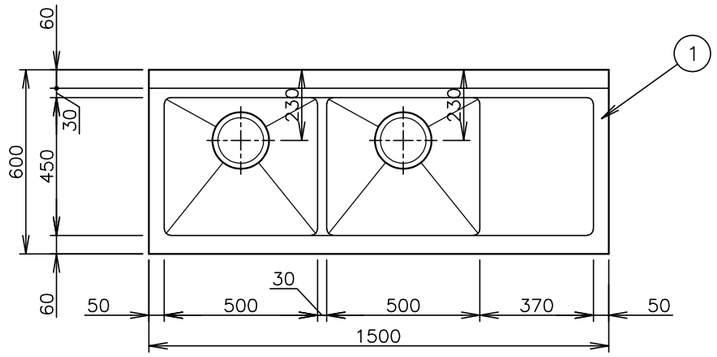

1	天板	SUS304 厚さ1.2mm #400仕上
2	本体フレーム	SUS304 Lアングル 25×25×厚さ3mm
3	化粧板	SUS304 厚さ0.8mm #400仕上 3方化粧
4	脚	SUS304 丸パイプ φ38mm #400仕上
5	スノコ	SUS304 厚さ1.2mm #400仕上 脱着式平棚
6	脚枠	SUS304 丸パイプ φ32mm #400仕上
7	脚先	SUS304 アジャスト
8	オーバーフロー	TO−232 スギコ産業(株)製
9	排水トラップ	TO−195(配管接続径40A・大型ゴミ収納器付) スギコ産業(株)製
付属品		ジャバラホース(先端外径φ35)又は、排水システム本体アダプタセット(40A用)

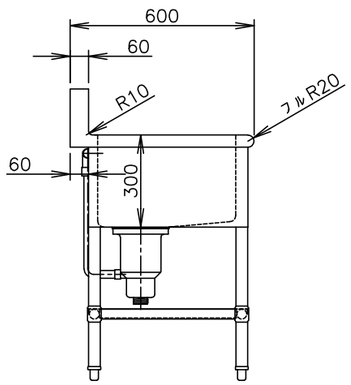

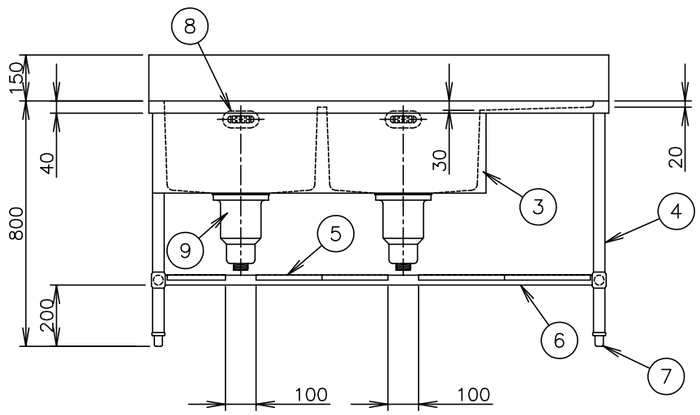

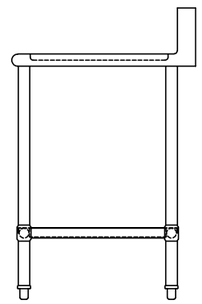

バックガード付・右水切タイプ

縮尺	検図	物件名称	品名	形式	寸法	台数	No.
1/20		障害者支援施設 山形県 梓園 改築工事	二槽水切付シンク(SUS304)		W: 1500 D: 600 H: 800	1	B−2
年月日	作図						

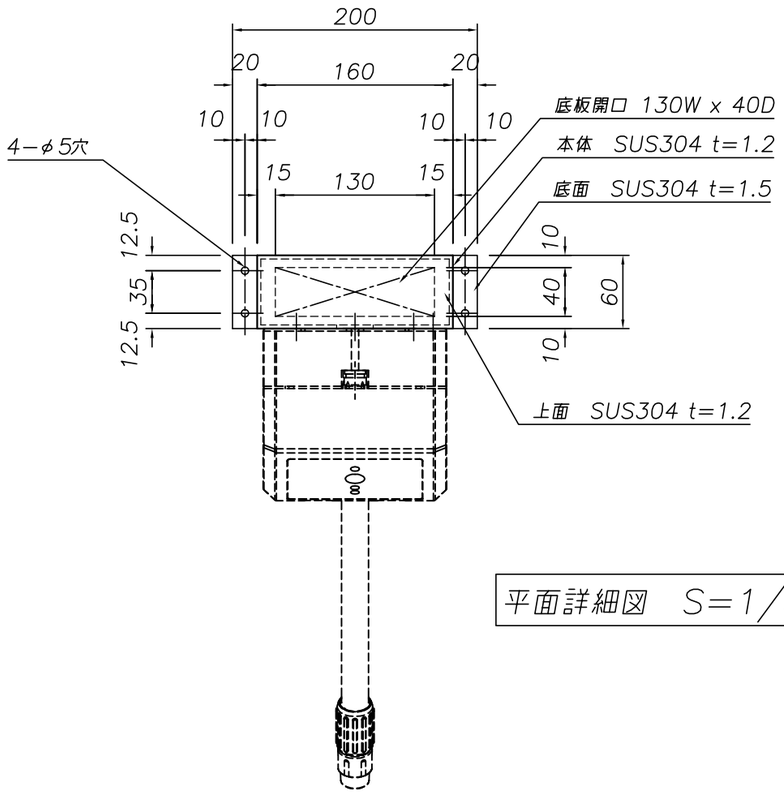

平面詳細図 S=1/5

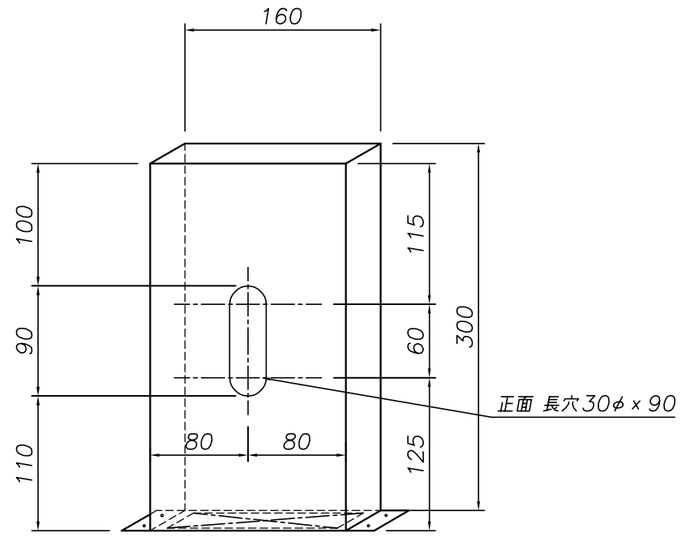

材質：SUS304# 400仕上げ

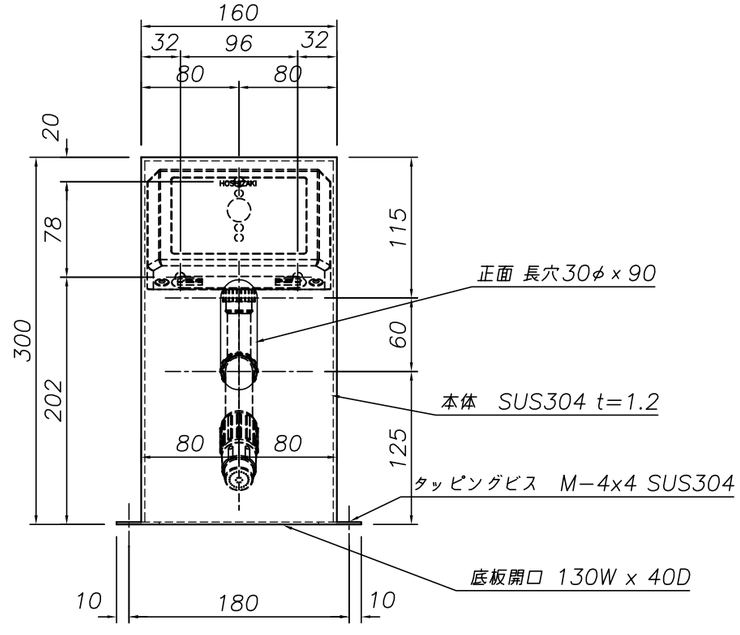

正面詳細図 S=1/5

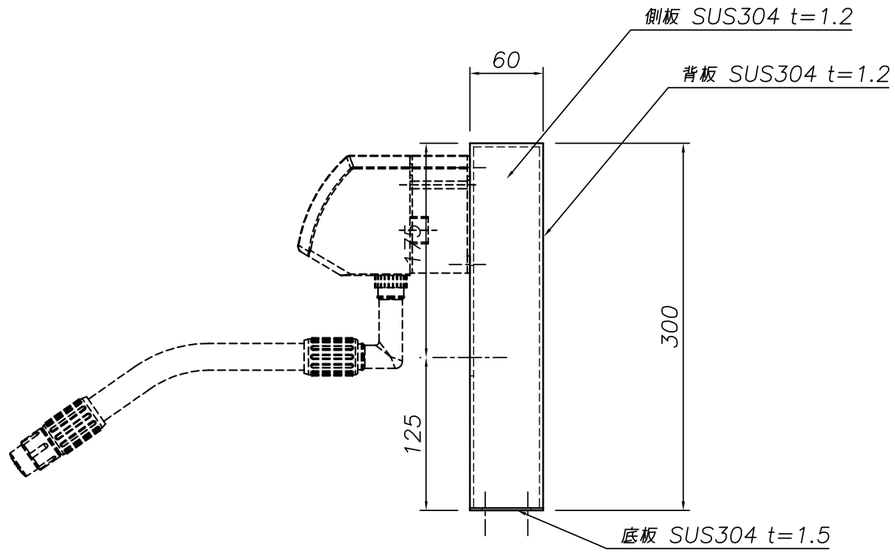

側面詳細図 S=1/5

	縮 尺 1/5	検図	物件名称 障害者支援施設 山形県 梓園 改築工事	品名 注出バルブ取付金具(SUS304)	形式	寸法 W: 200 D: 60 H: 300	台数 1	No. B−3
	年月日	作図					

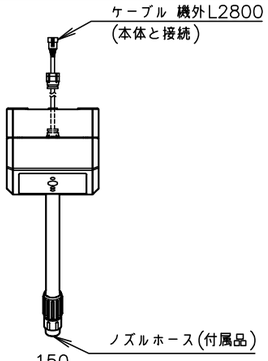

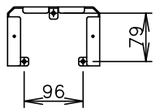

取付寸法(背面側)

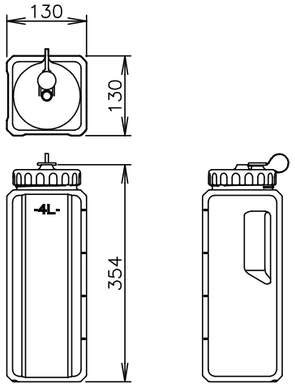

濃塩水タンク(付属品)

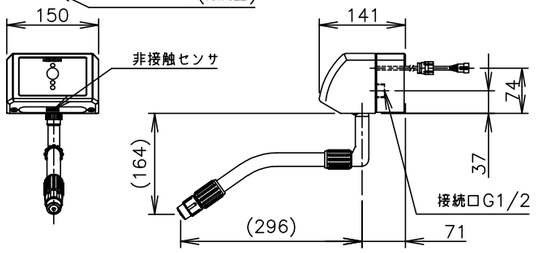

リモートコントローラ(付属品)

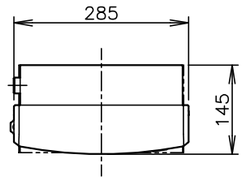

注意事項

1. アース工事を行うこと。
2. 塵埃が無く換気良好なこと。
3. 装置外配管には断熱を巻き結露なきこと。
4. 装置外配管の配管抵抗は均等にすること。
5. 標準性能は、周囲温度30℃、水温25℃、電解電圧10V、電解電流13A、生成流量4L/min、豊明市水における電気用品技術基準に基づく測定値です。
6. 流量「多」を選択する場合。給水圧が0.15MPa以上必要になります。
7. 設置条件について
   場所、給排水、電源等は取扱説明書・据付工事説明書に従って正しく行ってください。
   また、本体設置スペースは、設置条件により若干異なることがありますので、10mm程度余裕をとってください。
   (配管スペース等は本体設置スペースとは別に確保が必要です。)
8. 酸性水pH2.7以下、有効塩素濃度20mg/kg以上でご使用の場合は「少」でご使用ください。
9. シャワーノズルをご使用の場合、流量3.0L/min以下になります。
   また、流量3.0L/min時の有効塩素濃度は5mg/kgになります。
10. 製品コード：X006−D001

製品名	ホシザキ電解水生成装置	
形名	WOX−40WA−R	
電源	単相100V 50/60Hz 0.6kVA(6.0A)	
電流	運転電流 2.6/2.6A	
消費電力	170/170W	
標準性能 電解水生成流量	酸性電解水 4.0L/min以下 アルカリ性電解水 排水	
標準性能 有効塩素濃度	酸性電解水側5〜60mg/kg	
標準性能 電解水pH	酸性電解水 5.0以下	
外形寸法	幅285×奥行145×高さ335mm	
外装	ABS樹脂	
内装	ABS樹脂およびステンレス	
電解方式	有隔膜電気分解方式	
希塩水調整方式	電磁定量ポンプダイレクトインジェクション方式	
電解電流調整方式	自動調整方式(水温補正付)	
流量調整方式	スイッチ切替による自動調整方式(2流量選択：少・多)	
給水方式	水道直結方式(付属品減圧弁取付必要)	
運転/停止	押しボタンスイッチ・非接触センサによる運転/停止	
表示	洗浄・点検・塩補給・時刻・生成中	
接続口	給水口 G3/4(減圧弁 G1/2)、注出口G1/2	
電解槽極性切替	マイコン内タイマ(停電保護付)	マイコン制御
電解槽供給電源	直流定電圧電源(150W)	マイコン制御
電解槽交換時間	マイコン内タイマ(停電保護付)：1000時間	マイコン制御
濃塩水検知	塩水打込み回数検出方式	マイコン制御
希塩水塩分濃度	電解電圧、電解電流による自動調整	マイコン制御
スケール洗浄動作	60分/日以上運転した場合、強制的に洗浄を実施	
電気回路保護	漏電遮断器(過電流保護付)、アース線、ヒューズ(基板用：5A)	
安全装置保護	マイコン制御による異常停止機構	
製品質量	約7kg(梱包時 10kg)	
梱包	全ダンボール梱包 幅500×奥行380×高さ370mm	
付属品	濃塩水タンク(4L)、キャップ、給水ホース、排水チューブ ノズルホース、ペーパーテスタ、クロールテスタ、ビーカー 減圧弁(0.15MPa)、オールプラグ(4ヶ)、木ネジ(4ヶ)、パッキン(3ヶ) 壁固定用金具、シャワーノズル、ストレートノズル、Oリング、エルボAY、 ニップル(2ヶ)、サクションフック(2ヶ)、ゴムスポイト、スタンド リモートコントローラ、ブレードホース、ホースクランプ(2ヶ)、ユニオン/エルボ(2ヶ)	
設置条件	周囲温度：5〜35℃ 水温：5〜30℃ 相対湿度：85%以下(但し、結露しないこと) 給水圧：ゲージ圧0.10〜0.75MPa 電圧変動：定格電圧の±10% 設置場所：屋内仕様 、換気装置必要 給水：上水水質基準適合 食塩：(財)塩事業センター製の食塩(塩化ナトリウム) 純度99%以上	

※仕様・外観につきましては、改良のため予告なく変更することがあります。

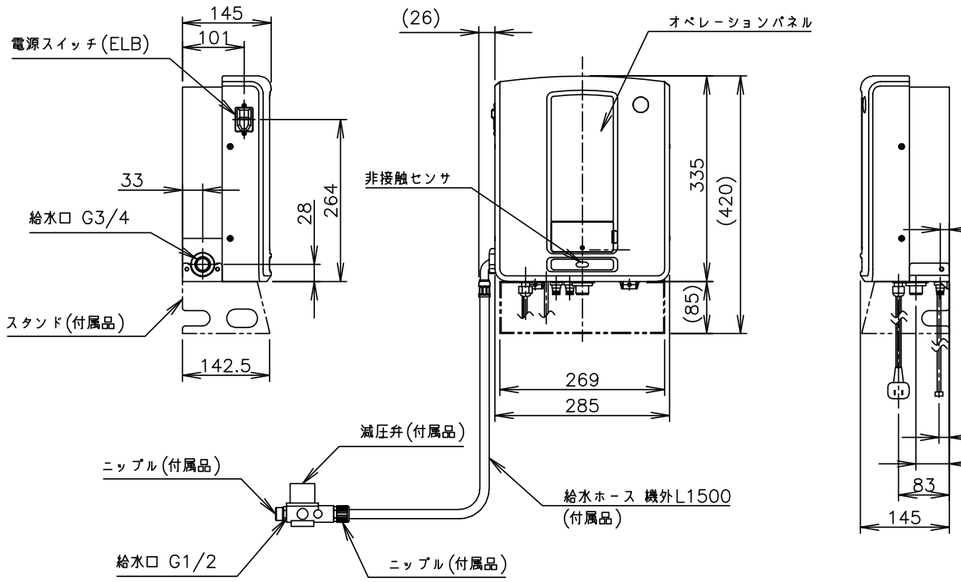

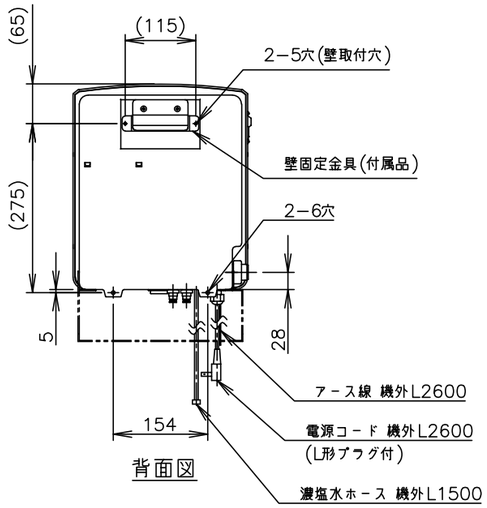

背面図

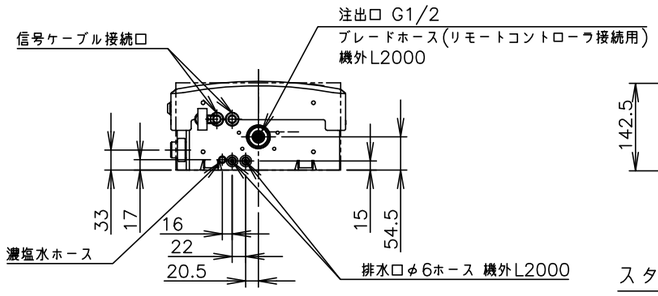

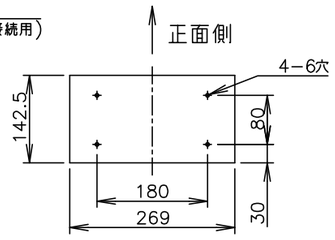

スタンド(付属品)の底面寸法

縮尺	検図	物件名称	品名	形式	寸法	台数	No.
1/10		障害者支援施設 山形県 桿園 改築工事	電解水生成装置WOX	WOX−40WA−R	W: 285 D: 145 H: 335	1	B−4
年月日	作図						

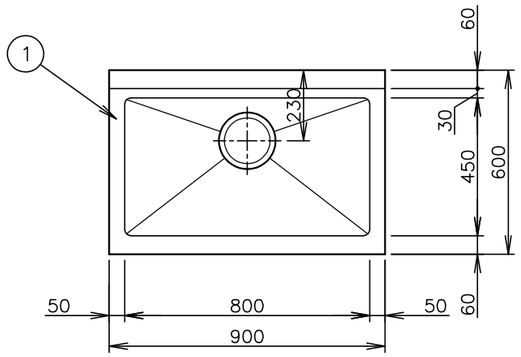

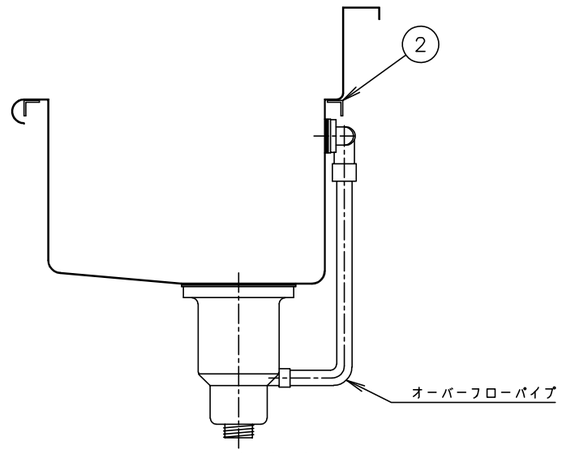

シンク部詳細(1/10)

1	天板	SUS430 厚さ1.2mm No.4仕上
2	本体フレーム	SUS430 Lアングル 25×25×厚さ3mm
3	化粧板	SUS430 厚さ0.8mm No.4仕上 3方化粧
4	脚	SUS430 丸パイプ φ38mm #400仕上
5	スノコ	SUS430 厚さ1.2mm #400仕上 脱着式平棚
6	脚枠	SUS430 丸パイプ φ32mm #400仕上
7	脚先	SUS304 アジャスト
8	オーバーフロー	TO−232 スギコ産業(株)製
9	排水トラップ	TO−195(配管接続径40A・大型ゴミ収納器付) スギコ産業(株)製
付属品		ジャバラホース(先端外径φ35)又は、排水システム本体アダプタセット(40A用)

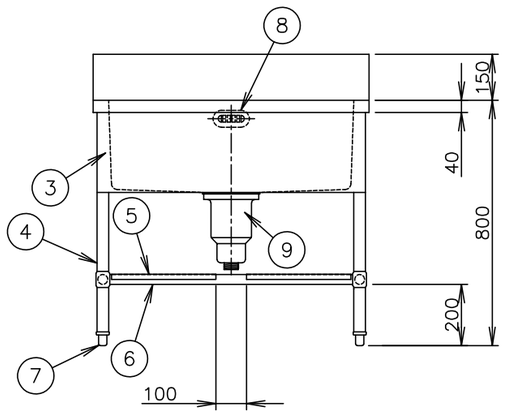

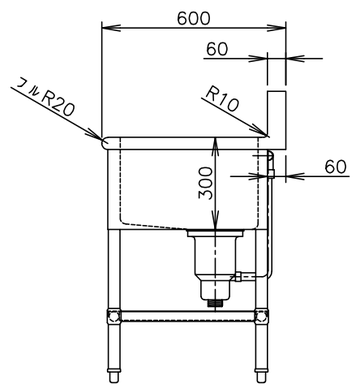

バックガード付

	縮 尺 1/20	検図	物件名称 障害者支援施設 山形県 梓園 改築工事	品名 一槽シンク	形式 H1S−96B−A	寸法 W: 900 D: 600 H: 800	台数 1	No. B−5
	年月日	作図					

1	天板	SUS430 厚さ1.2mm No.4仕上
2	本体フレーム	SUS430 Lアングル 25×25×厚さ3mm
3	脚	SUS430 丸パイプ φ38mm #400仕上
4	スノコ	SUS430 厚さ1.2mm #400仕上 脱着式平棚
5	脚枠	SUS430 丸パイプ φ32mm #400仕上
6	キャスター	ウレタン製自在車輪 φ100mm(対角ストッパー付)

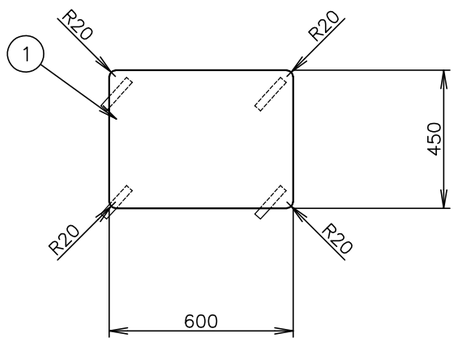

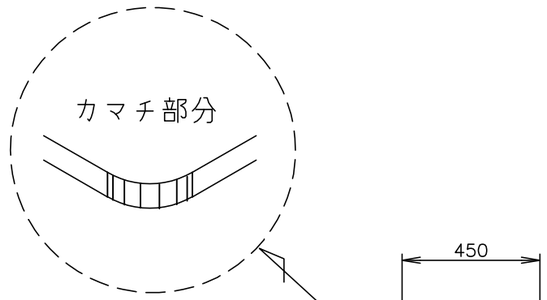

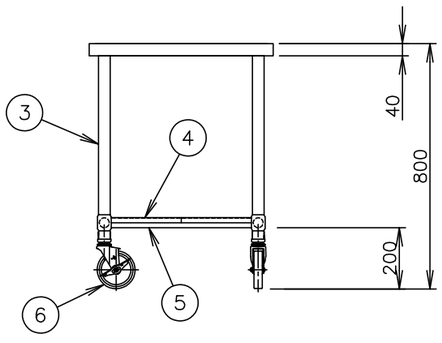

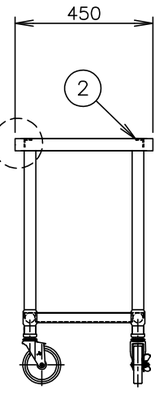

縮尺	検図	物件名称	品名	形式	寸法	台数	No.
1/20		障害者支援施設　山形県　桿園　改築工事	移動テーブル		W: 600 D: 450 H: 800	1	B−6
年月日	作図						

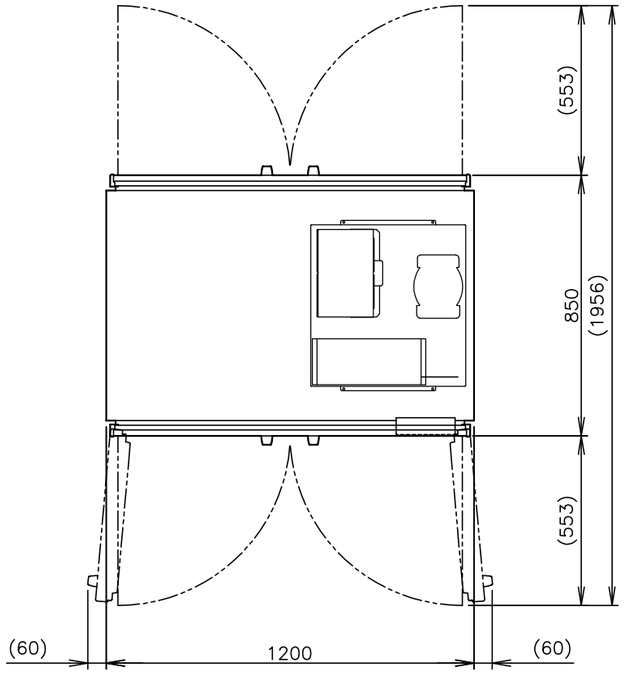

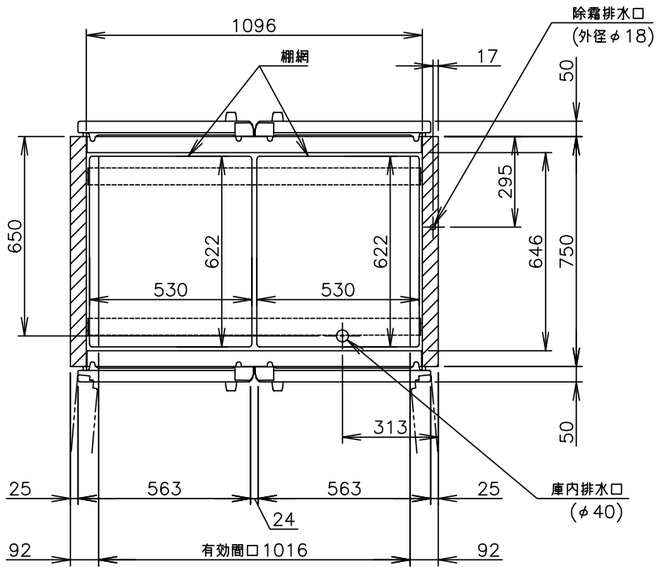

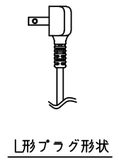

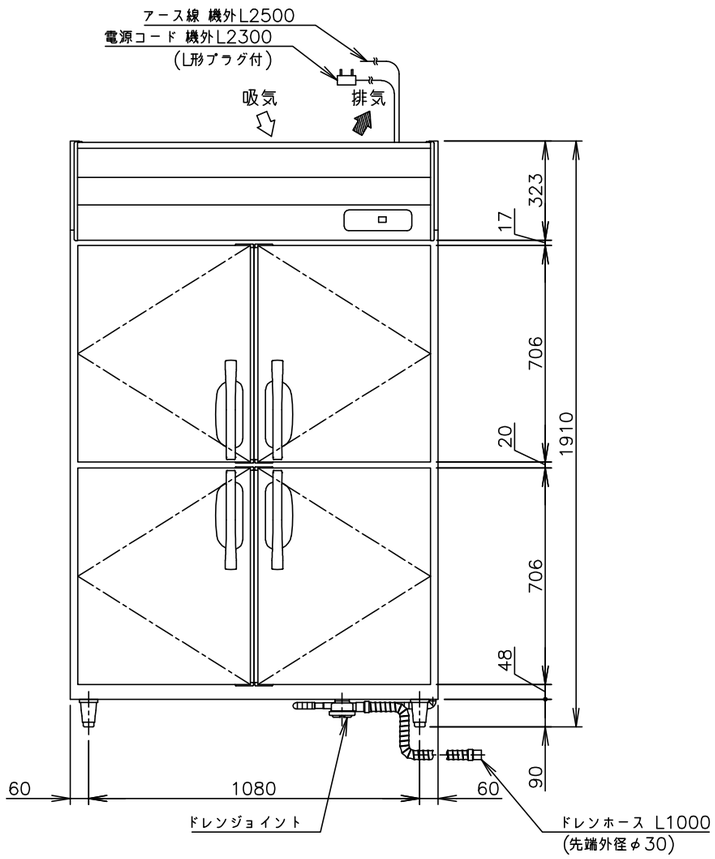

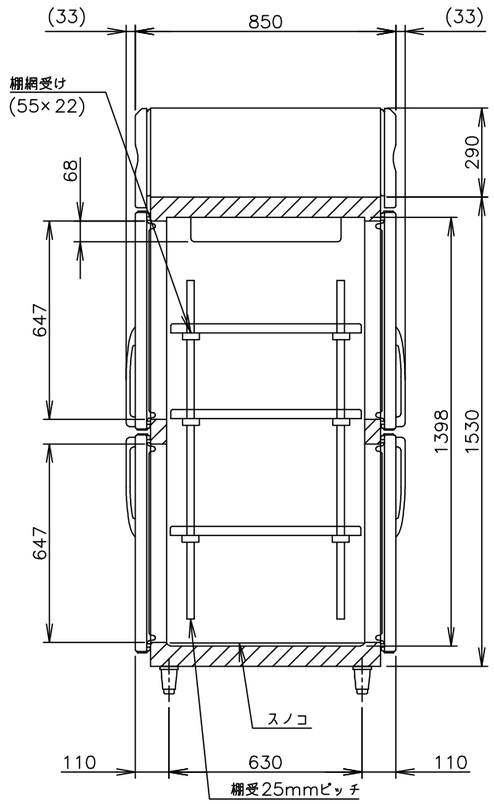

製品名	ホシザキ業務用冷蔵庫
形名	HR−120CA−ML−4D4D
電源	単相 100V 50/60Hz 容量0.99kVA(9.9A)
電流	運転電流 5.6/5.3A 電動機定格電流 4.5/4.2A 始動電流 36/32A
消費電力	電動機定格消費電力 370/410W(力率82/97%) 電熱装置定格消費電力 359W 冷却時消費電力 479/519W 霜取時消費電力 359/359W
放熱量	840/870W
電源コード	2.3m(L形プラグ付)
定格内容積	1126L
外形寸法	幅1200×奥行850×高さ1910(〜1940)mm
内形寸法	幅1096×奥行646×高さ1398mm
外装	ステンレス鋼板、亜鉛鋼板(底板) フッ素プレコートステンレス鋼板(フロントパネル・扉)
内装	ステンレス鋼板、ABS樹脂
断熱材	硬質ポリウレタン一体発泡
冷却方式	強制対流式
除霜方式	ヒータ式、オフサイクル式自動選択
圧縮機	全密閉形 出力400W
凝縮器	フィン&チューブ形 強制空冷式
冷却器	フィン&チューブ形
冷媒	R404A
庫内温度制御	マイコン制御(デジタル温度表示)−6〜12℃調節可能
除霜制御	マイコン制御
電気回路保護	漏電遮断器(過電流保護付)、アース線
冷媒回路保護	モータプロテクタによる圧縮機停止(自動復帰)
脚	樹脂製90〜120mm調整可能
棚網	3セット(棚網6枚、棚網受け6本)+スノコ(2枚)
製品質量	163kg (梱包時 192kg)
梱包	木枠梱包 幅1330×奥行980×高さ1985mm
付属品	ドレンジョイント一式、ドレンホース2本
使用条件	周囲温度5〜35℃ 電圧変動:定格電圧の±10%以内

※仕様・外観につきましては、改良のため予告なく変更することがあります。

1. 設置条件について
   場所、給排水、電源等は取扱説明書・据付工事説明書に従って正しく行ってください。
   また、本体設置スペースは、設置条件により若干異なることがありますので、10mm程度余裕をとってください。
   (給排気スペース・配管スペース等は本体設置スペースとは別に確保が必要です。)
2. 放熱量は、周囲温度30℃における最終到達温度の時の値です。
3. 元ブレーカー容量は15A 125Vです。
   必ず専用回路(過負荷・短絡保護あり)を使用してください。
4. 製品コード:R422−D301

縮尺	検図	物件名称	品名	形式	寸法	台数	No.
1/20		障害者支援施設 山形県 梓園 改築工事	パススルー冷蔵庫	HR−120CA−ML−4D4D	W: 1200 D: 850 H: 1910	1	B−7
年月日	作図						

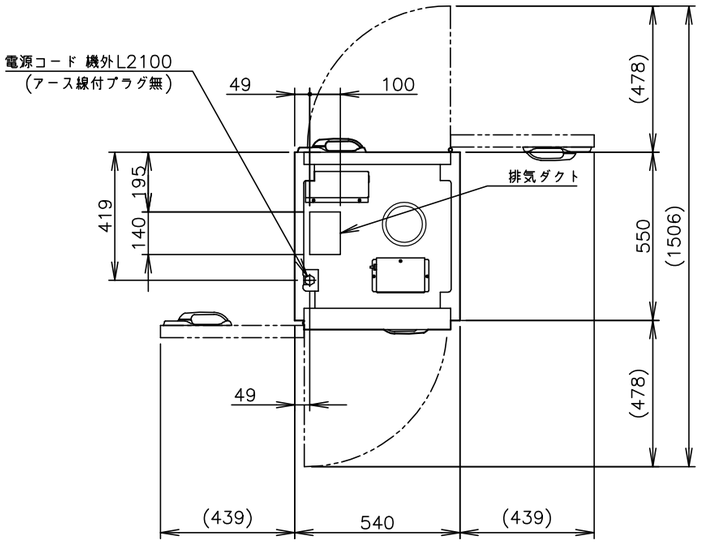

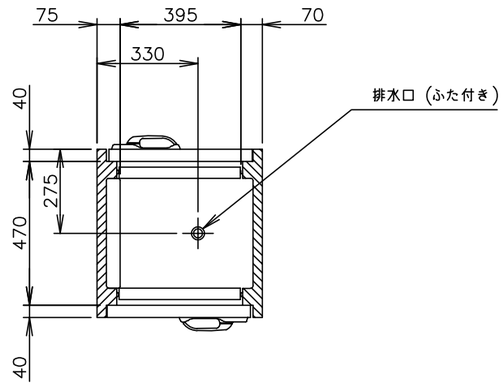

平面断面図

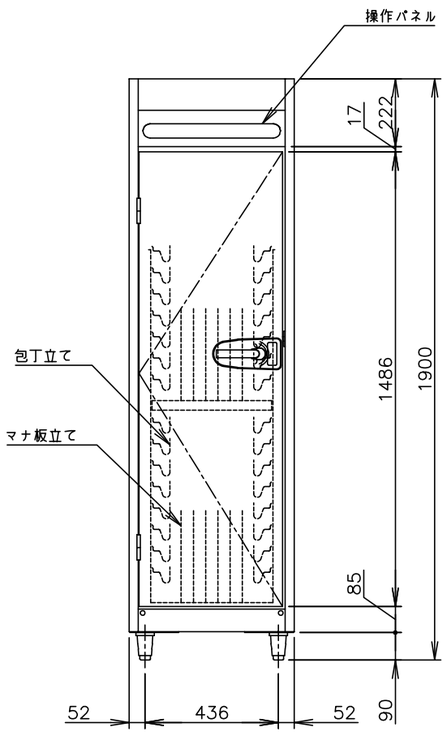

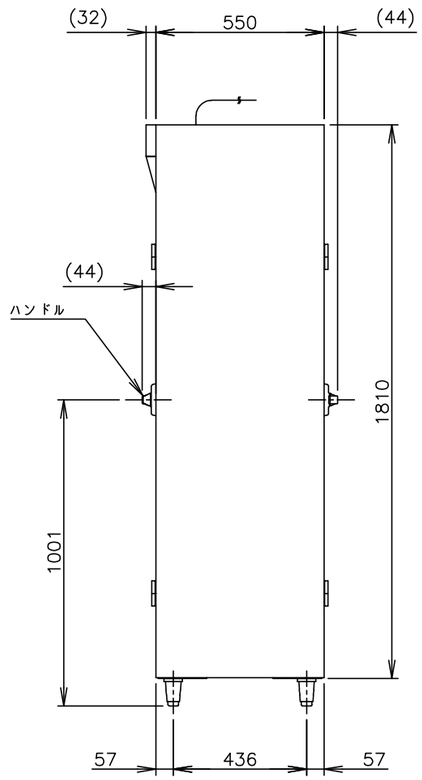

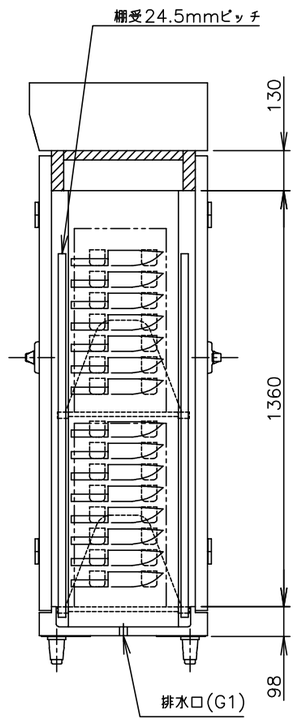

製品名	ホシザキ包丁マナ板殺菌庫
形名	HSB−5SPB3−LL−H
電源	三相 200V 50/60Hz 容量3.0kVA(8.8A)
電流	運転電流 6.1/6.1A
消費電力	定格消費電力 2.1/2.1kW
電源コード	2.1m(アース線付、プラグ無)
包丁・マナ板収納数	マナ板10枚、包丁30本
外形寸法	幅540×奥行550×高さ1900(〜1910)mm
内形寸法	幅395×奥行470×高さ1360mm
外装	ステンレス鋼板
内装	ステンレス鋼板
扉	内外装ｽﾃﾝﾚｽ鋼板、片側開き(両面扉、ｶﾞｰﾄﾞ付ｼﾝｸﾞﾙｱｸｼｮﾝﾊﾝﾄﾞﾙ)
断熱材	グラスウール
消毒乾燥方式	熱風強制対流式(自動開閉式排気ダンパ付) ファンモータ 100W、ヒータ 2.0kW
放熱量	460W
排水口	G1 (排水口ふた付)
庫内温度制御	マイコン制御(デジタル温度表示)50〜120℃調節可能 注5
消毒乾燥時間制御	マイコン制御(デジタル時間表示)5〜180min調節可能
遅延運転時間制御	0〜600min調節可能
電気回路保護	アース線
過昇防止保護	サーモスタット (手動復帰)
脚	樹脂製90〜100mm調整可能
製品質量	100kg (梱包時 110kg)
梱包	ダンボール梱包(木製下台)幅610×奥行770×高さ1960mm
付属品	転倒防止金具一式
使用条件	周囲温度5〜35℃ 電圧変動：定格電圧の±10%以内

※仕様・外観につきましては、改良のため予告なく変更することがあります。

1. 設置条件について
   場所、電源等は取扱説明書・据付工事説明書に従って正しく行ってください。
   また、本体設置スペースは、設置条件により若干異なることがありますので、10mm程度余裕をとってください。
   (給排気スペース・配管スペース等は本体設置スペースとは別に確保が必要です。)
2. 元電源(過負荷保護付漏電遮断器)は現地手配です。
   元電源には必ず漏電遮断器(過負荷・短絡保護用、定格電流15A 定格感度電流15mA)を取付けてください。
3. 定格特性値は、周囲温度30℃における電気用品技術基準にもとづく測定値です。
4. 消毒乾燥時間は、設定温度に到達後カウントされる時間です。
5. 出荷時の庫内温度調節範囲：50〜90℃
   現地にて50〜120℃に変更可能
6. 包丁及びマナ板の収納数は、包丁(400mm)
   マナ板(300×600×30)を収納した場合の収納数です。
7. 製品コード：H052−M023

縮尺	検図	物件名称	品名	形式	寸法	台数	No.
1/20		障害者支援施設 山形県 梓園 改築工事	パススルー包丁マナ板殺菌庫	HSB−5SPB3−LL−H	W: 540 D: 550 H: 1900	1	B−8
年月日	作図						

中仕切り（上段）

SUS430 t1.0 No.4

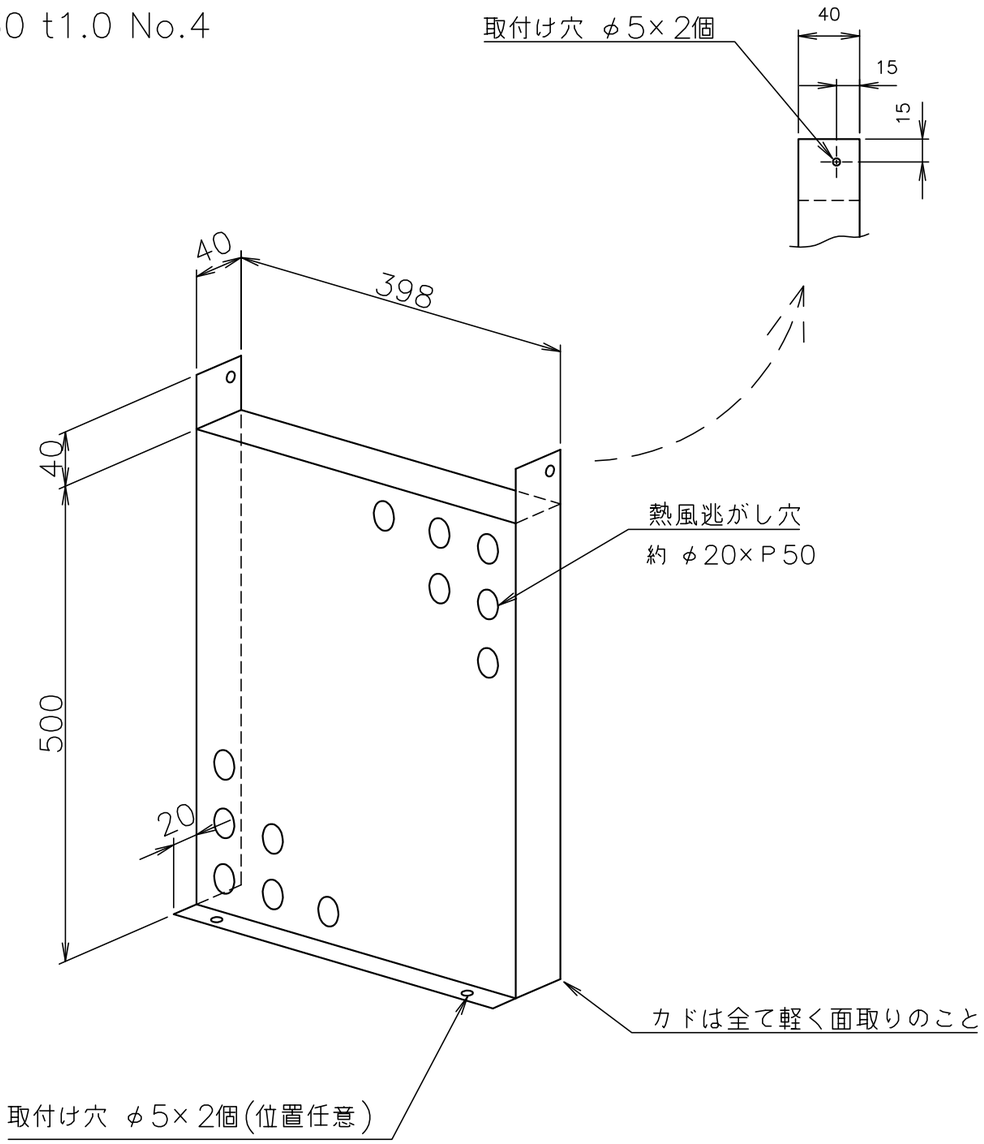

中仕切り（下段）

SUS430 t1.0 No.4

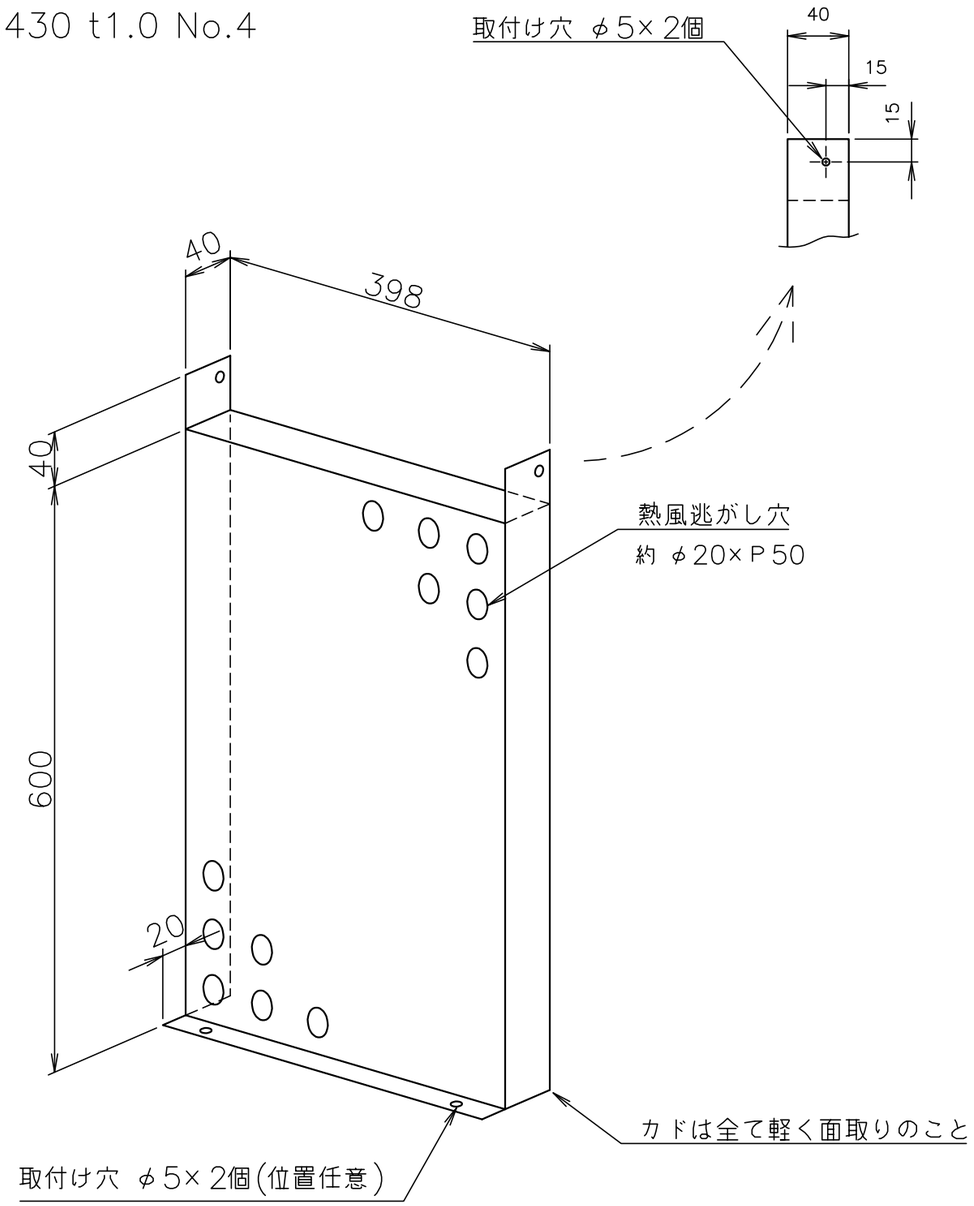

	縮 尺 NO	検図	物件名称 障害者支援施設 山形県 梓園 改築工事	品名 中仕切り	形式	寸法 W: D: H:	台数	No. B-8
	年月日	作図						

1	天板	SUS430 厚さ1.2mm No.4仕上
2	本体フレーム	SUS430 Lアングル 25×25×厚さ3mm
3	脚	SUS430 丸パイプ φ38mm #400仕上
4	スノコ	SUS430 厚さ1.2mm #400仕上 脱着式平棚
5	脚枠	SUS430 丸パイプ φ32mm #400仕上
6	脚先	SUS304 アジャスト
7	目皿栓	TO−183(配管接続径40A) スギコ産業(株)製
付属品		ジャバラホース(先端外径φ35)又は、排水システム本体アダプタセット(40A用)

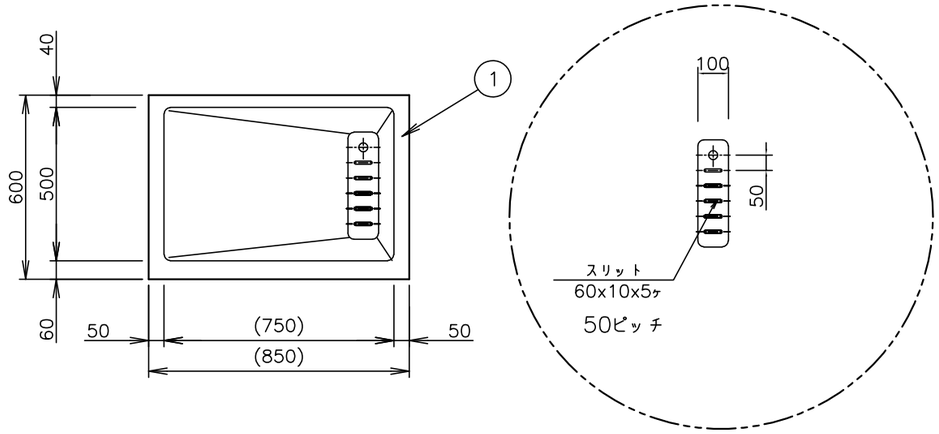

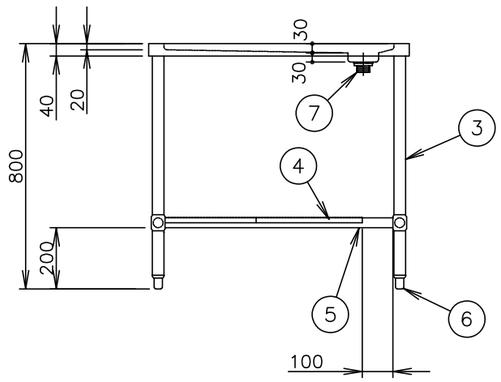

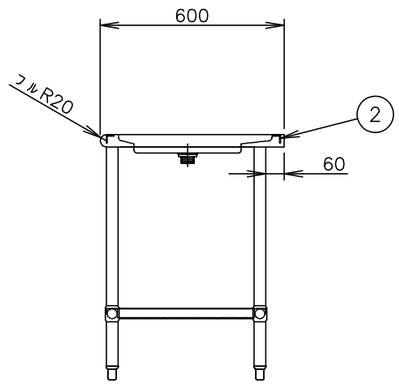

現場合わせ

バックガードなし

縮尺	検図	物件名称	品名	形式	寸法	台数	No.
1/20		障害者支援施設 山形県 梓園 改築工事	水切テーブル		W: (850) D: 600 H: 800	1	B−9
年月日	作図						

業冷幅1200仕様

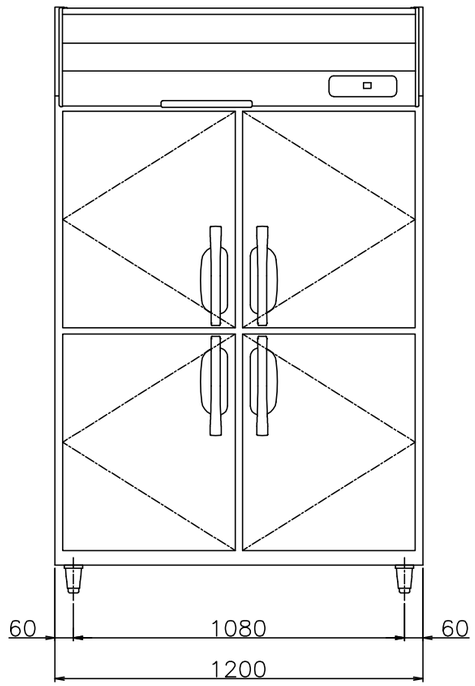

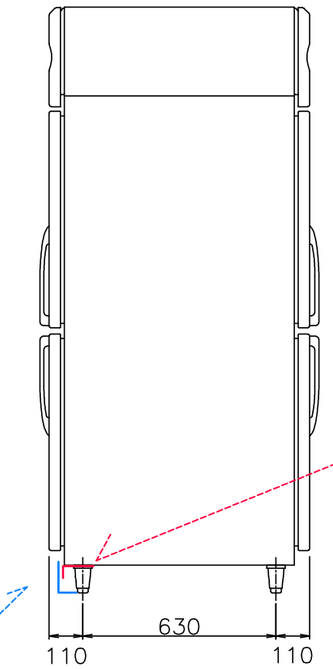

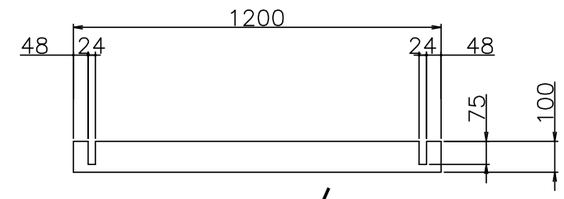

冷蔵庫用化粧板A
SUS430 t0.8mm No.4

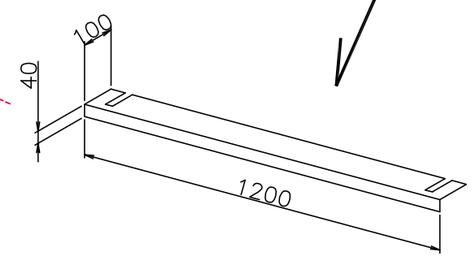

冷蔵庫用化粧板B
SUS430 t0.8mm No.4
※両側面折り返し要

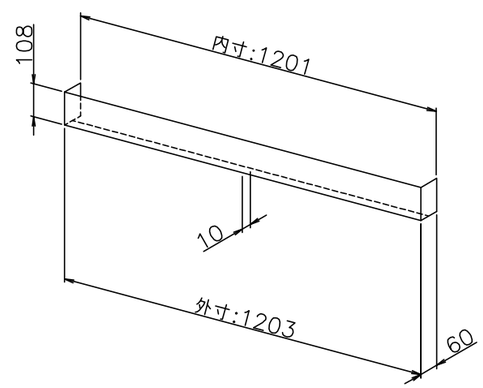

	縮　尺	検図	物件名称	品名	形式	寸法	台数	No.
	1/20		障害者支援施設　山形県　梓園　改築工事	キックパネルセット		W: 1203 D: 100 H: 108	1	B−10
	年月日	作図						

HSB幅540仕様

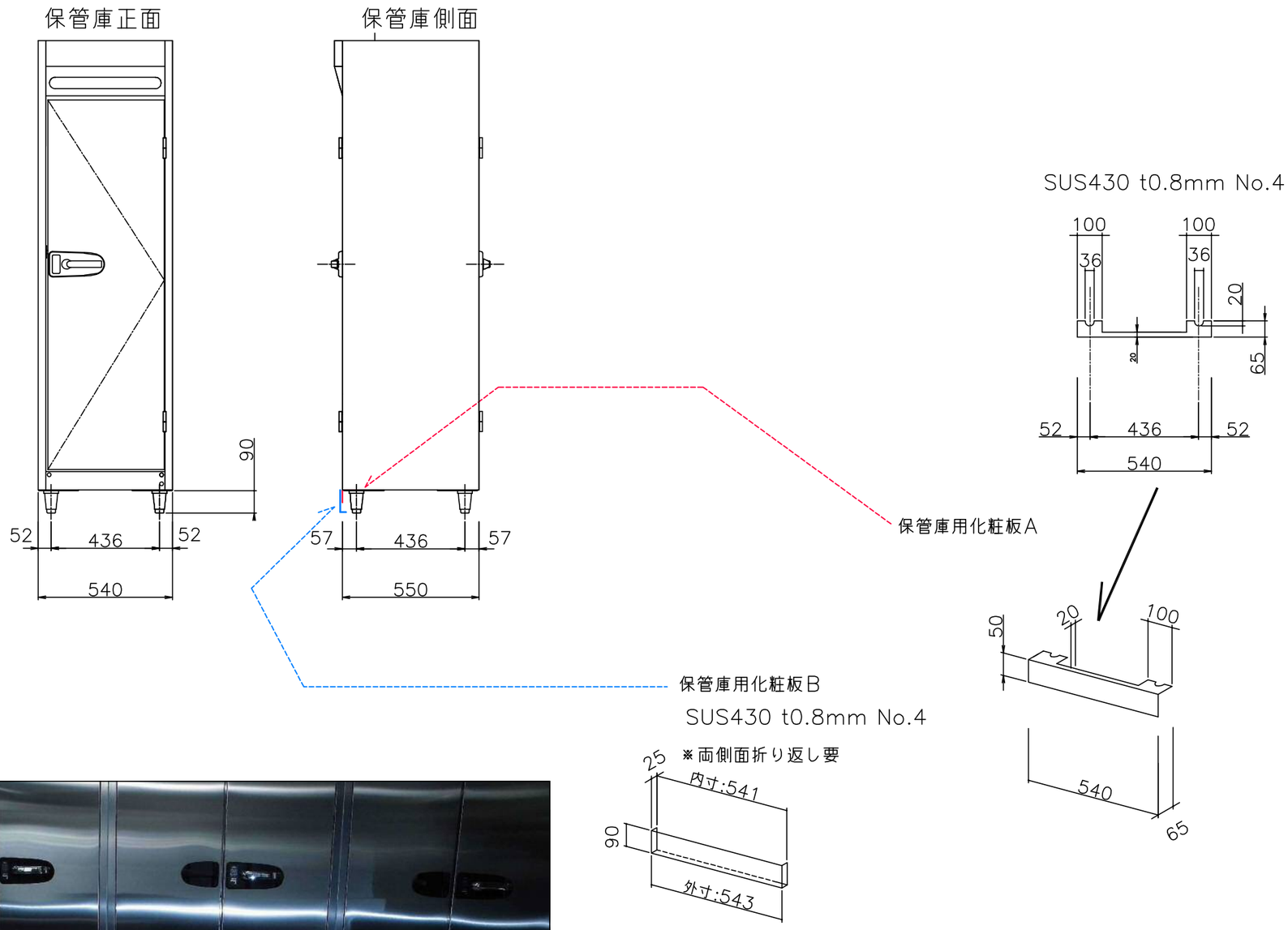

縮尺	検図	物件名称	品名	形式	寸法	台数	No.
1/20		障害者支援施設　山形県　梓園　改築工事	キックパネルセット		W: 543 D: 65 H: 90	1	B−11
年月日	作図						

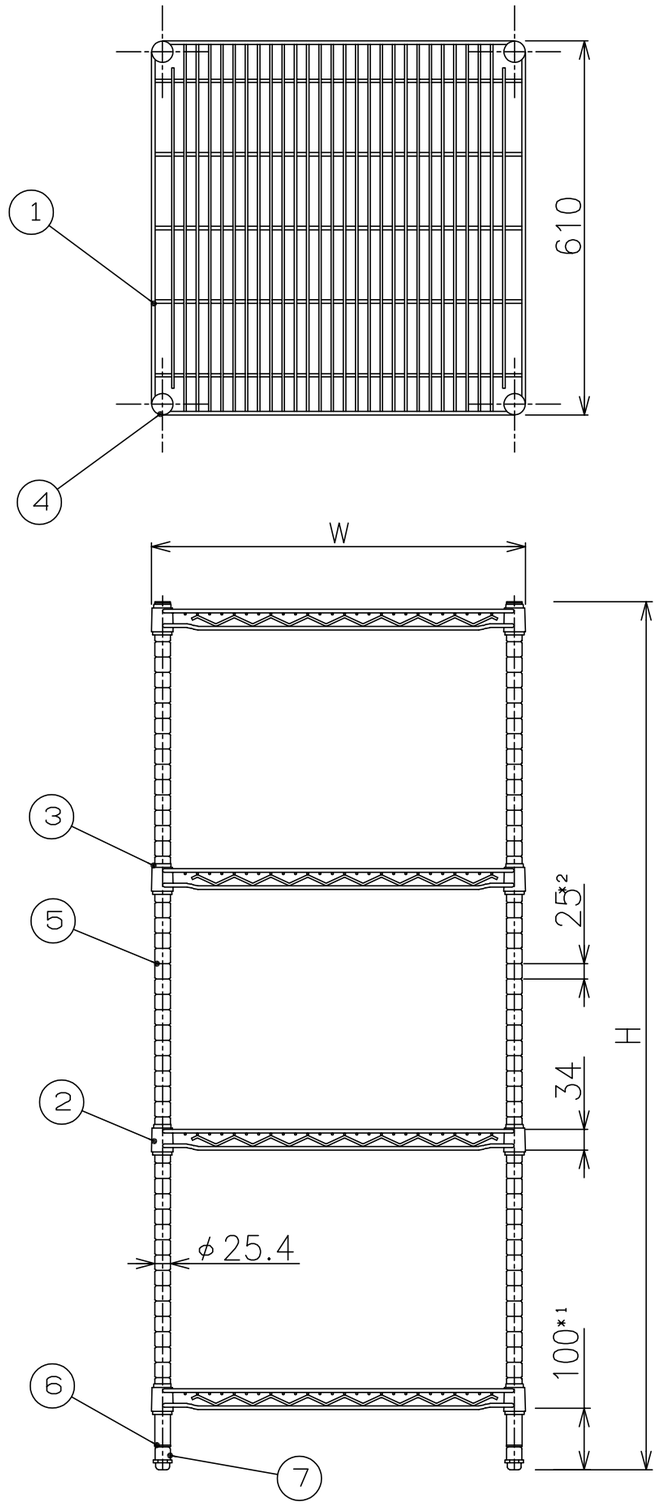

■ 仕様表

品　　名	エレファント・シェルフ
品　　番	N-TES-61Cシリーズ
許容荷重	260kg/棚

番号	部品名	材質
1	棚	SWRM 8 (クロームメッキ仕上)
2	ブラケット	STKM 11A-E-G (クロームメッキ仕上)
3	スリーブ	ABS
4	キャップ	ABS
5	ポール	SUS304
6	アジャストホルダー	ABS
7	アジャストボルト	M12×50, SS400 (ニッケルメッキ仕上)

個別仕様

品番	柱品番	棚品番	外形寸法(mm)	棚重量	重量
N-TES-13-6161C	P-13	6161C	W 602×D610×H1415	4.7kg	23kg
6176C		6176C	W 755×D610×H1415	5.4	26
6191C		6191C	W 907×D610×H1415	6.9	32
6110C		6110C	W1059×D610×H1415	7.9	36
6112C		6112C	W1209×D610×H1415	9.0	40
6115C		6115C	W1515×D610×H1415	11.5	50
6118C	↓	6118C	W1818×D610×H1415	13.7	59
N-TES-15-6161C	P-15	6161C	W 602×D610×H1625	4.7	24
6176C		6176C	W 755×D610×H1625	5.4	27
6191C		6191C	W 907×D610×H1625	6.9	33
6110C		6110C	W1059×D610×H1625	7.9	37
6112C		6112C	W1209×D610×H1625	9.0	41
6115C		6115C	W1515×D610×H1625	11.5	51
6118C	↓	6118C	W1818×D610×H1625	13.7	60
N-TES-19-6161C	P-19	6161C	W 602×D610×H1930	4.7	25
6176C		6176C	W 755×D610×H1930	5.4	28
6191C		6191C	W 907×D610×H1930	6.9	33
6110C		6110C	W1059×D610×H1930	7.9	37
6112C		6112C	W1209×D610×H1930	9.0	42
6115C		6115C	W1515×D610×H1930	11.5	52
6118C	↓	6118C	W1818×D610×H1930	13.7	61
N-TES-22-6161C	P-22	6161C	W 602×D610×H2225	4.7	25
6176C		6176C	W 755×D610×H2225	5.4	28
6191C		6191C	W 907×D610×H2225	6.9	34
6110C		6110C	W1059×D610×H2225	7.9	38
6112C		6112C	W1209×D610×H2225	9.0	43
6115C		6115C	W1515×D610×H2225	11.5	53
6118C	↓	6118C	W1818×D610×H2225	13.7	61

-(備考)-

1. 重量は、標準(4段棚)仕様の重量値を示す。
2. 棚重量は、棚1段の重量を示す。

-注記-

1. *1は、棚の最低位置寸法を示す。
2. *2は、棚の最低調整範囲を示す。

(2011年3月10日現在)

縮尺	検図	物件名称	品名	形式	寸法	台数	No.
1/10		障害者支援施設　山形県　梓園　改築工事	シェルフ(4段)	N-TES-19-6115C	W: 1515 D: 610 H: 1930	1	C-1
年月日	作図						

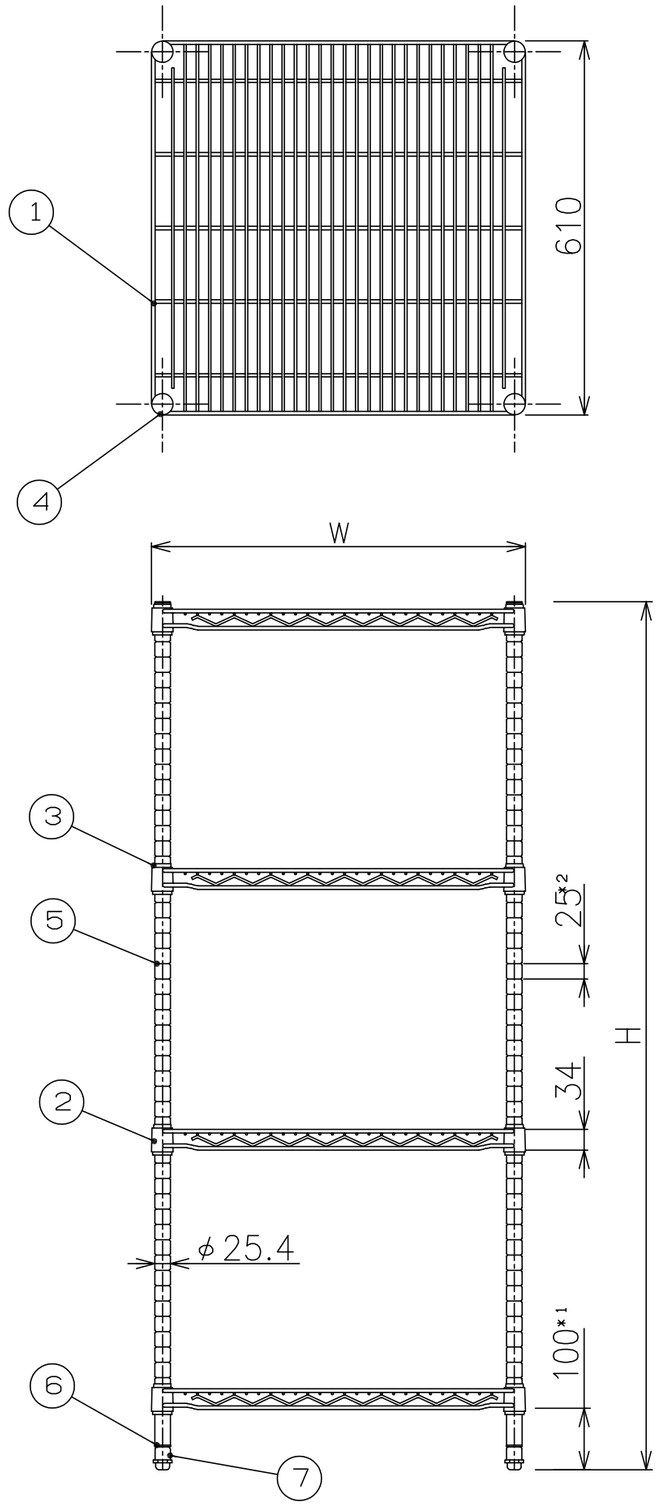

■ 仕様表

品　　名	エレファント・シェルフ
品　　番	N-TES-61Cシリーズ
許容荷重	260kg/棚

番号	部品名	材質
1	棚	SWRM 8 (クロームメッキ仕上)
2	ブラケット	STKM 11A-E-G (クロームメッキ仕上)
3	スリーブ	ABS
4	キャップ	ABS
5	ボール	SUS304
6	アジャストホルダー	ABS
7	アジャストボルト	M12×50, SS400 (ニッケルメッキ仕上)

個別仕様

品番	柱品番	棚品番	外形寸法(mm)	棚重量	重量
N-TES-13-6161C	P-13	6161C	W 602×D610×H1415	4.7kg	23kg
6176C		6176C	W 755×D610×H1415	5.4	26
6191C		6191C	W 907×D610×H1415	6.9	32
6110C		6110C	W1059×D610×H1415	7.9	36
6112C		6112C	W1209×D610×H1415	9.0	40
6115C		6115C	W1515×D610×H1415	11.5	50
6118C	↓	6118C	W1818×D610×H1415	13.7	59
N-TES-15-6161C	P-15	6161C	W 602×D610×H1625	4.7	24
6176C		6176C	W 755×D610×H1625	5.4	27
6191C		6191C	W 907×D610×H1625	6.9	33
6110C		6110C	W1059×D610×H1625	7.9	37
6112C		6112C	W1209×D610×H1625	9.0	41
6115C		6115C	W1515×D610×H1625	11.5	51
6118C	↓	6118C	W1818×D610×H1625	13.7	60
N-TES-19-6161C	P-19	6161C	W 602×D610×H1930	4.7	25
6176C		6176C	W 755×D610×H1930	5.4	28
6191C		6191C	W 907×D610×H1930	6.9	33
6110C		6110C	W1059×D610×H1930	7.9	37
6112C		6112C	W1209×D610×H1930	9.0	42
6115C		6115C	W1515×D610×H1930	11.5	52
6118C	↓	6118C	W1818×D610×H1930	13.7	61
N-TES-22-6161C	P-22	6161C	W 602×D610×H2225	4.7	25
6176C		6176C	W 755×D610×H2225	5.4	28
6191C		6191C	W 907×D610×H2225	6.9	34
6110C		6110C	W1059×D610×H2225	7.9	38
6112C		6112C	W1209×D610×H2225	9.0	43
6115C		6115C	W1515×D610×H2225	11.5	53
6118C	↓	6118C	W1818×D610×H2225	13.7	61

-(備考)-

1. 重量は、標準(4段棚)仕様の重量値を示す。
2. 棚重量は、棚1段の重量を示す。

-注記-

1. *1は、棚の最低位置寸法を示す。
2. *2は、棚の最低調整範囲を示す。

(2011年3月10日現在)

縮尺	検図	物件名称	品名	形式	寸法	台数	No.
1/10		障害者支援施設　山形県　梓園　改築工事	シェルフ(4段)	N-TES-19-6118C	W: 1818 D: 610 H: 1930	2	C-3
年月日	作図						

※　設置に関しての注意事項
設置する際には、以下のスペースを開けてください。
左右各5ｃｍ　背面15cm　天井30ｃｍ

※　排熱スペースとして確保してください。

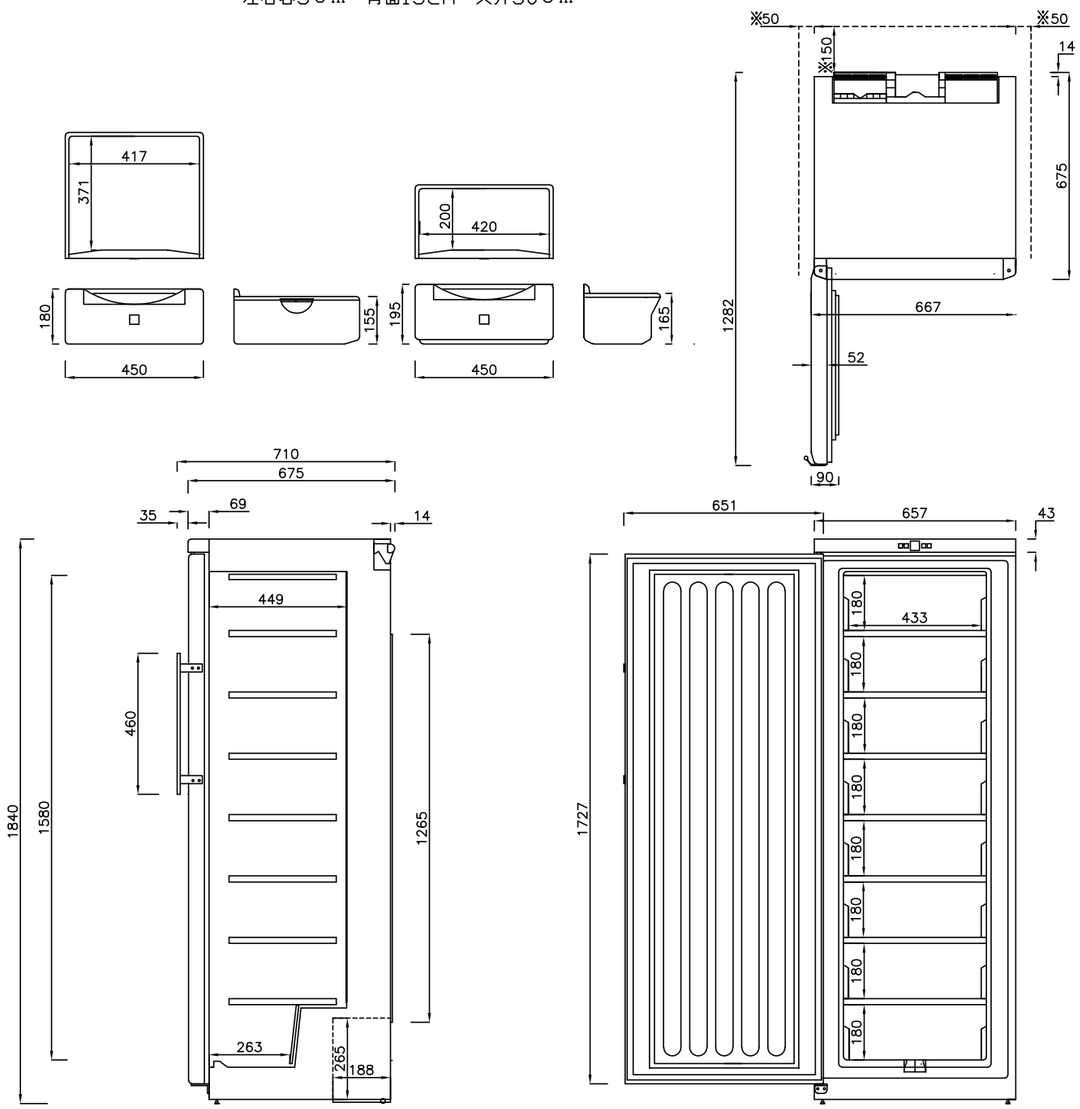

仕様書

型　式		SD-318 逆扉
外形寸法	幅（mm）	657
	奥行（mm）	710
	高さ（mm）	1840
有効内容積		約284リットル
外　箱		高級仕上鋼板
		白色アクリル樹脂焼き付塗装
内　箱		硬質樹脂
断熱材		硬質発泡ポリウレタン
扉		右開閉式　1枚扉
庫内照明		－
圧縮機		全密閉型
凝縮機		ワイヤーチューブ式
冷却機		鉄製ワイヤーチューブ式
		直冷式
冷　媒		R-600a
温度調節器		デジタルサーモ
性　能		庫内平均空気温度-30±3℃ （無負荷　周囲温度30℃ 湿度60%　直射日光受けず）
電　源		AC100V　1φ　50/60Hz
付属品	バスケット	8
	ソコバスケット	－
	マット	－
	霜取ヘラ	1
	扉ヘラ	－
	鍵	2
その他		運転スイッチ　警報停止スイッチ
定格消費電力（W，50/60Hz）		150/154
消費電流（A，50/60Hz）		2.81/2.37
消費電力量 （Kwh/月，50/60Hz）		69.17/67.16
製品重量（ｋｇ）		約91
温　度		-30℃±3℃ 周囲温度30℃　湿度60%無負荷条件
内寸法 （バスケット有効内寸法）		W417×D371×H155　7個
		W420×D200×H165　1個
温度調整範囲		-15～-30℃
電源コード		約2.7m

仕様・外観につきましては改良の予告なしに変更することがあります。
寸法表示は設計時の値であり、製造時に誤差が生じる事があります。

（既存品）

縮　尺	検図	物件名称	品名	形式	寸法	台数	No.
1/20		障害者支援施設　山形県　梓園　改築工事	検食用冷凍庫	SD-318	W:　657　D:　710　H:　1840	1	D-1
年月日	作図						

(既存品)

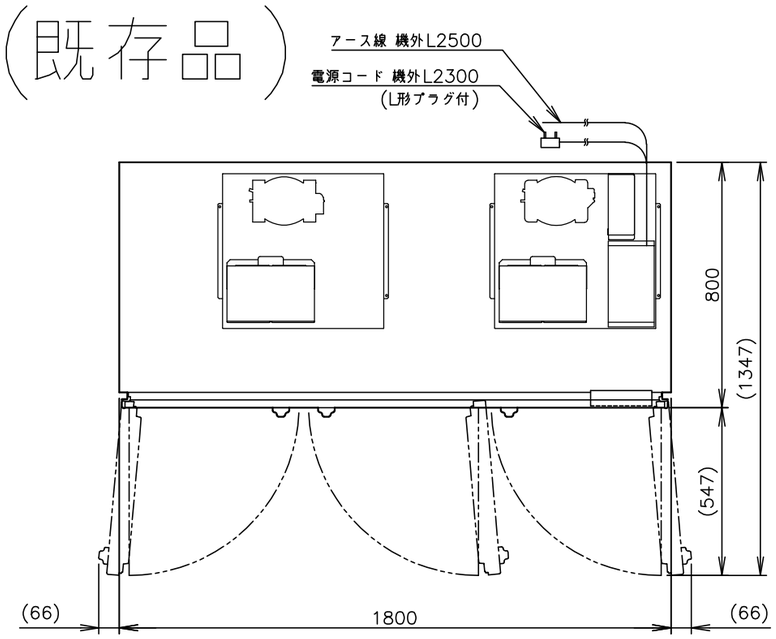

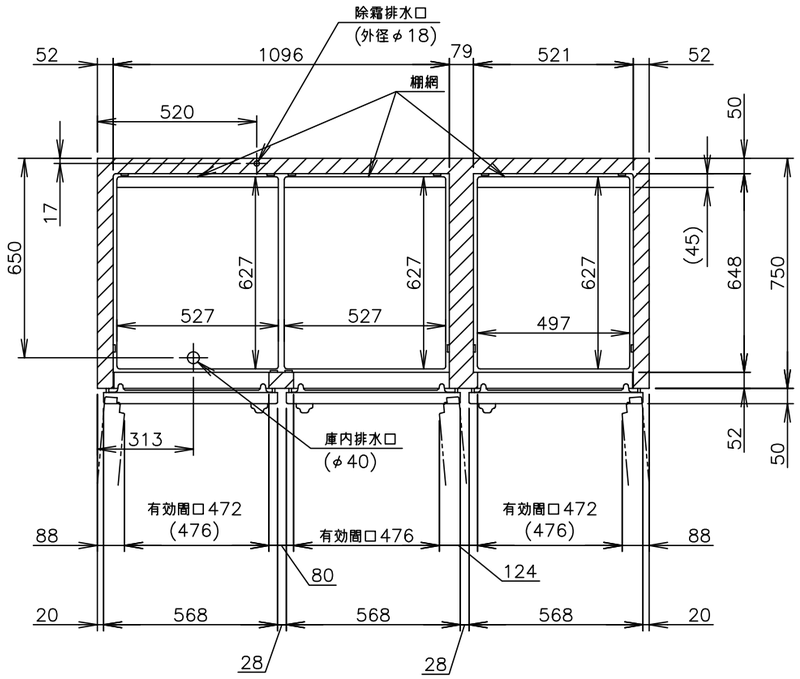

[注] 有効周口の( )内数値はヒンジを移動(4mm)させた時の寸法。

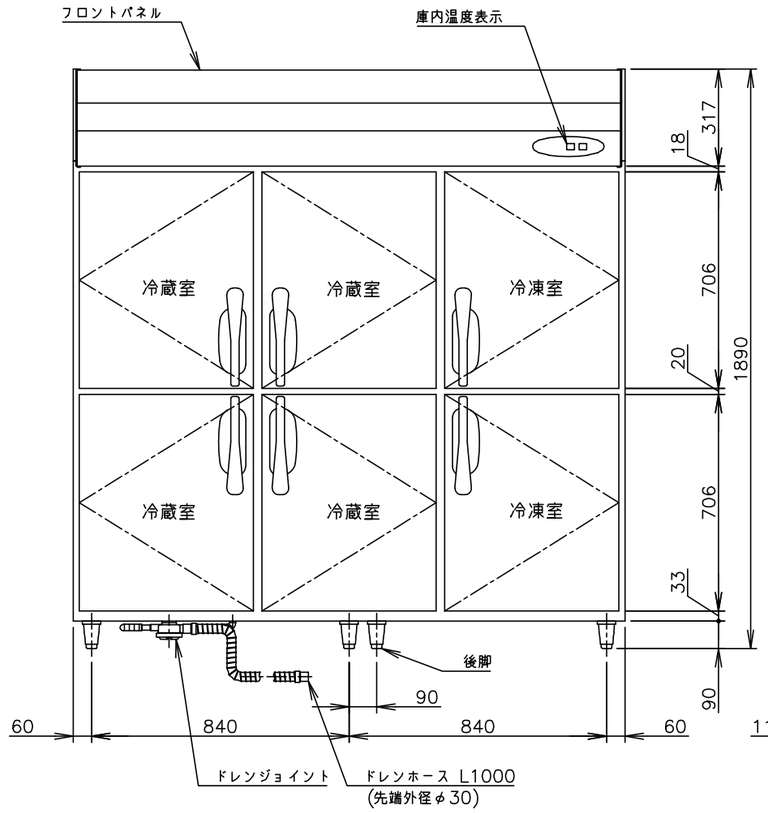

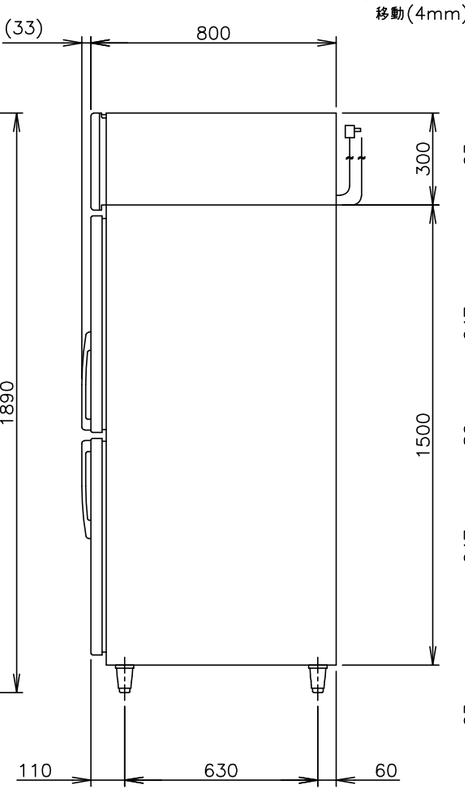

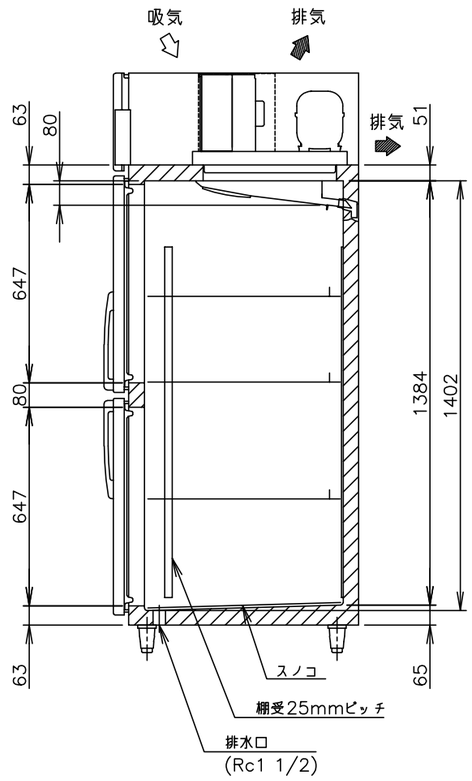

製品名	ホシザキ業務用冷凍冷蔵庫	
形名	HRF−180ZF	
電源	単相 100V 50/60Hz 容量0.88kVA(8.8A)	
電流	運転電流 4.3/4.3A 電動機定格電流 3.5/3.5A 始動電流 18/17A	
消費電力	電動機定格消費電力 300/315W(力率85/90%) 電熱装置定格消費電力 656W 冷却時消費電力 382/397W 霜取時消費電力 656/656W	
年間消費電力量	1880kWh/年	
放熱量	630/680W	
電源コード	2.3m(L形プラグ付)	
定格内容積	総内容積1562L(冷蔵室1060L、冷凍室502L)	
外形寸法	幅1800×奥行800×高さ1890(〜1920)mm	
内形寸法	冷蔵室	幅 1096×奥行648×高さ1384〜1402mm
	冷凍室	幅 521×奥行648×高さ1384〜1402mm
外装	ステンレス鋼板、亜鉛鉄板(後板、底板) フッ素プレコートステンレス鋼板(フロントパネル・扉)	
内装	ステンレス鋼板、ABS樹脂	
断熱材	硬質ポリウレタン一体発泡	
冷却方式	冷蔵室	強制対流式
	冷凍室	強制対流式
除霜方式	ヒータ式	
圧縮機	冷蔵室	全密閉形 出力200W(一定速)
	冷凍室	全密閉形 出力180W(インバータ)
凝縮器	冷蔵室	フィン&チューブ形 強制空冷式
	冷凍室	フィン&チューブ形 強制空冷式
冷却器	冷蔵室	フィン&チューブ形
	冷凍室	フィン&チューブ形
冷媒	冷蔵室	R134a
	冷凍室	R134a
庫内温度制御	冷蔵室	マイコン制御(デジタル温度表示)−6〜12℃調節可能
	冷凍室	マイコン制御(デジタル温度表示)−25〜−7℃調節可能
除霜制御	マイコン制御	
電気回路保護	漏電遮断器(過電流保護付)、アース線	
冷媒回路保護	冷蔵室	モータプロテクタによる圧縮機停止(自動復帰)
	冷凍室	ケースサーモによる圧縮機停止(自動復帰)
脚	樹脂製90〜120mm調整可能	
棚網	棚網(9枚)+スノコ(3枚)	
製品質量	197kg (梱包時 205kg)	
梱包	簡易ダンボール梱包 幅1870×奥行890×高さ1960mm	
付属品	ドレンジョイント一式、ドレンホース2本	
使用条件	周囲温度5〜35℃ 電圧変動:定格電圧の±10%以内	

※仕様・外観につきましては、改良のため予告なく変更することがあります。

1. 設置条件について
   場所、給排水、電源等は取扱説明書・据付工事説明書に従って正しく行ってください。
   また、本体設置スペースは、設置条件により若干異なることがありますので、10mm程度余裕をとってください。
   (吸排気スペース・配管スペース等は本体設置スペースとは別に確保が必要です。)
2. 放熱量は、周囲温度30℃における最終到達温度の時の値です。
3. 製品コード:R146−C001

消費電力量について
・年間消費電力量は、JIS B8630(2009年版)で決められた測定方法と計算方法において得られた値を表示しております。
・消費電力量は、付加機能(オプション)のない標準品により表示しております。
付加機能(オプション)を追加した製品は消費電力量が増加する場合があります。

縮尺	検図	物件名称	品名	形式	寸法	台数	No.
1/20		障害者支援施設 山形県 梓園 改築工事	冷凍冷蔵庫	HRF−180ZF	W: 1800 D: 800 H: 1890	1	D−2
年月日	作図						

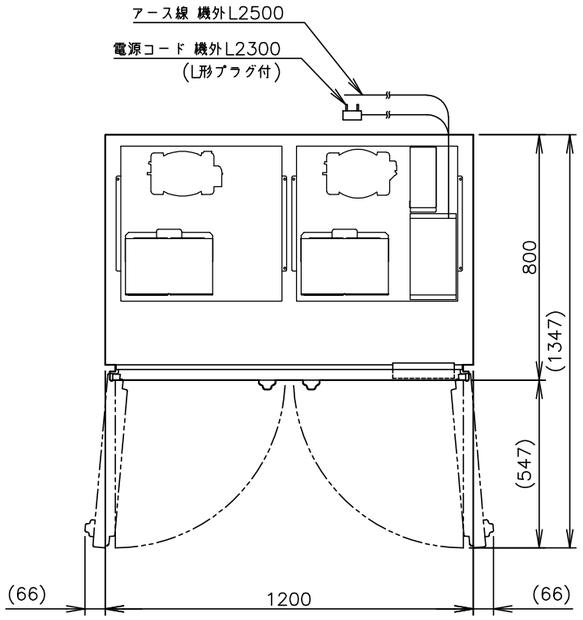

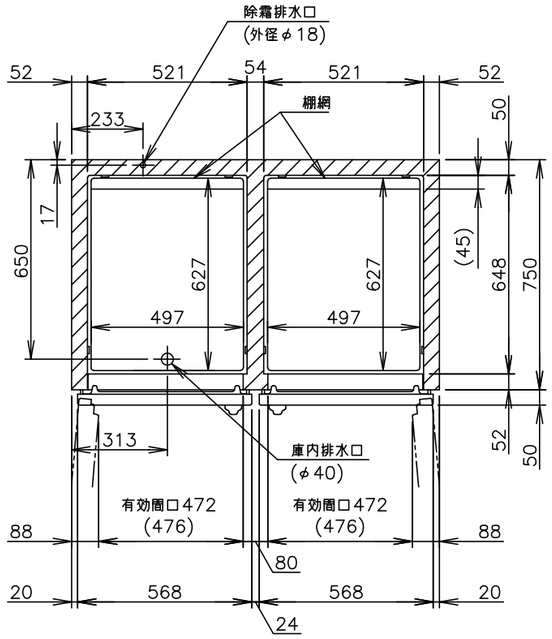

[注] 有効間口の( )内数値はヒンジを移動(4mm)させた時の寸法。

(既存品)

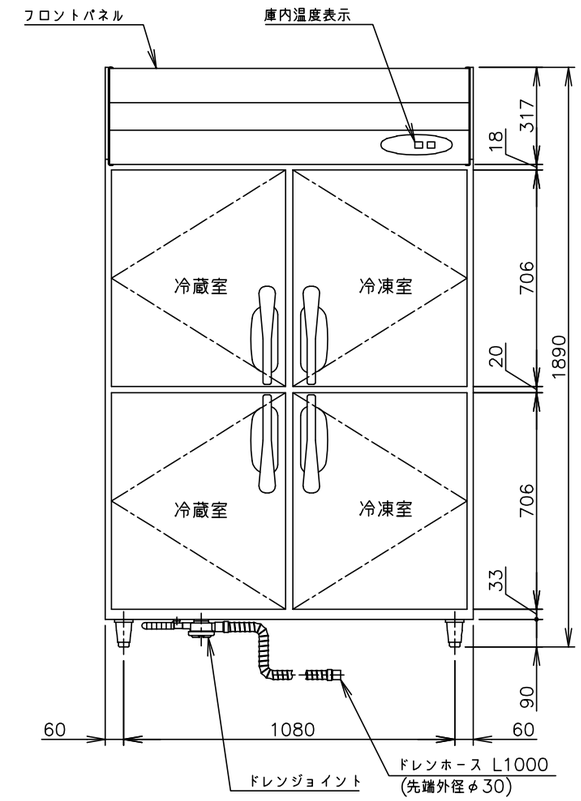

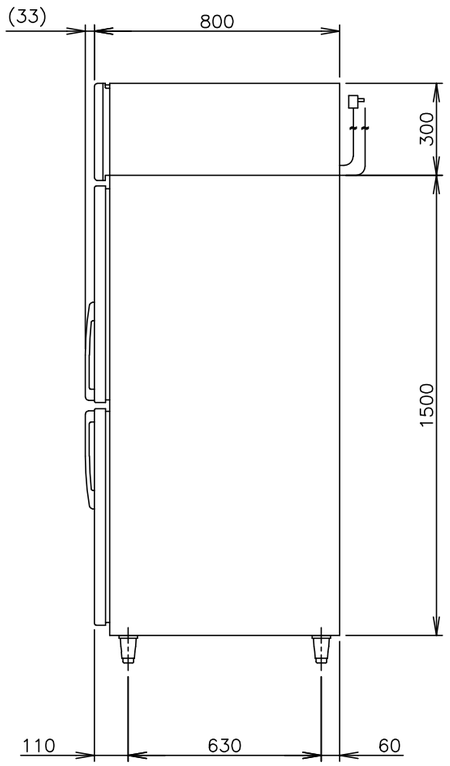

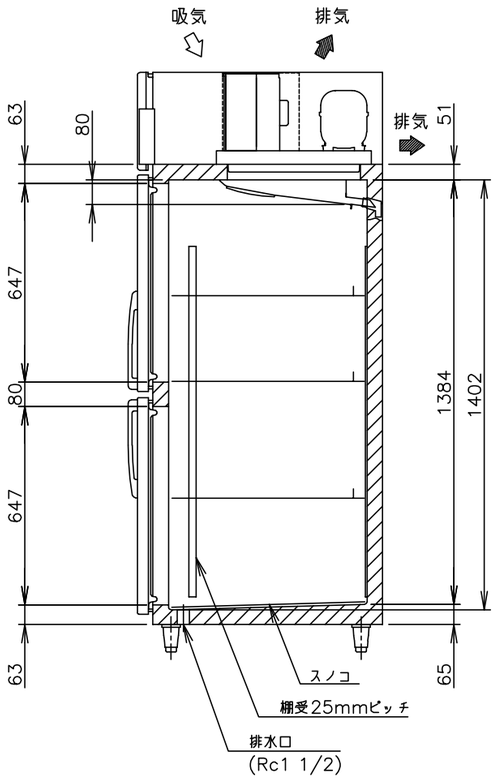

製品名	ホシザキ業務用冷凍冷蔵庫	
形名	HRF−120ZF	
電源	単相 100V 50/60Hz 容量0.86kVA(8.6A)	
電流	運転電流 4.8/4.6A 電動機定格電流 4.1/3.9A 始動電流 22/21A	
消費電力	電動機定格消費電力 315/320W(力率76/82%) 電熱装置定格消費電力 644W 冷却時消費電力 385/390W 霜取時消費電力 644/644W	
年間消費電力量	1640kWh/年	
放熱量	590/580W	
電源コード	2.3m(L形プラグ付)	
定格内容積	総内容積1004L(冷蔵室502L、冷凍室502L)	
外形寸法	幅1200×奥行800×高さ1890(〜1920)mm	
内形寸法	冷蔵室	幅 521×奥行648×高さ1384〜1402mm
	冷凍室	幅 521×奥行648×高さ1384〜1402mm
外装	ステンレス鋼板、亜鉛鉄板(後板、底板) フッ素プレコートステンレス鋼板(フロントパネル・扉)	
内装	ステンレス鋼板、ABS樹脂	
断熱材	硬質ポリウレタン一体発泡	
冷却方式	冷蔵室	強制対流式
	冷凍室	強制対流式
除霜方式	ヒータ式	
圧縮機	冷蔵室	全密閉形 出力100W(一定速)
	冷凍室	全密閉形 出力180W(インバータ)
凝縮器	冷蔵室	フィン&チューブ形 強制空冷式
	冷凍室	フィン&チューブ形 強制空冷式
冷却器	冷蔵室	フィン&チューブ形
	冷凍室	フィン&チューブ形
冷媒	冷蔵室	R134a
	冷凍室	R134a
庫内温度制御	冷蔵室	マイコン制御(デジタル温度表示)−6〜12℃調節可能
	冷凍室	マイコン制御(デジタル温度表示)−25〜−7℃調節可能
除霜制御	マイコン制御	
電気回路保護	漏電遮断器(過電流保護付)、アース線	
冷媒回路保護	冷蔵室	モータプロテクタによる圧縮機停止(自動復帰)
	冷凍室	ケースサーモによる圧縮機停止(自動復帰)
脚	樹脂製90〜120mm調整可能	
棚網	棚網(6枚)+スノコ(2枚)	
製品質量	152kg (梱包時 158kg)	
梱包	簡易ダンボール梱包 幅1270×奥行890×高さ1960mm	
付属品	ドレンジョイント一式、ドレンホース2本	
使用条件	周囲温度5〜35℃ 電圧変動:定格電圧の±10%以内	

※仕様・外観につきましては、改良のため予告なく変更することがあります。

1. 設置条件について
   場所、給排水、電源等は取扱説明書・据付工事説明書に従って正しく行ってください。
   また、本体設置スペースは、設置条件により若干異なることがありますので、10mm程度余裕をとってください。
   (吸排気スペース・配管スペース等は本体設置スペースとは別に確保が必要です。)
2. 放熱量は、周囲温度30℃における最終到達温度の時の値です。
3. 製品コード:R143−C001

消費電力量について
・年間消費電力量は、JIS B8630(2009年版)で決められた測定方法と計算方法において得られた値を表示しております。
・消費電力量は、付加機能(オプション)のない標準品により表示しております。
付加機能(オプション)を追加した製品は消費電力量が増加する場合があります。

縮尺	検図	物件名称	品名	形式	寸法	台数	No.
1/20		障害者支援施設 山形県 梓園 改築工事	冷凍冷蔵庫	HRF−120ZF	W: 1200 D: 800 H: 1890	1	D−3
年月日	作図						

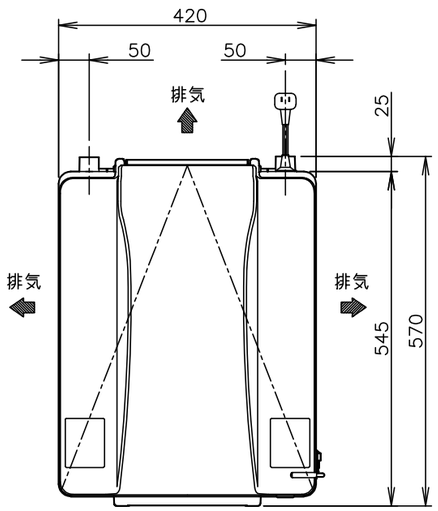

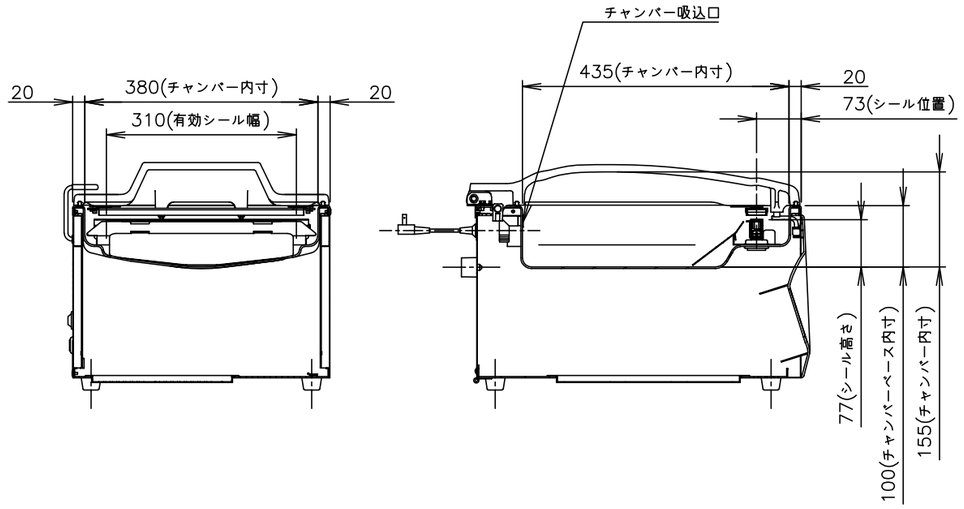

チャンバー内寸

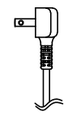

L形プラグ形状

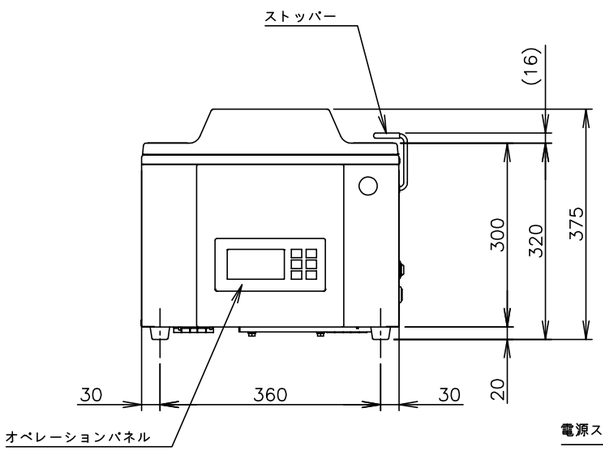

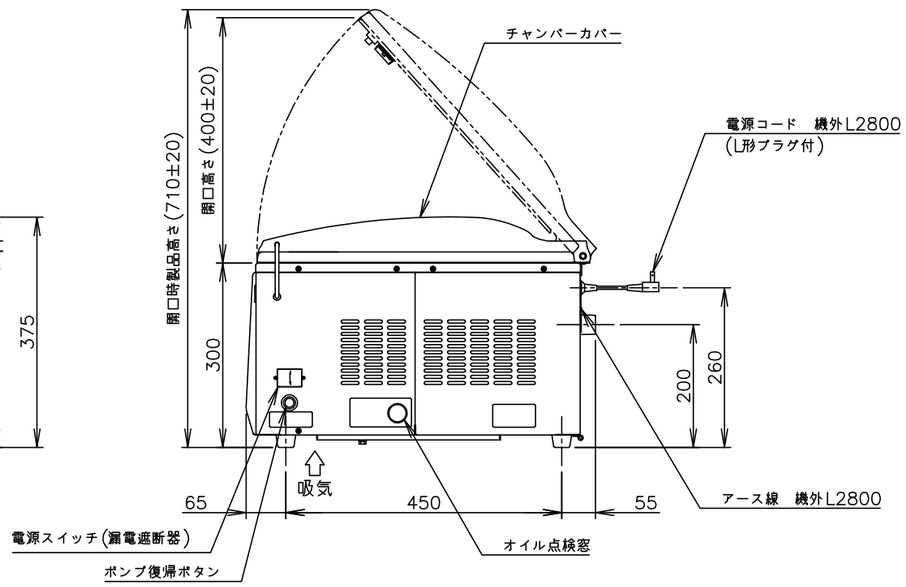

製品名	ホシザキ真空包装機
形名	HPS−300B
電源	単相100V　50/60Hz　容量1.22kVA(12.2A)
電流	最大運転電流　12.2A
消費電力	定格消費電力　920/950W
真空引き	チャンバー式
外形寸法	幅420×奥行570×高さ375mm
外装	ステンレス鋼板　SUS439　NO.4　チャンバーカバー：ポリカーボネート樹脂
チャンバー内寸法	幅380×奥行435×高さ155mm
チャンバー内容積	17L
真空ポンプ	油回転式　550W　ガスバラスト弁付 最大排気速度　11m³/h
シール方式	インパルス式
シール長さ	310mm
最大袋寸法	幅300×長さ450mm
接着部仕様温度	180℃
制御方法	マイコン制御
保護	電気回路保護：漏電遮断器(過電流保護付)、アース線 真空ポンプ：プロテクタによる真空ポンプ停止(手動復帰)
製品質量	49kg　(梱包時　約55kg)
付属品	スペーサー、シールヒータテープ、プレートテープ、袋(大)×5、袋(小)×5
梱包	全ダンボール梱包　幅540×奥行690×高さ520mm
使用条件	周囲温度5～35℃　電圧変動　上限：定格電圧の＋8%以内 下限：定格電圧の－10%以内

※仕様・外観につきましては、改良のため予告なく変更することがあります。

1. 設置条件について
   場所、電源等は取扱説明書・据付工事説明書に従って
   正しく行ってください。
   また、本体設置スペースは、設置条件により若干異なることが
   ありますので、10mm程度の余裕を取ってください。
2. 本仕様書は室温30±2℃における測定値です。
3. 製品の右側面にはオイル点検窓があります。オイルの状態が
   目視できるようなすき間を取ってください。
4. 吸込口や吐出口をふさがないようにし、風通しをよくして
   ください。すき間がないと、排熱が悪くなり故障の原因となります。
5. 元ブレーカー容量は15A　125Vです。
   必ず専用回路(過負荷・短絡保護あり)を使用してください。
6. 付属の包装袋は確認用です。袋が必要な場合は、ホシザキ販売会社に
   連絡してください。
7. 製品コード：V099

縮　尺	検図	物件名称	品名	形式	寸法	台数	No.
1/10		障害者支援施設　山形県　梓園　改築工事	真空包装機	HPS−300B	W:　420　D:　570　H:　375	1	D−4
年月日	作図						

HOSHIZAKI

1	天板	SUS430 厚さ1.2mm No.4仕上
2	本体フレーム	SUS430 Lアングル 25×25×厚さ3mm
3	脚	SUS430 丸パイプ φ38mm #400仕上
4	スノコ	SUS430 厚さ1.2mm #400仕上 脱着式平棚
5	脚枠	SUS430 丸パイプ φ32mm #400仕上
6	脚先	SUS304 アジャスト

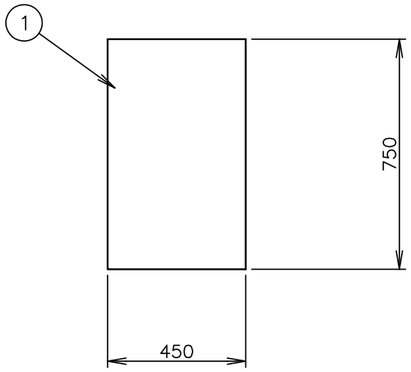

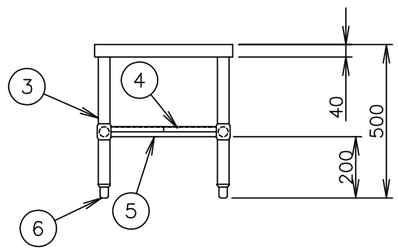

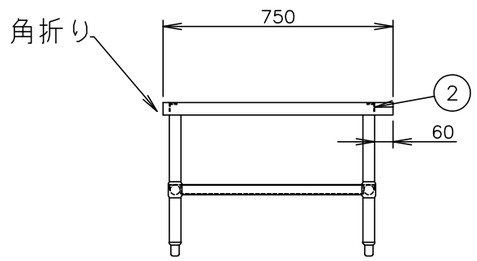

バックガードなし

ホシザキ東北株式会社	縮尺 1/20	検図	物件名称 障害者支援施設 山形県 梓園 改築工事	品名 ローテーブル	形式	寸法 W: 450 D: 750 H: 500	台数 1	No. D−5
	年月日	作図 斎藤						

1	天板	SUS430 厚さ1.2mm No.4仕上
2	本体キャビネット	SUS430 厚さ1.0mm No.4仕上 内部タイコ張り
3	引出し	SUS430 厚さ1.0mm No.4仕上 ストッパー付スライドレール
4	本体中棚	SUS430 厚さ1.0mm No.4仕上
5	本体底板	SUS430 厚さ1.0mm No.4仕上
6	扉	SUS430 厚さ0.8mm No.4仕上 上吊式引違扉
7	取手	TO−94 スギコ産業(株)製
8	脚	SUS304 アジャスト 本体取付M20

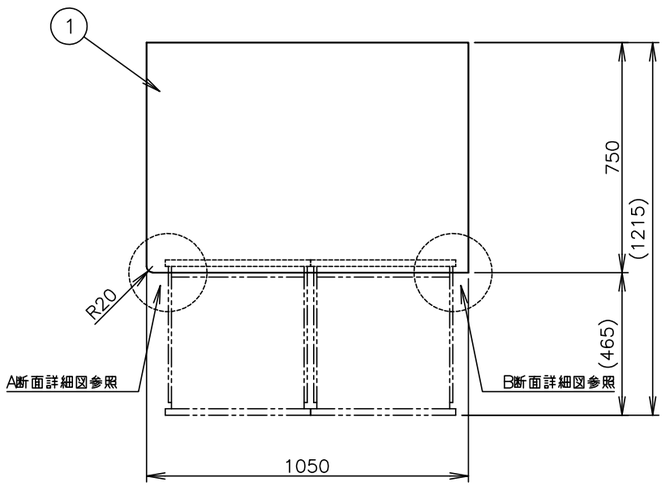

左側面・正面フルR

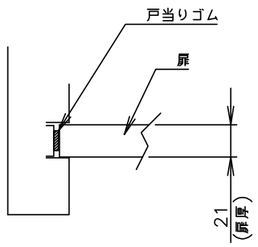

A断面(下部引戸)詳細図

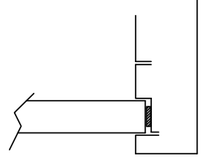

B断面(下部引戸)詳細図

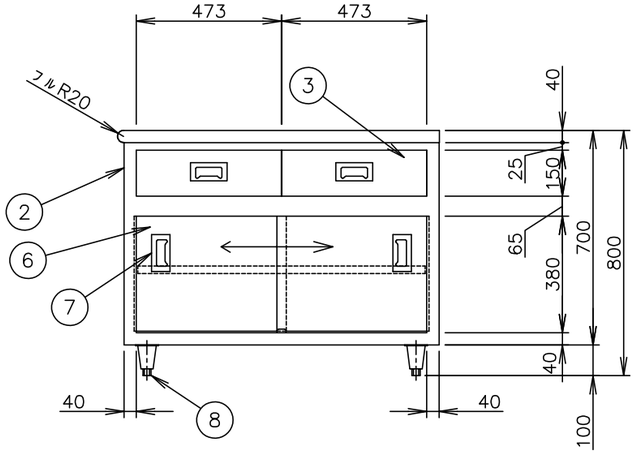

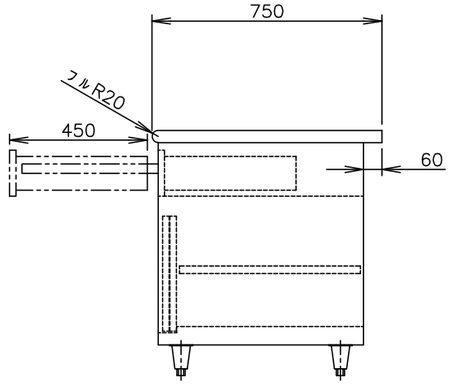

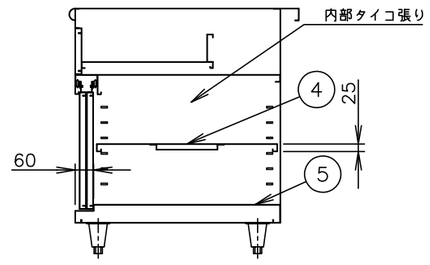

側面断面図

バックガードなし・引出し2個・扉引戸式

縮尺	検図	物件名称	品名	形式	寸法	台数	No.
1/20		障害者支援施設　山形県　梓園　改築工事	引出付キャビネットテーブル		W: 1050 D: 750 H: 800	1	D−6
年月日	作図						

1	天板	SUS430 厚さ1.2mm No.4仕上
2	本体フレーム	SUS430 Lアングル 25×25×厚さ3mm
3	脚	SUS430 丸パイプ φ38mm #400仕上
4	スノコ	SUS430 厚さ1.2mm #400仕上 脱着式平棚
5	脚枠	SUS430 丸パイプ φ32mm #400仕上
6	キャスター	ウレタン製自在車輪 φ100mm(対角ストッパー付)

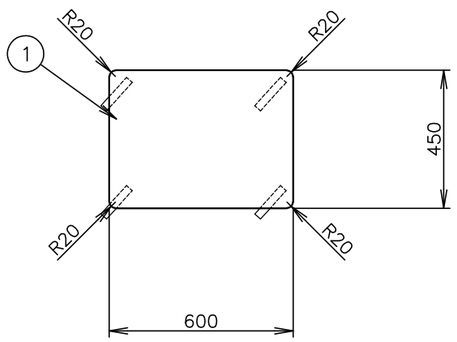

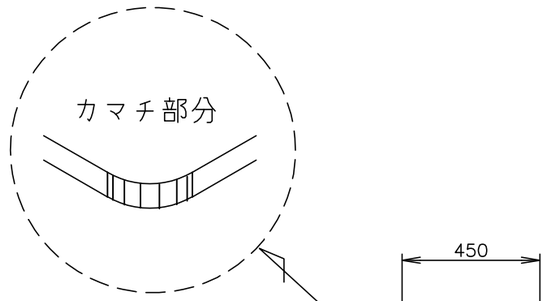

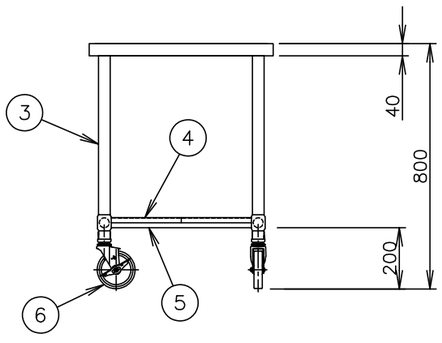

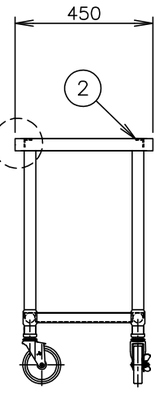

縮尺	検図	物件名称	品名	形式	寸法	台数	No.
1/20		障害者支援施設　山形県　桿園　改築工事	移動テーブル		W: 600 D: 450 H: 800	2	D-7
年月日	作図						

1	天板	SUS430 厚さ1.2mm No.4仕上
2	本体キャビネット	SUS430 厚さ1.0mm No.4仕上 内部タイコ張り
3	本体中棚	SUS430 厚さ1.0mm No.4仕上
4	本体底板	SUS430 厚さ1.0mm No.4仕上
5	扉	SUS430 厚さ0.8mm No.4仕上 上吊式引違扉
6	取手	TO−94 スギコ産業(株)製
7	脚	SUS304 アジャスト 本体取付M20

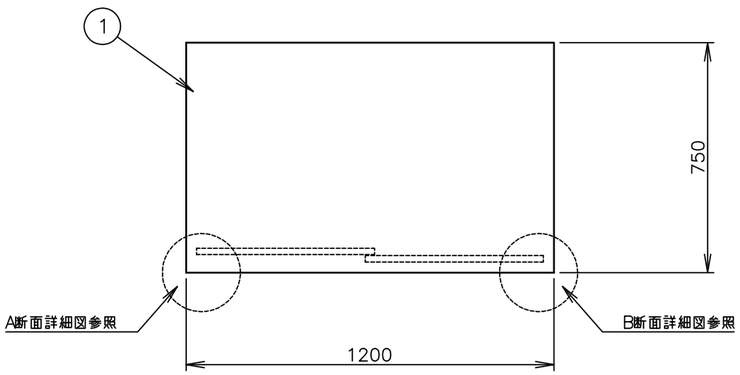

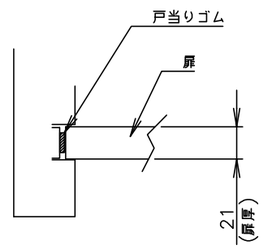

A断面詳細図

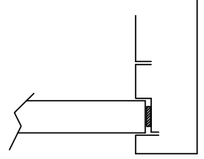

B断面詳細図

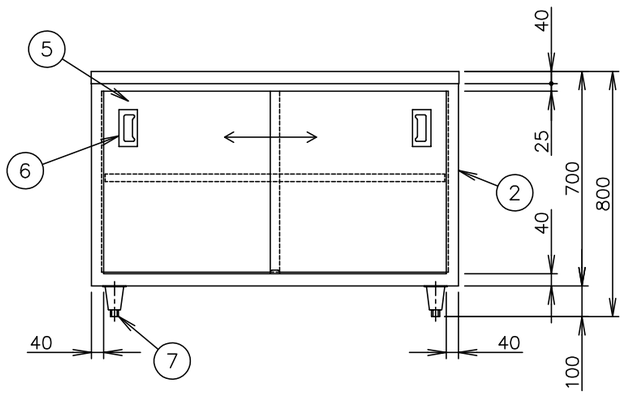

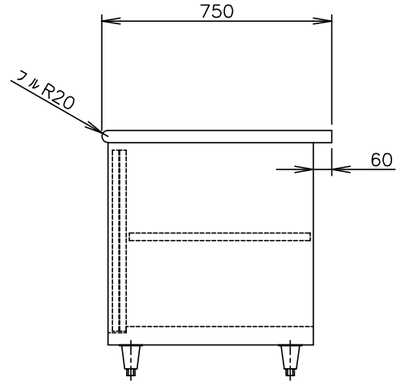

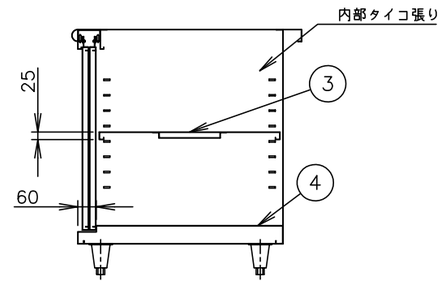

側面断面図

バックガードなし・扉引戸式

縮尺	検図	物件名称	品名	形式	寸法	台数	No.
1/20		障害者支援施設　山形県　梓園　改築工事	キャビネットテーブル	HCT−127−A	W: 1200 D: 750 H: 800	2	D−8
年月日	作図						

1	天板	SUS430 厚さ 1.0mm No.4仕上 裏面タイコ張り
2	脚	SUS430 丸パイプ φ32mm No.4仕上
3	パイプソケット	SUS430 丸パイプ φ32mm用

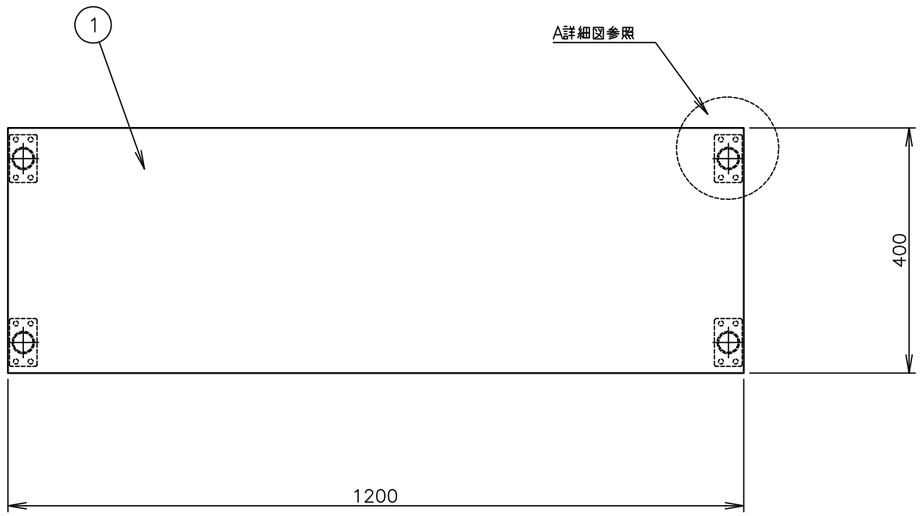

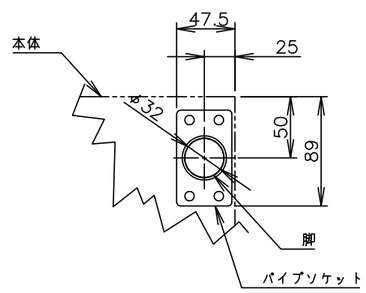

A詳細図(1/5)

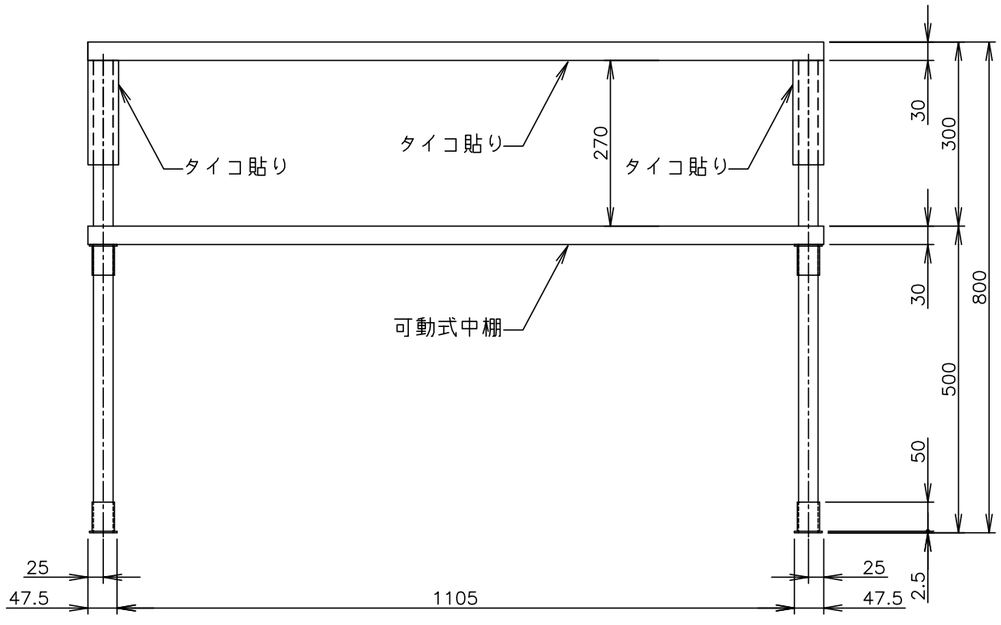

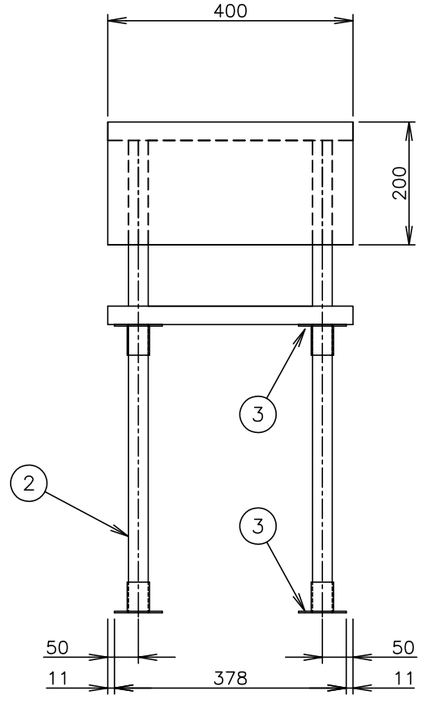

両面アイランドタイプ・棚2段

縮尺	検図	物件名称	品名	形式	寸法	台数	No.
1/10		障害者支援施設 山形県 梓園 改築工事	オーバーシェルフ		W: 1200 D: 400 H: 800	1	D-9
年月日	作図						

（既存品）

VA-20

●輪切り、短冊切り、角千切り、丸千切り、卸しの刃物プレートにより根菜・葉菜類を用途に応じた多彩な形に切截処理。

●肉挽器も取付可能（オプション）。VAタイプは卓上式でも使用可能。

●合成調理機・野菜切機仕様表

形　式	寸　法 間口×奥行×高さ （mm）	機械寸法 間口×奥行×高さ （mm）	電気容量 （kW）
GO-41	約460×865×970 約460×835×970	約360×865×395 約360×835×395	単相100V 三相200V　0.4
VA-20	約650×830×1007	約360×650×457	~~単相100V~~ 三相200V　0.2
VA-40	約460×815×　967	約360×750×457	単相100V 三相200V　0.4

縮　尺	検図	物件名称	品名	形式	寸法	台数	No.
NO		障害者支援施設　山形県　梓園　改築工事	野菜調理器	VA−20	W:　380　D:　630　H:　460	1	D−10
年月日	作図						

1	天板	SUS430 厚さ1.2mm No.4仕上
2	本体フレーム	SUS430 Lアングル 25×25×厚さ3mm
3	化粧板	SUS430 厚さ0.8mm No.4仕上 3方化粧
4	脚	SUS430 丸パイプ φ38mm #400仕上
5	スノコ	SUS430 厚さ1.2mm #400仕上 脱着式平棚
6	脚枠	SUS430 丸パイプ φ32mm #400仕上
7	脚先	SUS304 アジャスト
8	排水トラップ	TO−195(配管接続径40A・大型ゴミ収納器付) スギコ産業(株)製
付属品		ジャバラホース(先端外径φ35)又は、排水システム本体アダプタセット(40A用)

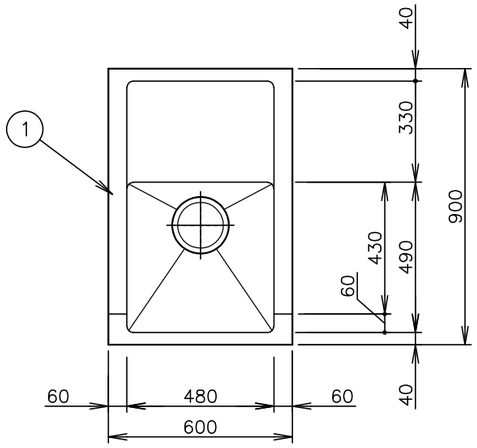

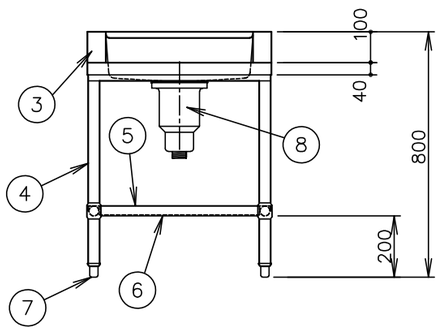

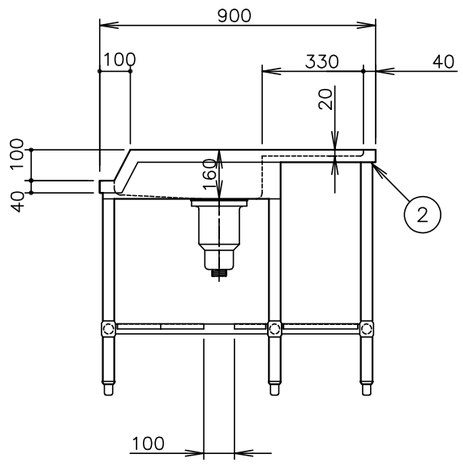

縮尺	検図	物件名称	品名	形式	寸法	台数	No.
1/20		障害者支援施設 山形県 梓園 改築工事	スライサーシンク		W: 600 D: 900 H: 800	1	D−11
年月日	作図						

1	天板	SUS430 厚さ1.2mm No.4仕上
2	本体フレーム	SUS430 Lアングル 25×25×厚さ3mm
3	脚	SUS430 丸パイプ φ38mm #400仕上
4	スノコ	SUS430 厚さ1.2mm #400仕上 脱着式平棚
5	脚枠	SUS430 丸パイプ φ32mm #400仕上
6	脚先	SUS304 アジャスト
7	目皿栓	TO−183(配管接続径40A) スギコ産業(株)製
付属品		ジャバラホース(先端外径φ35)又は、排水システム本体アダプタセット(40A用)

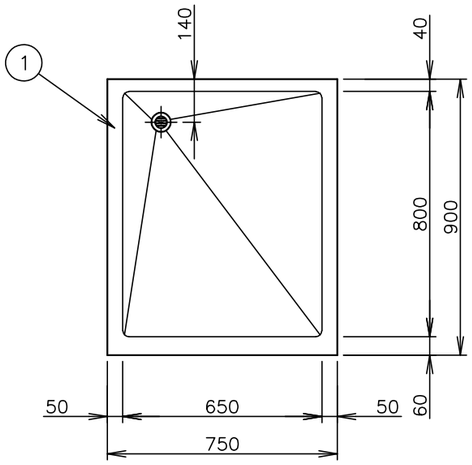

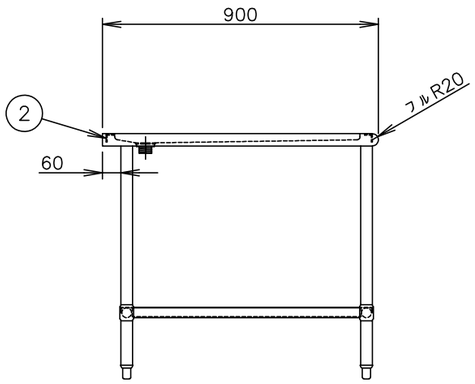

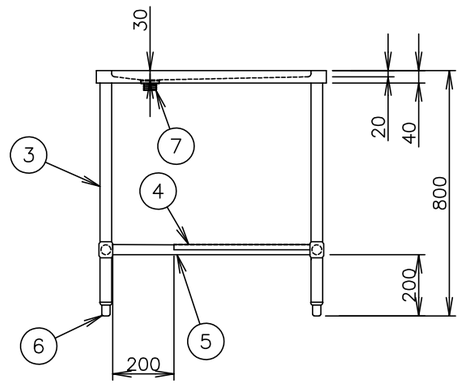

バックガードなし・段落ち付対応用

縮尺	検図	物件名称	品名	形式	寸法	台数	No.
1/20		障害者支援施設 山形県 梓園 改築工事	水切テーブル		W: 750 D: 900 H: 800	1	D−12
年月日	作図						

1	天板	SUS430 厚さ 1.0mm No.4仕上 裏面タイコ張り
2	脚	SUS430 丸パイプ φ32mm No.4仕上
3	パイプソケット	SUS430 丸パイプ φ32mm用

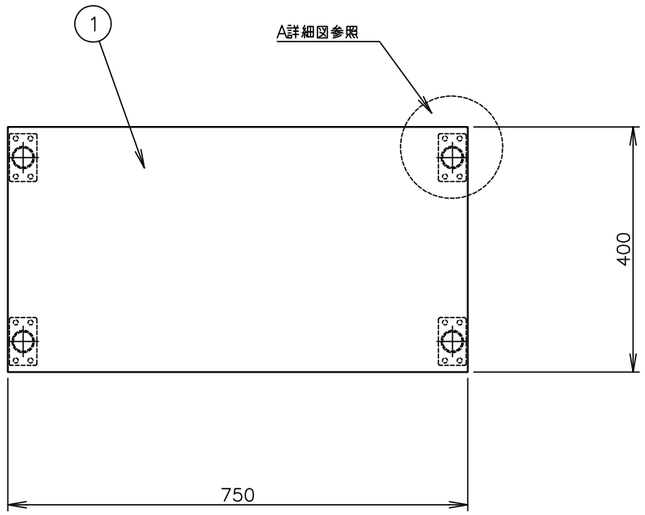

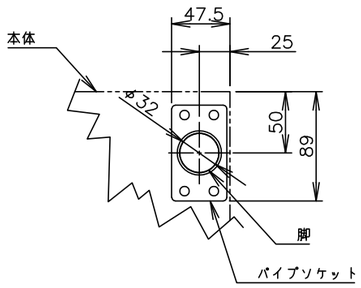

A詳細図(1/5)

全周角折り

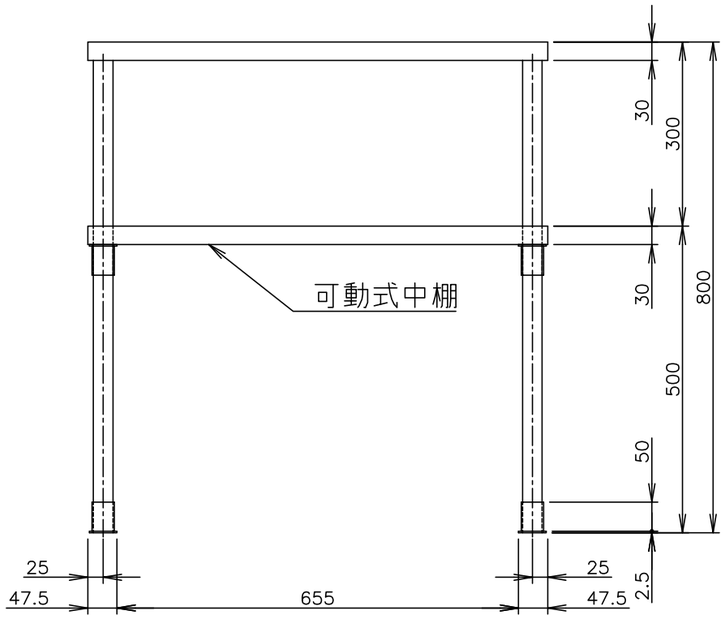

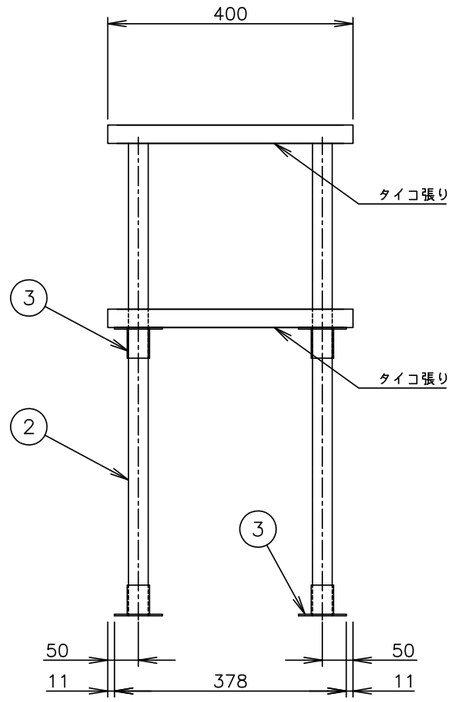

両面アイランドタイプ・棚2段

縮尺	検図	物件名称	品名	形式	寸法	台数	No.
1/10		障害者支援施設　山形県　梓園　改築工事	オーバーシェルフ		W: 750 D: 400 H: 800	1	D-13
年月日	作図						

1	天板	SUS430 厚さ1.2mm No.4仕上
2	本体フレーム	SUS430 Lアングル 25×25×厚さ3mm
3	化粧板	SUS430 厚さ0.8mm No.4仕上 3方化粧
4	脚	SUS430 丸パイプ φ38mm #400仕上
5	スノコ	SUS430 厚さ1.2mm #400仕上 脱着式平棚
6	脚枠	SUS430 丸パイプ φ32mm #400仕上
7	脚先	SUS304 アジャスト
8	オーバーフロー	TO−232 スギコ産業(株)製
9	排水トラップ	TO−195(配管接続径40A・大型ゴミ収納器付) スギコ産業(株)製
付属品		ジャバラホース(先端外径φ35)又は、排水システム本体アダプタセット(40A用)

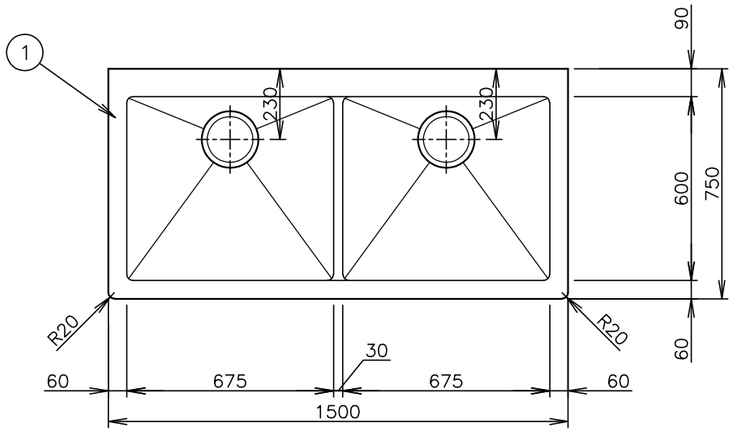

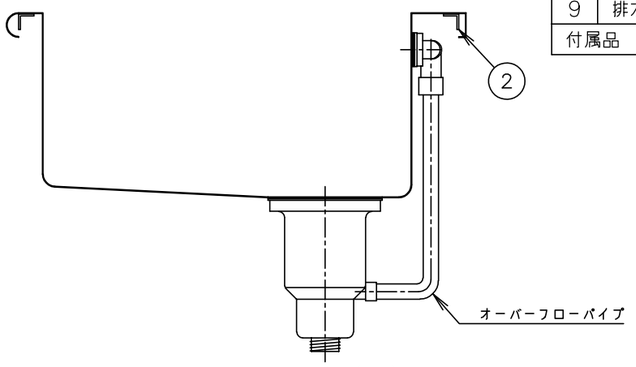

シンク部詳細(1/10)

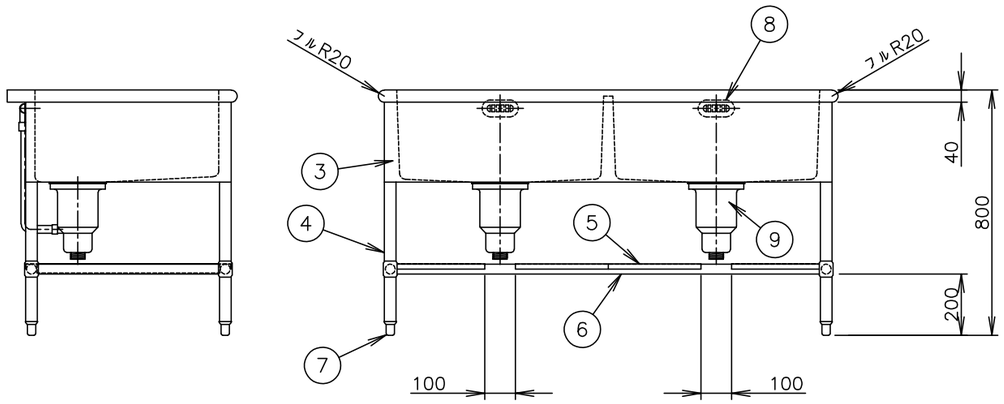

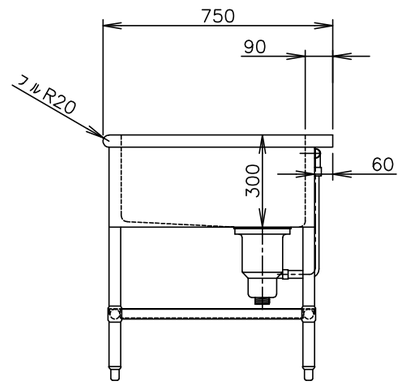

この製品は、下図のような設置状況で使用します。

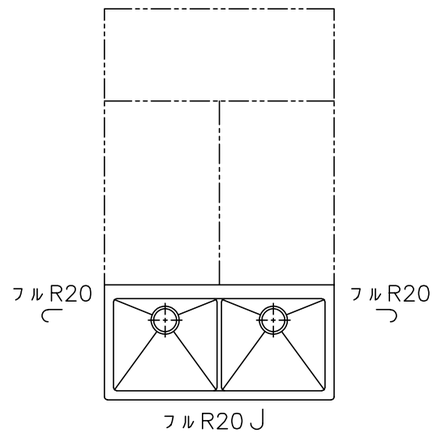

コーナーアイランドタイプ

縮尺	検図	物件名称	品名	形式	寸法	台数	No.
1/20		障害者支援施設 山形県 梓園 改築工事	二槽シンク	H2S−157F−3F−A	W: 1500 D: 750 H: 800	1	D−14
年月日	作図						

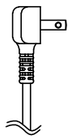

L形プラグ形状

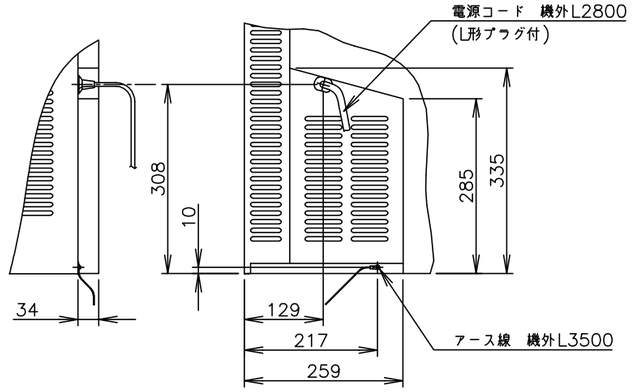

B矢視図(1/10)　　A矢視図(1/10)

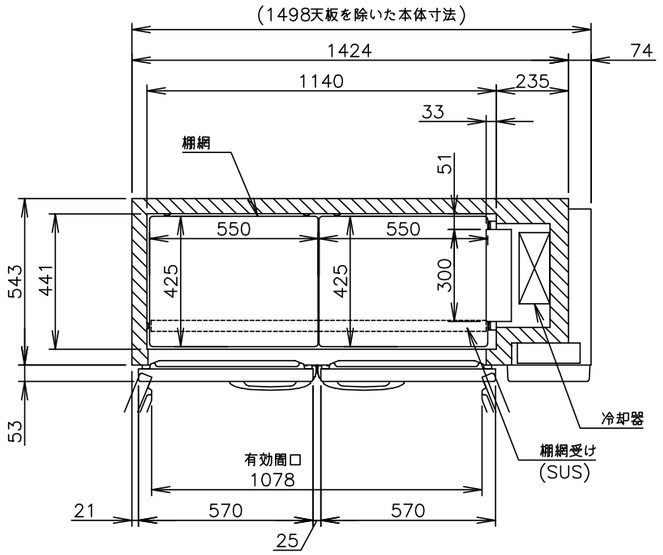

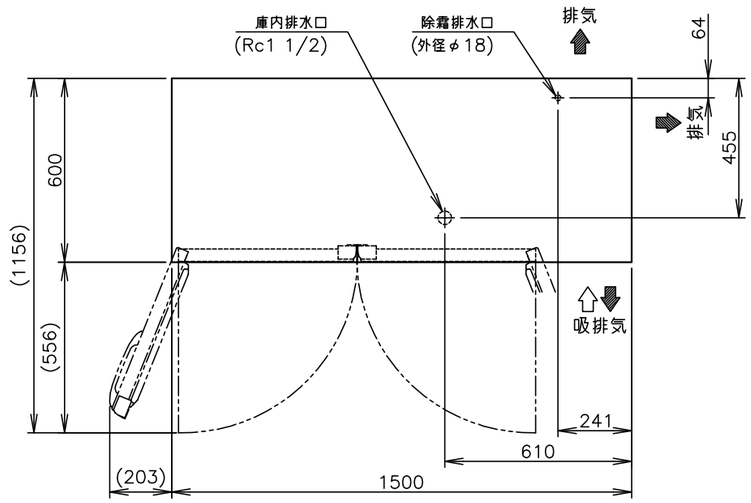

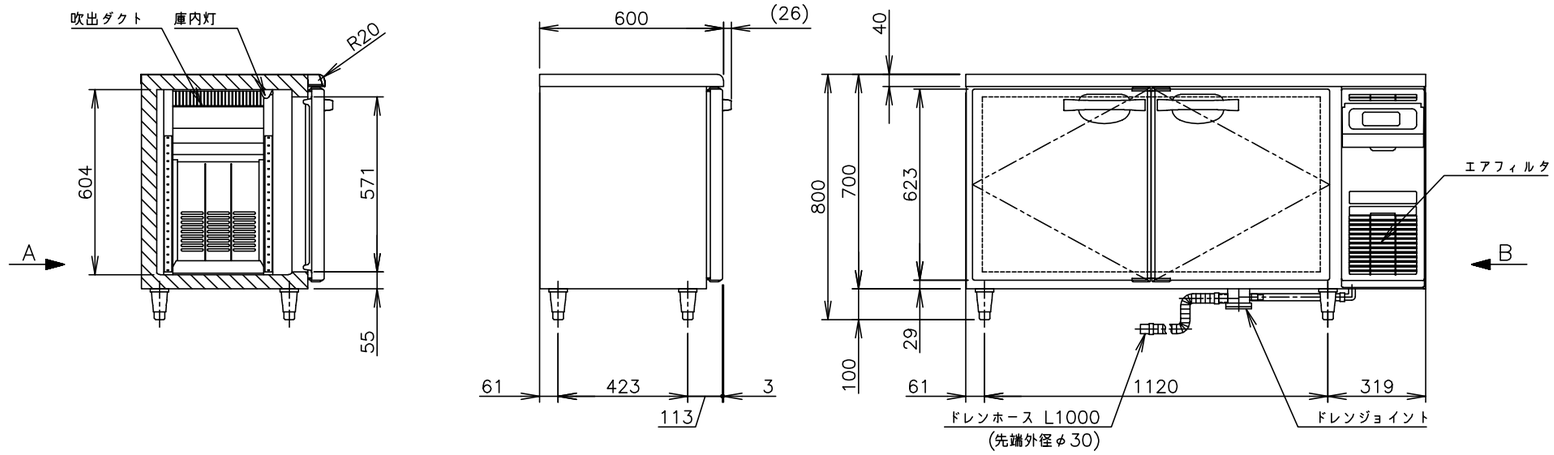

製品名	ホシザキ業務用テーブル形冷蔵庫
形名	RT−150SNG−RML
電源	単相 100V 50/60Hz 容量 0.44kVA (4.5A)
電流	運転電流 1.9/1.9A 電動機定格電流 1.6/1.6A
消費電力	電動機定格消費電力 130/130W (力率81/81%) 電熱装置定格消費電力 331W 冷却時消費電力 161/161W 霜取時消費電力 331/331W
年間消費電力量	330kWh/年
放熱量	350/350W
電源コード	2.8m(L形プラグ付)
定格内容積	335L
外形寸法	幅1500×奥行600×高さ800(790〜830)mm
内形寸法	幅1140×奥行441×高さ604mm
外装	ステンレス鋼板、亜鉛鋼板(後板・底板) フッ素プレコートステンレス鋼板(扉)、ABS樹脂(フロントパネル)
内装	ステンレス鋼板、ABS樹脂
断熱材	硬質ポリウレタン一体発泡
冷却方式	強制対流式
除霜方式	ガラス管ヒータ方式
圧縮機	全密閉形 出力150W(インバータ)
凝縮器	フィン&チューブ形 強制空冷式
冷却器	フィン&チューブ形
冷媒	R134a
庫内温度制御	マイコン制御(デジタル温度表示)−6〜12℃調節可能
除霜制御	マイコン制御
電気回路保護	漏電遮断器(過電流保護付)、アース線
冷媒回路保護	モータプロテクタによる圧縮機停止(自動復帰)
脚	樹脂製90〜130mm調整可能
棚網	2セット(棚網4枚・棚網受け2本)
製品質量	76kg (梱包時 約80kg)
梱包	簡易ダンボール梱包 幅1595×奥行680×高さ780mm
付属品	ドレンジョイント一式、ドレンホース2本
使用条件	周囲温度5〜35℃ 電圧変動：定格電圧の±10%以内

※仕様・外観につきましては、改良のため予告なく変更することがあります。

1. 設置条件について
   場所、給排水、電源等は取扱説明書・据付工事説明書に従って正しく行ってください。
   また、本体設置スペースは、設置条件により若干異なることがありますので、10mm程度余裕をとってください。
   (給排気スペース・配管スペース等は本体設置スペースとは別に確保が必要です。)
2. 放熱量は、周囲温度30℃における最終到達温度の時の値です。
3. 元ブレーカー容量は15A 125Vです。
   必ず専用回路(過負荷・短絡保護あり)を使用してください。
4. 製品コード：T165−C145

消費電力量について
・年間消費電力量は、JIS B8630(2009年版)で決められた測定方法と計算方法において得られた値を表示しております。
・消費電力量は、付加機能(オプション)のない標準品により表示しております。
付加機能(オプション)を追加した製品は消費電力量が増加する場合があります。

縮尺	検図	物件名称	品名	形式	寸法	台数	No.
1/20		障害者支援施設　山形県　梓園　改築工事	テーブル形冷蔵庫	RT−150SNG−RML	W: 1500 D: 600 H: 800	1	D−15
年月日	作図						

1	天板	SUS430 厚さ1.2mm No.4仕上
2	本体フレーム	SUS430 Lアングル 25×25×厚さ3mm
3	化粧板	SUS430 厚さ0.8mm No.4仕上 3方化粧
4	脚	SUS430 丸パイプ φ38mm #400仕上
5	スノコ	SUS430 厚さ1.2mm #400仕上 脱着式平棚
6	脚枠	SUS430 丸パイプ φ32mm #400仕上
7	脚先	SUS304 アジャスト
8	オーバーフロー	TO−232 スギコ産業(株)製
9	排水トラップ	TO−195(配管接続径40A・大型ゴミ収納器付) スギコ産業(株)製
付属品		ジャバラホース(先端外径φ35)又は、排水システム本体アダプタセット(40A用)

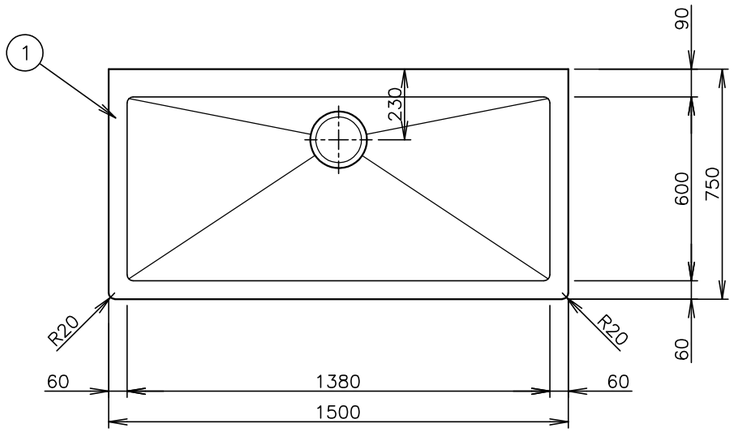

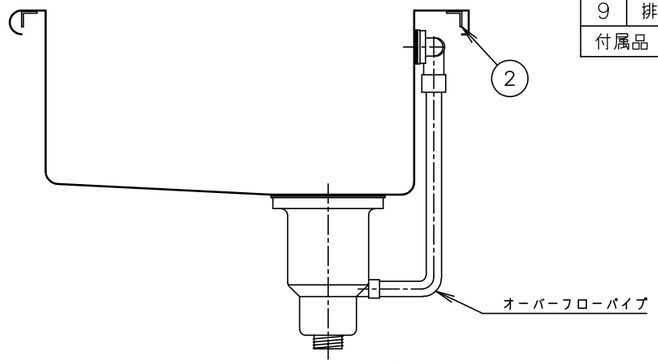

シンク部詳細(1/10)

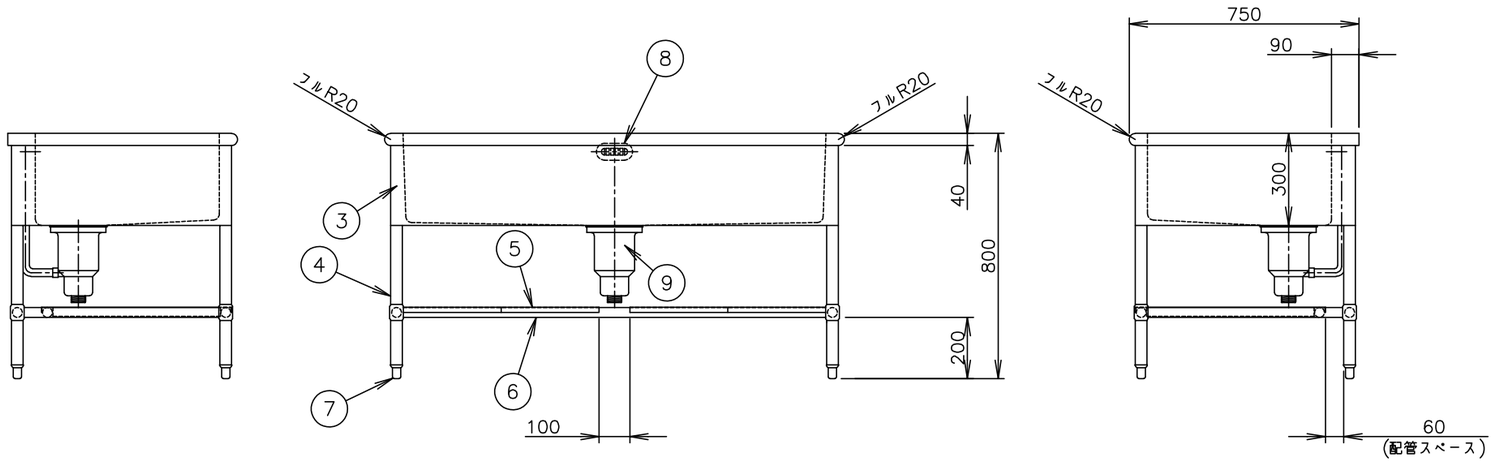

この製品は、下図のような設置状況で使用します。

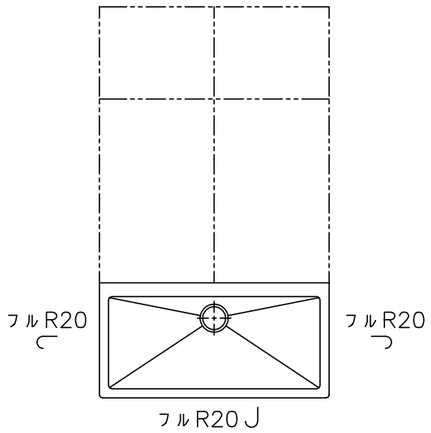

コーナーアイランドタイプ

縮尺	検図	物件名称	品名	形式	寸法	台数	No.
1/20		障害者支援施設 山形県 梓園 改築工事	一槽シンク	H1S−157F−3F−A	W: 1500 D: 750 H: 800	1	D−16
年月日	作図						

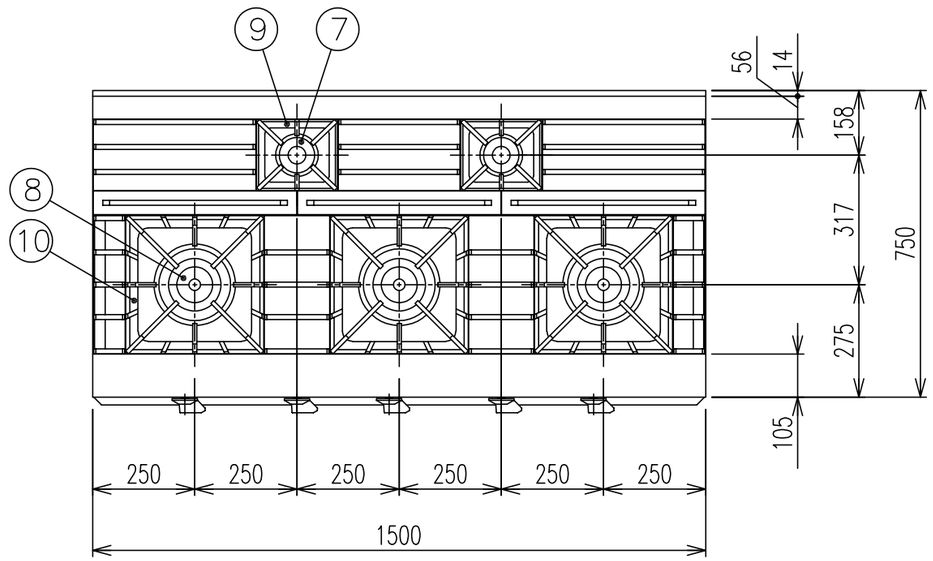

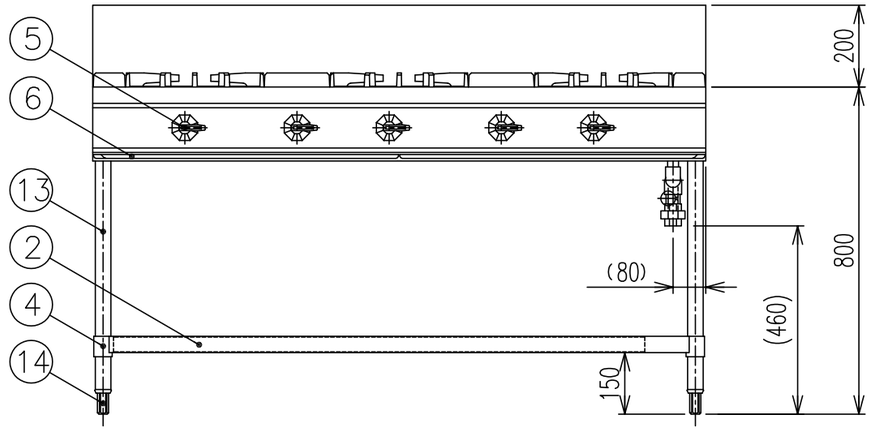

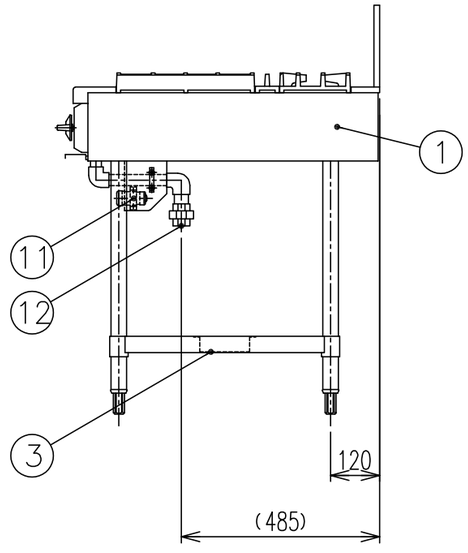

■ 仕様表

品名	ウルティモシリーズ　ガステーブル		
型式	TSGT-1532A		
外形寸法	W1500xD750xH800(mm)		
製品重量	140kg		
ガス消費量	都市ガス	LPガス	
	62.8kW (54000kcal/h)	55.3kW (3.96kg/h)	
立消え安全装置	---		
点火方式	連続スパーク点火		

品番	部品名	材質	個数
1	外装	SUS430 No.4 t1.0	
2	スノコ	SUS430 No.4 t1.0	1
3	スノコ補強	SUS430	1
4	スノココーナー	SUS430 t3.0	4
5	器具栓ツマミ	ABS樹脂	5
6	汁受け	SUS430	2
7	一重バーナ	FC φ90 5.2kW(4500kcal/h)	2
8	二重バーナ	FC φ190 17.4kW(15000kcal/h)	3
9	一重バーナ五徳	FC	2
10	二重バーナ五徳	FC	3
11	電池BOX	1.5V用	1
12	ガス接続口	1B(25A)ユニオン	1
13	パイプ脚	SUS304 φ38	4
14	アジャスト	SUS304	4
備考	付属品：単2形乾電池×1		

(FK-112221600A)

可燃物からの離隔距離(mm)以上					
器体の周囲		器体上方の周囲			設置床面
側方	後方	側方	後方	上方	下地、仕上とも
250	150	250	150	フード	不燃材

トップバーナー	ご使用最大鍋径
一重バーナー(φ90)	280(mm)
二重バーナー(φ190)	420(mm)

(2009年11月20日現在)

縮尺	検図	物件名称	品名	形式	寸法	台数	No.
1/15		障害者支援施設　山形県　梓園　改築工事	ガステーブル	TSGT-1532A	W: 1500 D: 750 H: 800	1	D-17
年月日	作図						

1	天板	SUS430 厚さ 1.0mm No.4仕上 裏面タイコ張り
2	脚	SUS430 丸パイプ φ32mm No.4仕上
3	パイプソケット	SUS430 丸パイプ φ32mm用

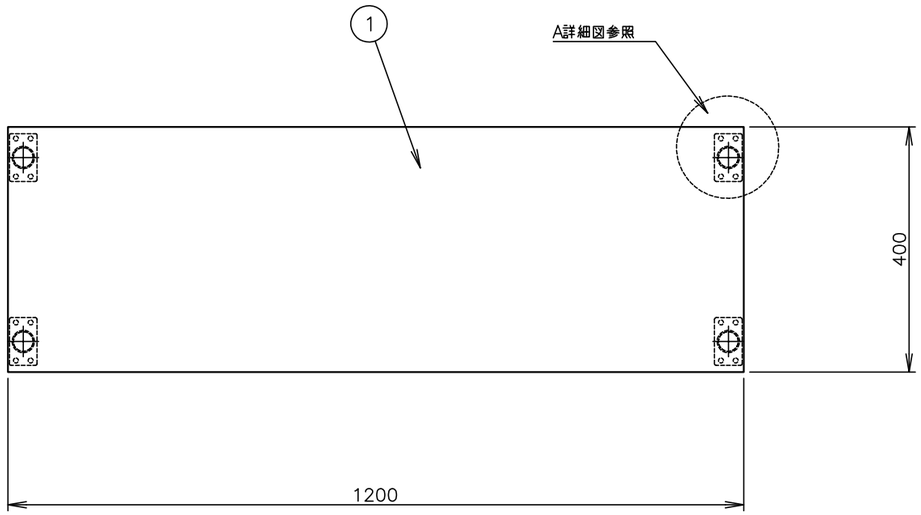

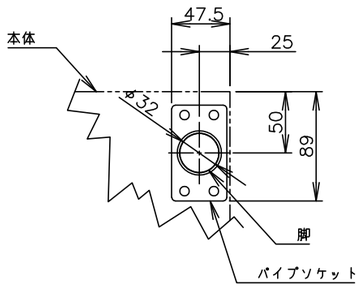

A詳細図(1/5)

全周角折り

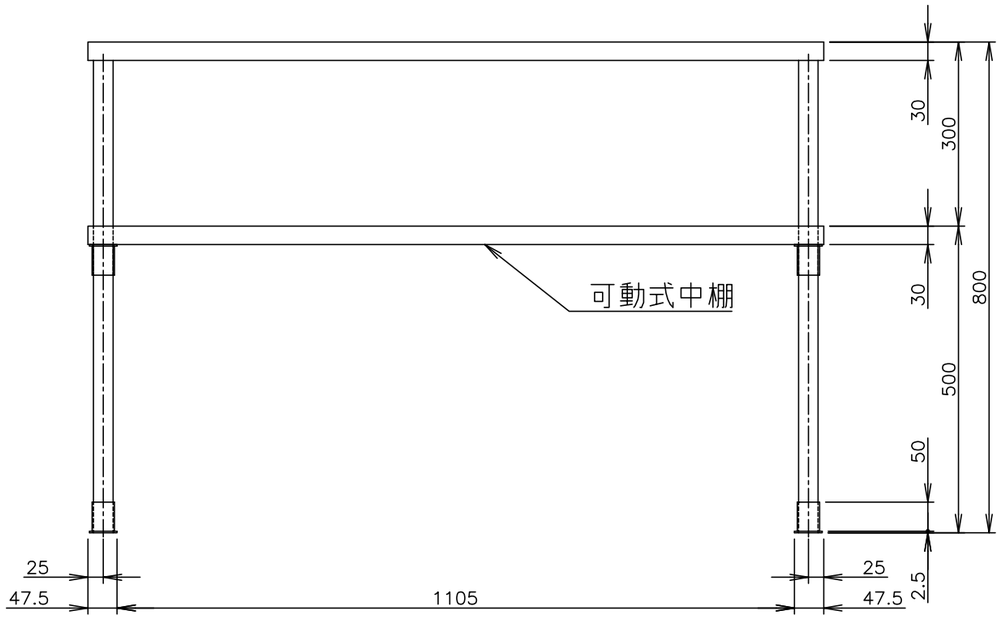

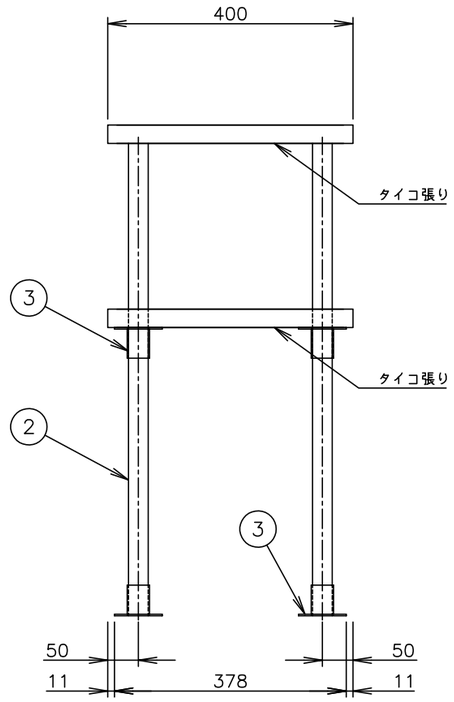

両面アイランドタイプ・棚2段

	縮 尺 1/10	検図	物件名称 障害者支援施設 山形県 梓園 改築工事	品名 オーバーシェルフ	形式	寸法 W: 1200 D: 400 H: 800	台数 1	No. D−18
	年月日	作図					

1	天板	SUS430 厚さ1.2mm No.4仕上
2	本体キャビネット	SUS430 厚さ1.0mm No.4仕上 内部タイコ張り
3	本体中棚	SUS430 厚さ1.0mm No.4仕上
4	本体底板	SUS430 厚さ1.0mm No.4仕上
5	扉	SUS430 厚さ0.8mm No.4仕上 上吊式引違扉
6	取手	TO−94 スギコ産業(株)製
7	脚	SUS304 アジャスト 本体取付M20

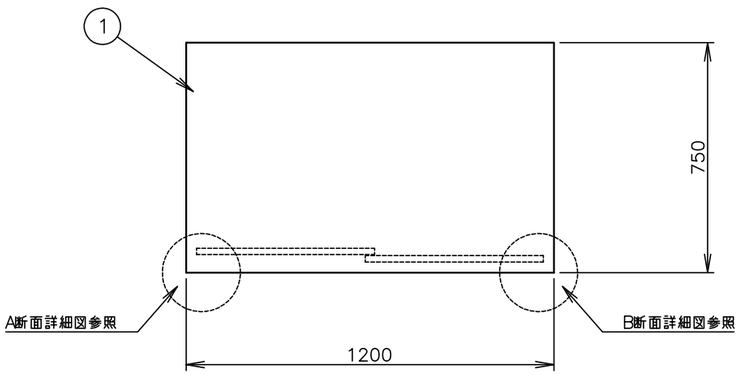

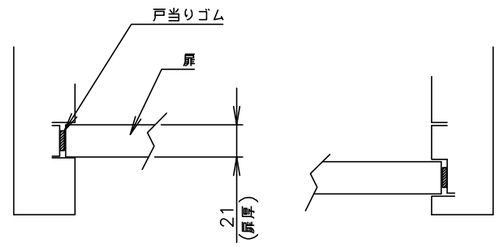

A断面詳細図　　B断面詳細図

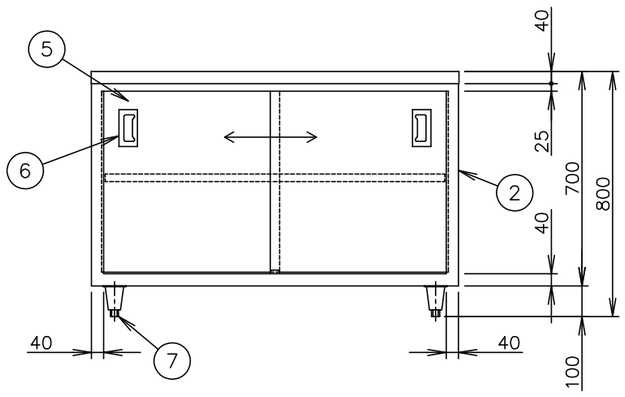

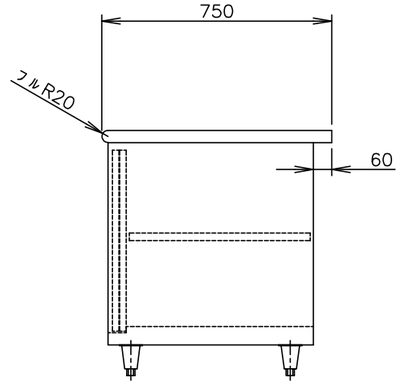

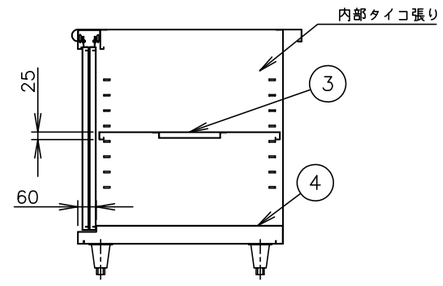

側面断面図

バックガードなし・扉引戸式

縮尺	検図	物件名称	品名	形式	寸法	台数	No.
1/20		障害者支援施設　山形県　梓園　改築工事	キャビネットテーブル	HCT−127−A	W: 1200 D: 750 H: 800	1	D−19
年月日	作図						

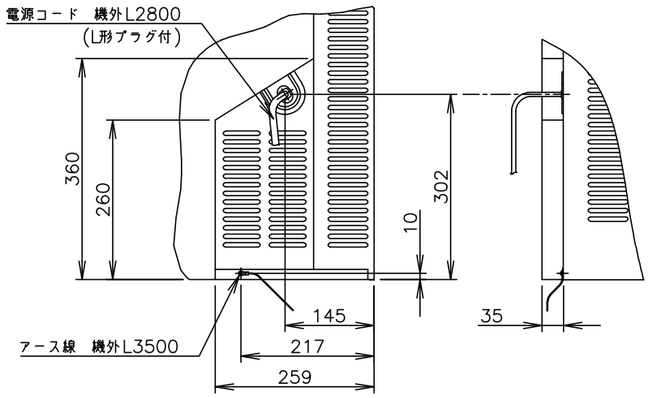

A矢視図(1/10)　　B矢視図(1/10)

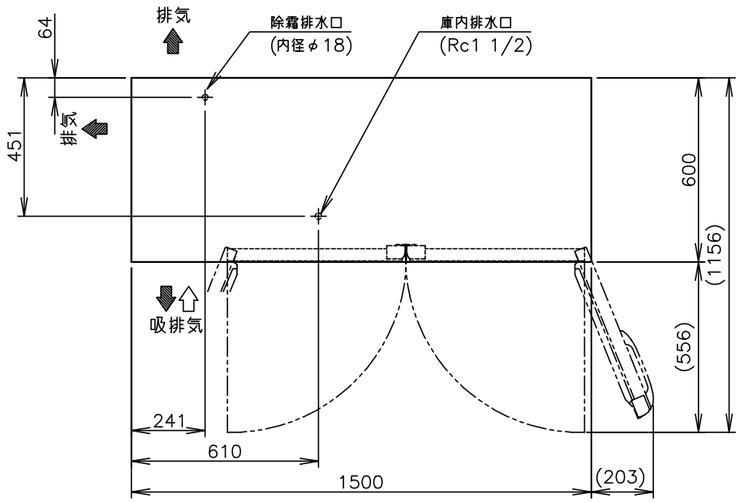

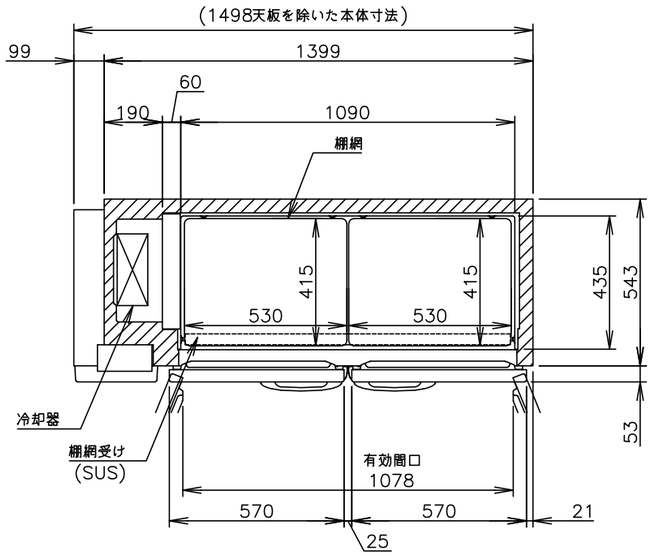

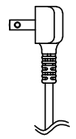

L形プラグ形状

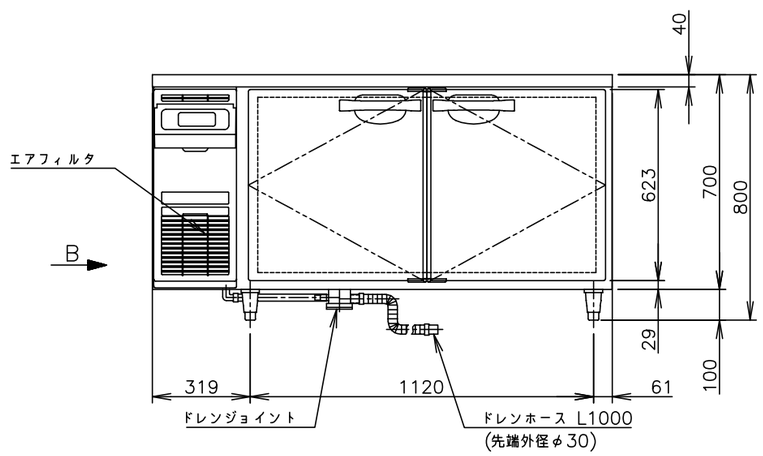

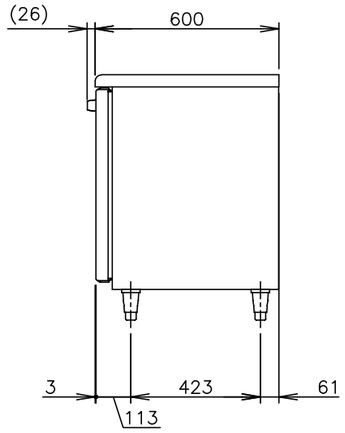

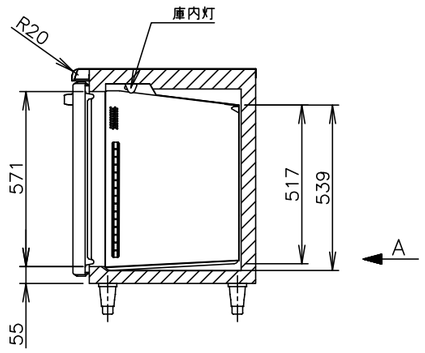

製品名	ホシザキ業務用テーブル形恒温高湿庫
形名	CT−150SNCG−ML
電源	単相 100V 50/60Hz 容量 0.60kVA (6.0A)
電流	運転電流 2.6/2.3A 電動機定格電流 2.3/2.0A 始動電流 22/21A
消費電力	電動機定格消費電力 130/130W (力率56/65%) 電熱装置定格消費電力 332W 冷却時消費電力 162/162W 霜取時消費電力 334/334W
放熱量	290/280W
電源コード	2.8m(L形プラグ付)
定格内容積	295L
外形寸法	幅1500×奥行600×高さ800(790〜830)mm
内形寸法	幅1090×奥行435×高さ517〜539mm
外装	ステンレス鋼板、亜鉛鋼板(後板・底板) フッ素プレコートステンレス鋼板(扉)、ABS樹脂(フロントパネル)
内装	ステンレス鋼板、ABS樹脂
断熱材	硬質ポリウレタン一体発泡
冷却方式	エアパス5面冷却式
除霜方式	ガラス管ヒータ方式
圧縮機	全密閉形 出力100W
凝縮器	フィン&チューブ形 強制空冷式
冷却器	フィン&チューブ形
冷媒	R134a
庫内温度制御	マイコン制御(デジタル温度表示)−6〜12℃調節可能
除霜制御	マイコン制御
電気回路保護	漏電遮断器(過電流保護付)、アース線
冷媒回路保護	モータプロテクタによる圧縮機停止
脚	樹脂製90〜130mm調整可能
棚網	2セット(棚網4枚・棚網受け2本)+スノコ用2枚
製品質量	89kg (梱包時 約93kg)
梱包	簡易ダンボール梱包 幅1595×奥行680×高さ780mm
付属品	ドレンジョイント一式、ドレンホース2本
使用条件	周囲温度5〜35℃ 電圧変動：定格電圧の±10%以内

※仕様・外観につきましては、改良のため予告なく変更することがあります。

1. 設置条件について
   場所、給排水、電源等は取扱説明書・据付工事説明書に従って正しく行ってください。
   また、本体設置スペースは、設置条件により若干異なることがありますので、10mm程度余裕をとってください。
   (給排気スペース・配管スペース等は本体設置スペースとは別に確保が必要です。)
2. 放熱量は、周囲温度30℃における最終到達温度の時の値です。
3. 元ブレーカー容量は15A 125Vです。
   必ず専用回路(過負荷・短絡保護あり)を使用してください。
4. 製品コード：T218−C115

縮尺	検図	物件名称	品名	形式	寸法	台数	No.
1/20		障害者支援施設　山形県　梓園　改築工事	テーブル形恒温高湿庫	CT−150SNCG−ML	W: 1500 D: 600 H: 800	1	D−21
年月日	作図						

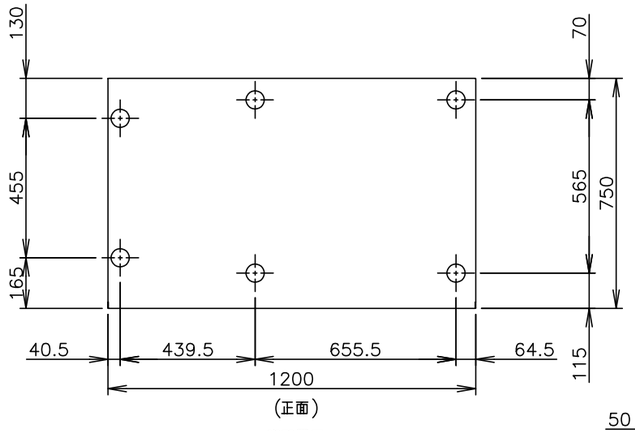

脚配置図

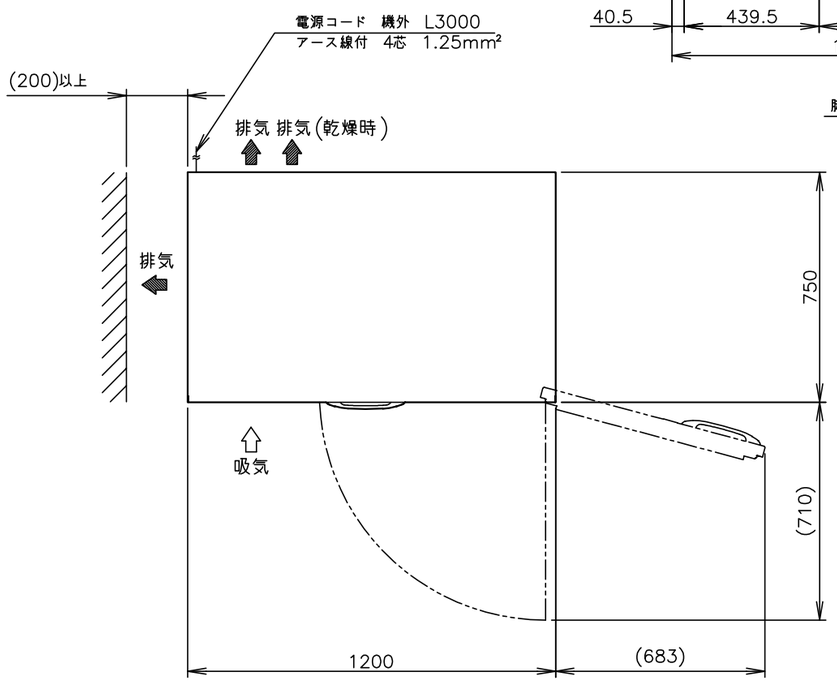

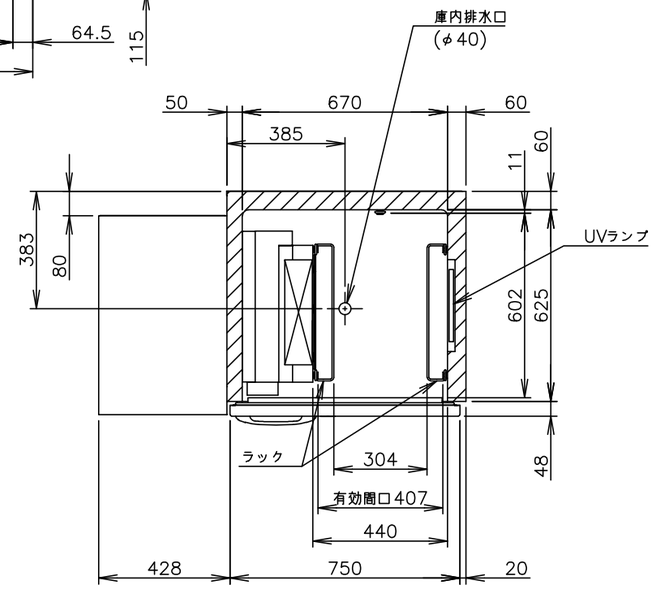

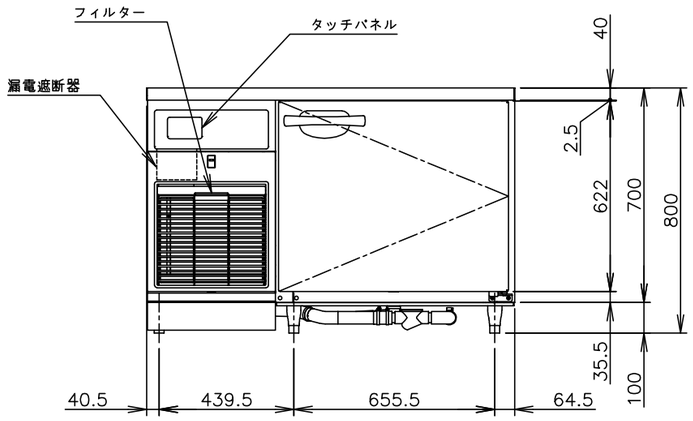

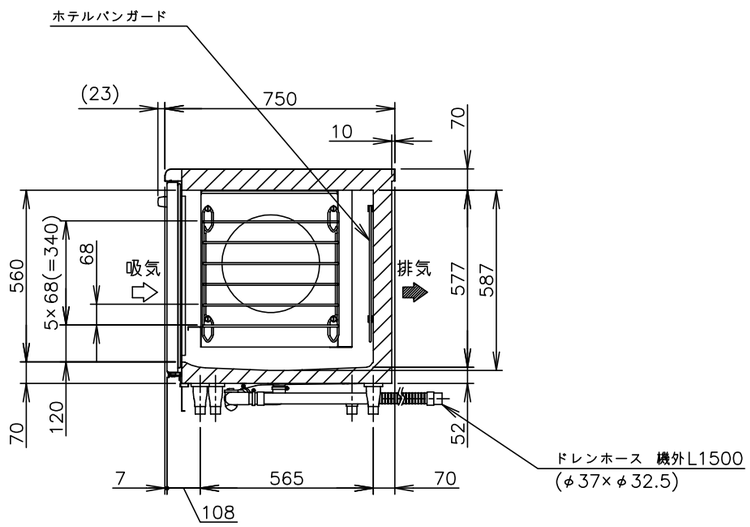

製品名	ホシザキブラストチラー&ショックフリーザー
形名	HBC−6TB3
電源	三相　200V　50/60Hz　容量3.3kVA(9.5A)
電流	運転電流　4.2/3.9A　電動機定格電流　3.9/3.5A 始動電流　32/31A
消費電力	電動機定格消費電力　860/1025W(力率63/83%) 電熱装置定格消費電力　685W 冷却時消費電力　895/1060W　霜取時消費電力　650/650W
冷却能力	チル　18kg(3kg×6段) フリーズ　12kg(2kg×6段)
放熱量	4190/4660W
電源コード	3.0m(アース線付、プラグ無)
定格内容積	158L
外形寸法	幅1200×奥行750×高さ800(790~820)mm
内形寸法	幅440×奥行602×高さ577~587mm
外装	ステンレス鋼板、亜鉛鋼板(後板、底板) フッ素プレコートステンレス鋼板(フロントパネル、扉)
内装	ステンレス鋼板
断熱材	硬質ポリウレタン一体発泡
冷却方式	強制対流式
除霜方式	ヒータ式
圧縮機	全密閉形　出力1500W
凝縮器	フィン&チューブ形　強制空冷式
冷却器	フィン&チューブ形
冷媒	R404A
庫内温度制御	マイコン制御(デジタル温度表示)−40~30℃調節可能
芯温制御	マイコン制御(デジタル温度表示)−30~30℃調節可能
除霜制御	マイコン制御(手動のみ)
電気回路保護	漏電遮断器、アース線　ヒューズ10A
冷媒回路保護	圧力スイッチ・サーマルプロテクタによる圧縮機停止(手動復帰)
脚	樹脂製90~120mm調整可能
ラック	2個(1/1ホテルパン(深さ65mm)6枚収容可能)
芯温センサー	1本(ヒーター内蔵、先端外径φ3.2mm)
製品質量	145kg　(梱包時　157kg)
梱包	ダンボール梱包　幅1280×奥行830×高さ791mm
使用条件	周囲温度5~35℃　電圧変動：定格電圧の±10%以内

※仕様・外観につきましては、改良のため予告なく変更することがあります。

1. 設置条件について
   場所、給排水、電源等は取扱説明書・据付工事説明書に従って正しく行ってください。
   また、本体設置スペースは、設置条件により若干異なることがありますので、10mm程度余裕をとってください。
   (給排気スペース・配管スペース等は本体設置スペースとは別に確保が必要です。)
2. 放熱量は、周囲温度30℃無負荷における値です。
3. ハッチング部は壁面を表しています。
   製品左側面の排気スペースは200mm以上離して設置してください。
4. 元ブレーカー容量は15A　200Vです。
   必ず専用回路(過負荷・短絡保護あり)を使用してください。
5. 製品コード：R545

縮尺	検図	物件名称	品名	形式	寸法	台数	No.
1/20		障害者支援施設　山形県　梓園　改築工事	ブラストチラー&ショックフリーザー	HBC−6TB3	W: 1200 D: 750 H: 800	1	D−22
年月日	作図						

1	天板	SUS430 厚さ1.2mm No.4仕上
2	本体キャビネット	SUS430 厚さ1.0mm No.4仕上 内部タイコ張り
3	本体中棚	SUS430 厚さ1.0mm No.4仕上
4	本体底板	SUS430 厚さ1.0mm No.4仕上
5	扉	SUS430 厚さ0.8mm No.4仕上 上吊式引違扉
6	取手	TO−94 スギコ産業(株)製
7	脚	SUS304 アジャスト 本体取付M20

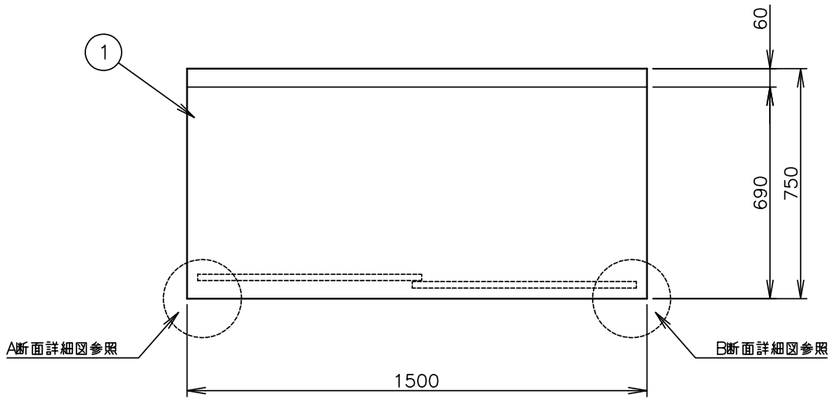

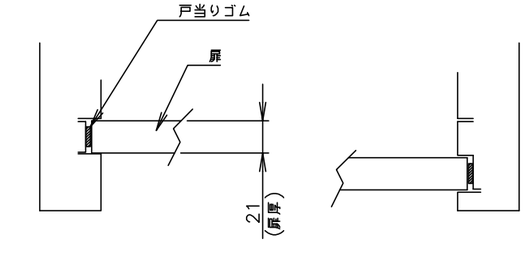

A断面詳細図　　B断面詳細図

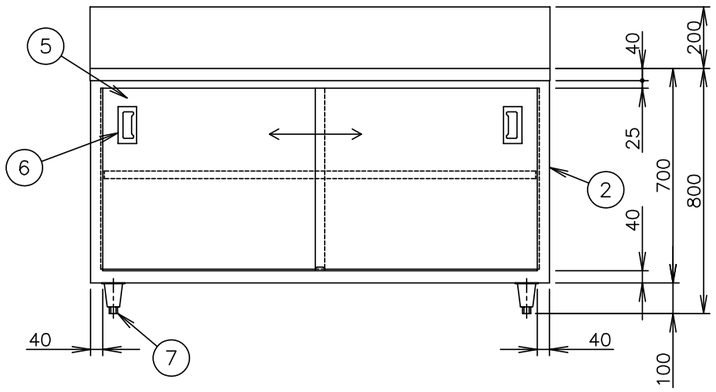

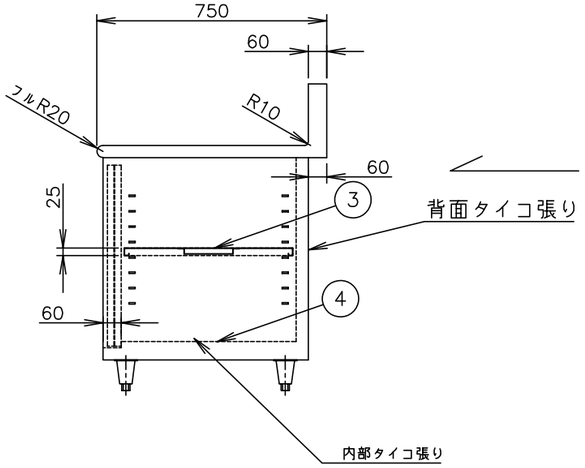

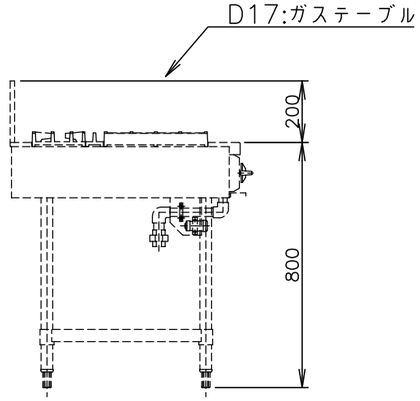

バックガード付・扉引戸式

縮尺	検図	物件名称	品名	形式	寸法	台数	No.
1/20		障害者支援施設　山形県　梓園　改築工事	キャビネットテーブル		W: 1500 D: 750 H: 800	1	D−23
年月日	作図						

立消安全装置・自動点火装置付
火力調整（95%）可

ガス煮炊釜　KIG2X-20

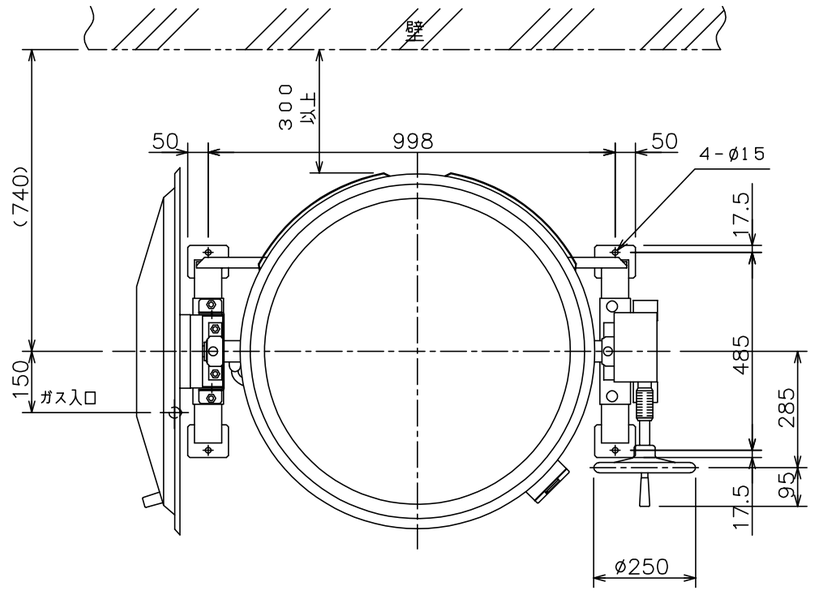

仕　様

ツバ元水量	満水量	ガス消費量（13A）	
80リットル	110リットル	36.0kW	31,000kcal/h

ガス消費量（LPG）	
33.0kW	2.35　kg/h

標準仕様

品番	品　名	数量	材　質
1	内　釜	1	Al
2	外　釜（軸取付釜）	1	SUS304　t1.5
3	蓋	1	Al　t2
4	架台	1	SUS304
5	断熱材	1	グラスウール
6	バーナ	1	耐熱ステンレス
7	ガス接続口	1	フレキシブルチューブ20A
8	バーナ器具栓ツマミ	1	
9	ー		
10	銘板	1	品名　煮炊釜

品番	品　名	数量	材　質
11	蓋固定ハンドル（オプション）	1	
12	取手	1	樹脂
13	ハンドル	1	FC　クロームメッキ
14	釜固定安全装置	1	FC　クロームメッキ
15	ウォームギヤー	1	FC　S45C
16	排気カバー	2	SUS430
17	ノゾキ窓	2	耐熱ガラス
18	ツバ・燃焼室	各1	SUS430

内釜の内側に、40，80（リットル）の目盛り付です。（凹型目盛り）

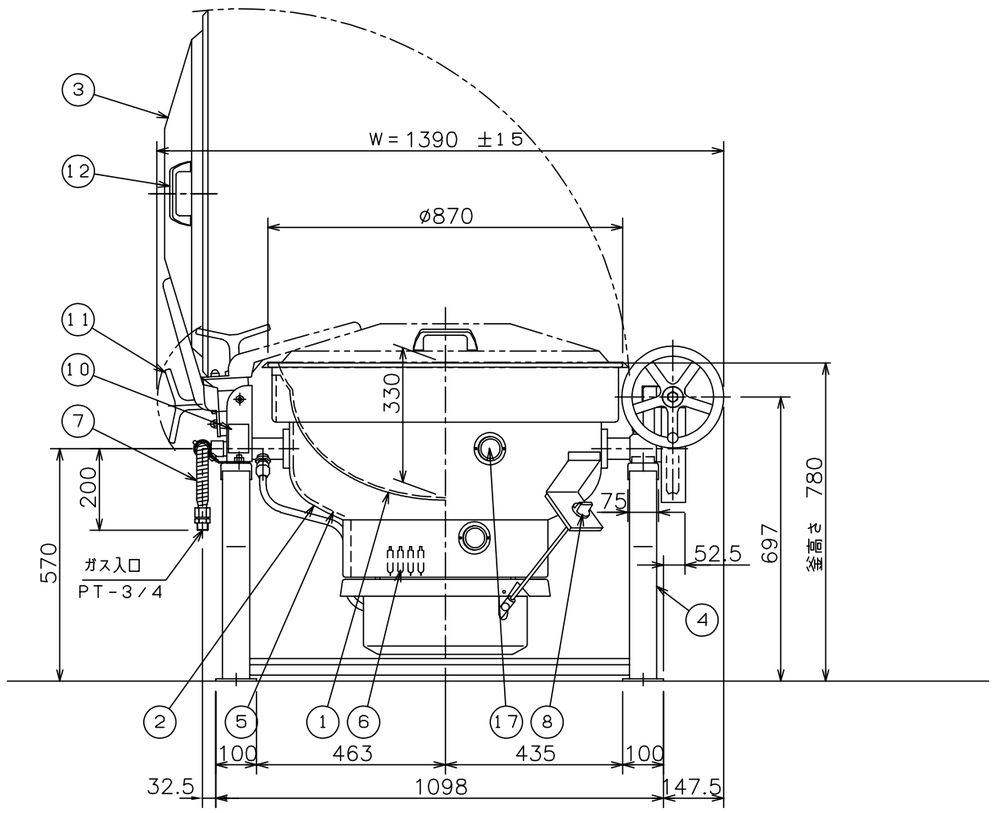

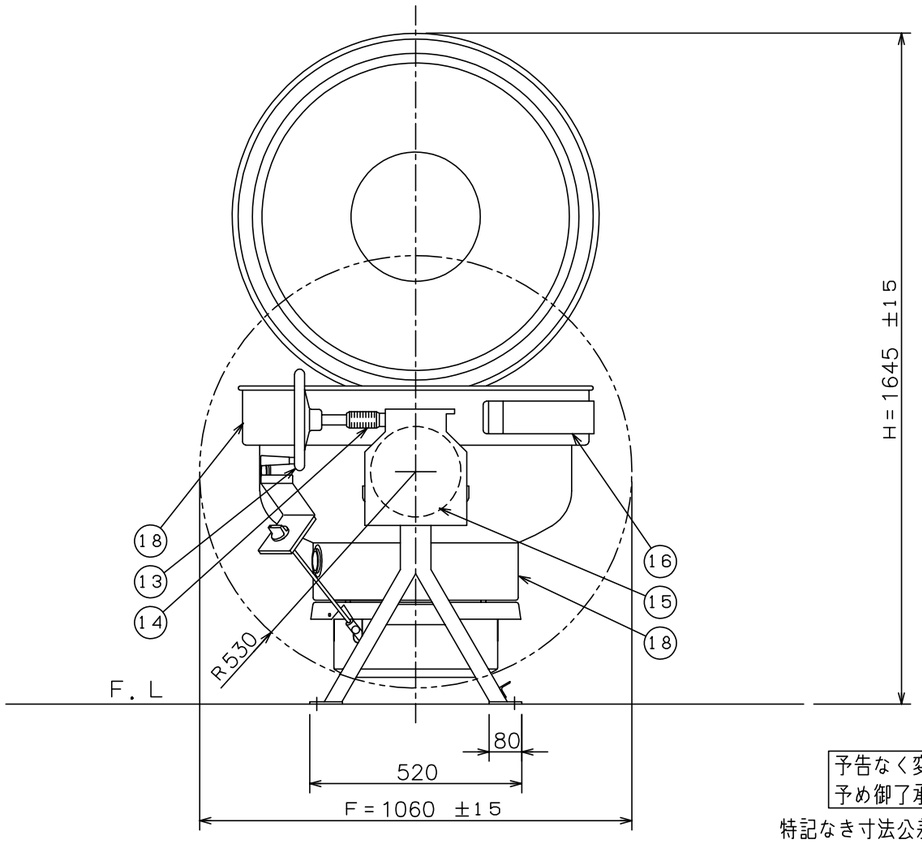

予告なく変更の恐れがあります。
予め御了承下さい。

特記なき寸法公差は、±10mmとする。

縮　尺	検図	物件名称	品名	形式	寸法	台数	No.
1/15		障害者支援施設　山形県　梓園　改築工事	ガス回転釜	KIG2X−20	W: 1390 D: 1060 H: 1645	1	D−24
年月日	作図						

1	天板	SUS430 厚さ1.2mm No.4仕上
2	本体キャビネット	SUS430 厚さ1.0mm No.4仕上 内部タイコ張り
3	本体中棚	SUS430 厚さ1.0mm No.4仕上
4	本体底板	SUS430 厚さ1.0mm No.4仕上
5	扉	SUS430 厚さ0.8mm No.4仕上 上吊式引違扉
6	取手	TO−94 スギコ産業(株)製
7	脚	SUS304 アジャスト 本体取付M20

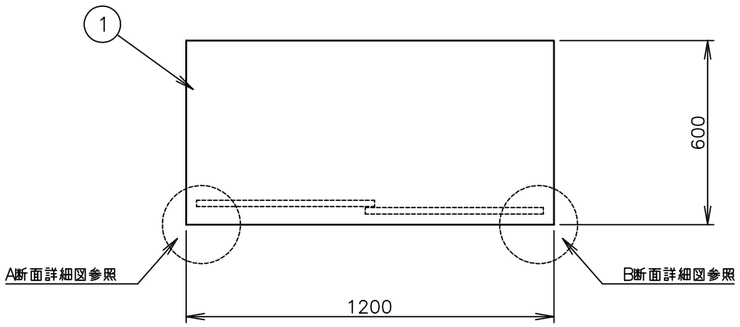

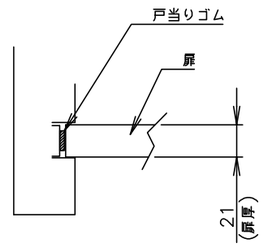

A断面詳細図

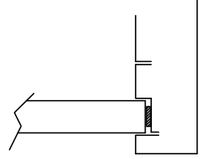

B断面詳細図

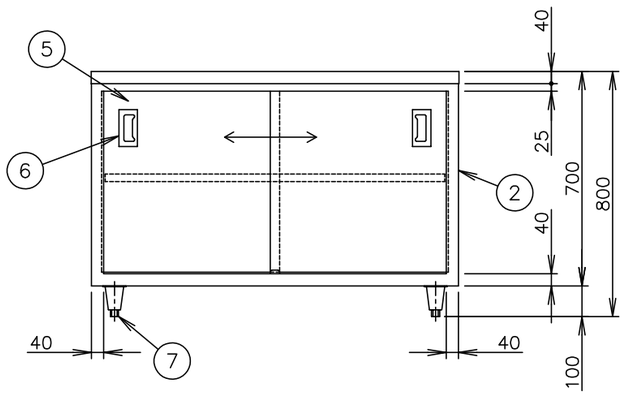

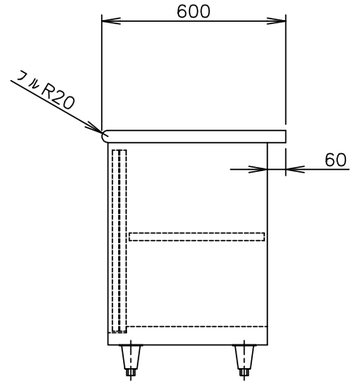

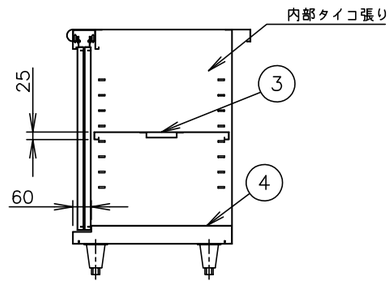

側面断面図

バックガードなし・扉引戸式

縮尺	検図	物件名称	品名	形式	寸法	台数	No.
1/20		障害者支援施設　山形県　梓園　改築工事	キャビネットテーブル	HCT−126−A	W: 1200 D: 600 H: 800	1	D−25
年月日	作図						

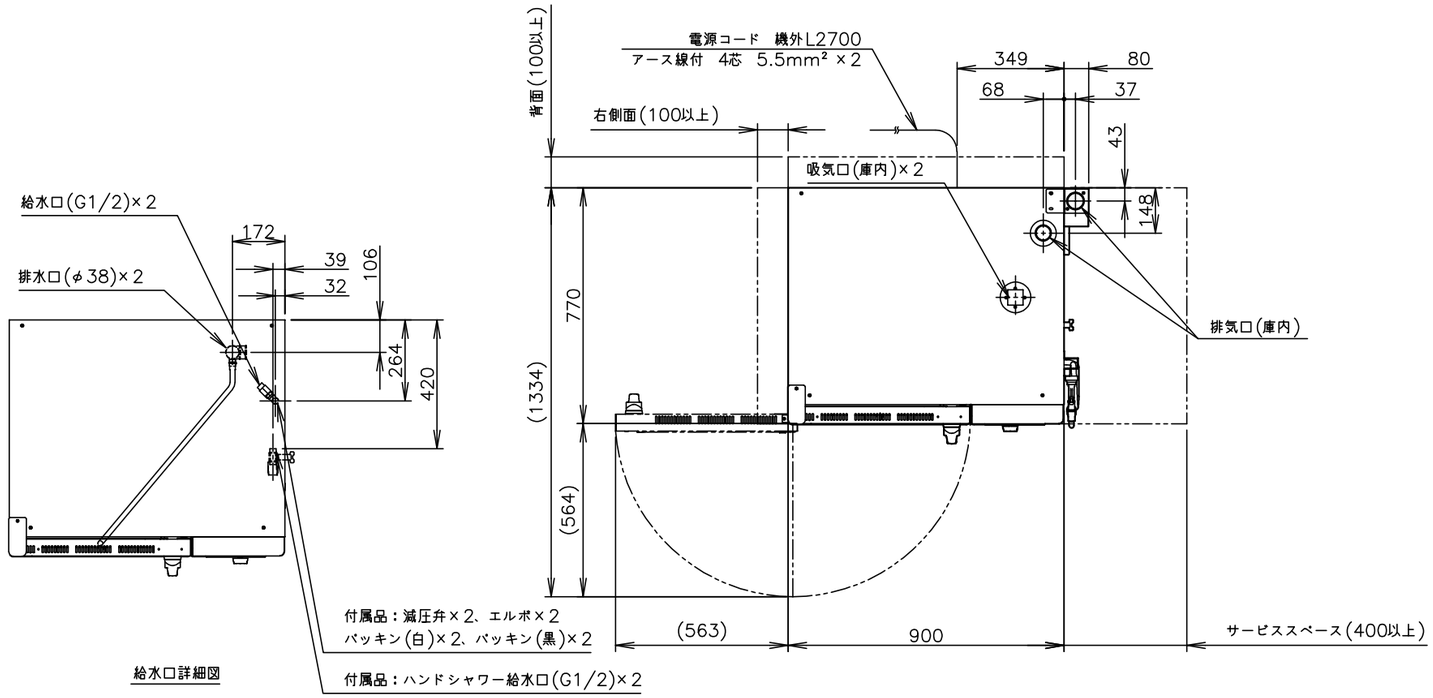

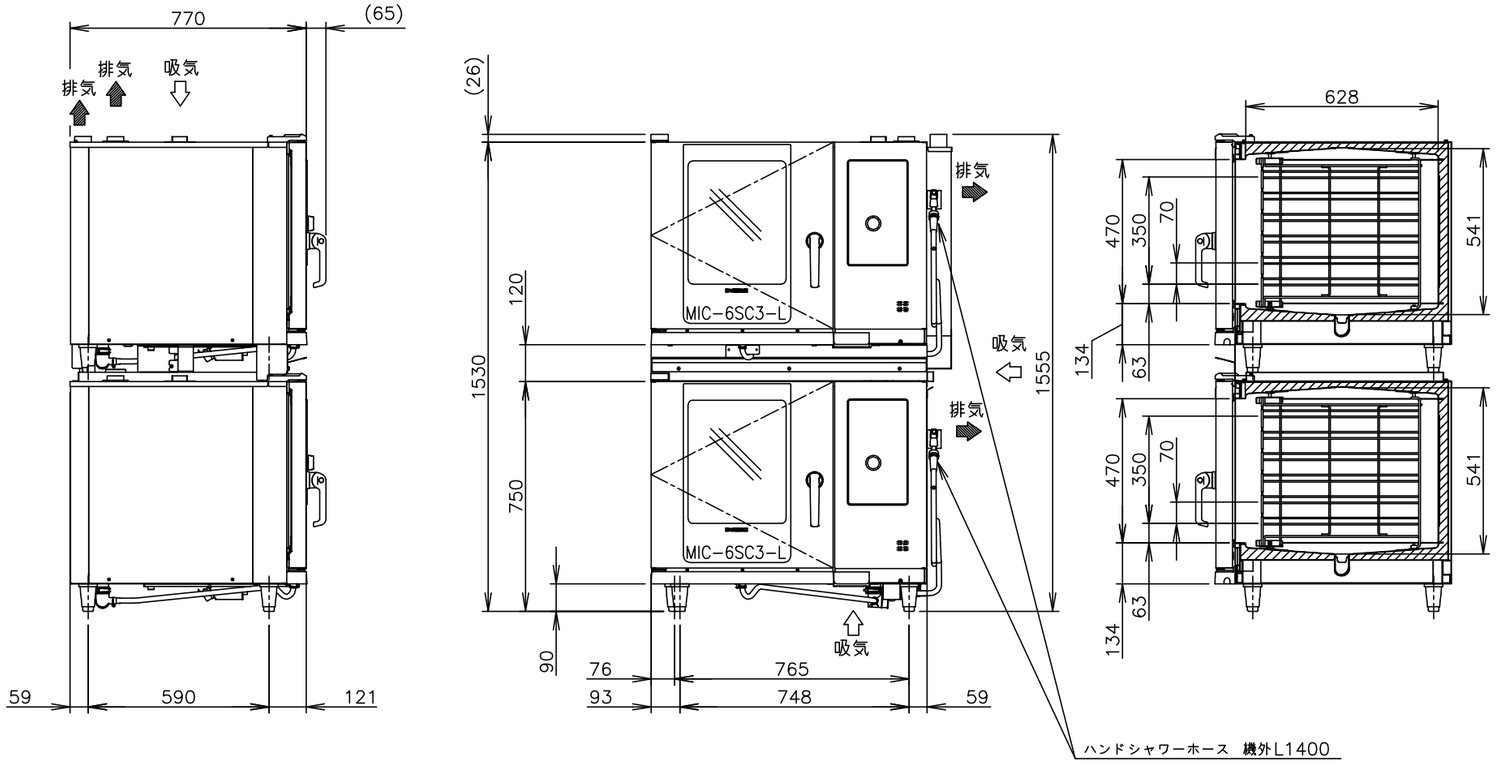

製品名	ホシザキスチームコンベクションオーブン
形名	MIC−6SC3−L
電源	三相　200V　50/60Hz　容量10.3kVA(30A)
電流	最大運転電流　30A
消費電力	定格消費電力　10.1/10.1kW　ファンモータ定格出力　0.4kW 電熱装置定格消費電力　IHヒータ　9.8kW、庫内ヒータ　9.5kW
外形寸法	幅900×奥行770×高さ750mm
ホテルパン	サイズ：1/1 収納枚数：6枚(70mmピッチ)
機能	ホットエアー：温度範囲　30~300℃(微風時　30~260℃) コンビ：温度範囲　100~300℃(微風時　100~260℃) 蒸気量切換　6段階(0%、20%、40%、70%、90%、100%) スチーム：温度範囲　30~130℃ 風量切替：3段階(標準、1/2、微風) 芯温設定：温度範囲　30~99℃、点数　1点 メニュープログラム料理登録可能数：30メニュー9ステップ
製品質量	145kg

製品名	段積みキット
形名	MIC−DS−6SA3−L
製品質量	18kg

製品名	ホシザキスチームコンベクションオーブン
形名	MIC−6SC3−L
電源	三相　200V　50/60Hz　容量10.3kVA(30A)
電流	最大運転電流　30A
消費電力	定格消費電力　10.1/10.1kW　ファンモータ定格出力　0.4kW 電熱装置定格消費電力　IHヒータ　9.8kW、庫内ヒータ　9.5kW
外形寸法	幅900×奥行770×高さ750mm
ホテルパン	サイズ：1/1 収納枚数：6枚(70mmピッチ)
機能	ホットエアー：温度範囲　30~300℃(微風時　30~260℃) コンビ：温度範囲　100~300℃(微風時　100~260℃) 蒸気量切換　6段階(0%、20%、40%、70%、90%、100%) スチーム：温度範囲　30~130℃ 風量切替：3段階(標準、1/2、微風) 芯温設定：温度範囲　30~99℃、点数　1点 メニュープログラム料理登録可能数：30メニュー9ステップ
製品質量	145kg

※仕様・外観につきましては、改良のため予告なく変更することがあります。

1. 仕様や注記についてはそれぞれの機種の外形図を参照してください。
2. 転倒防止の措置は必ずとってください。
3. 給排水は、2台それぞれ独立させて配管してください。
4. 製品コード：V097−D100(上段・下段共通)
   V031−C116(段積みキット)

	縮　尺 1/20	検図	物件名称	品名	形式	寸法	台数	No.
	年月日	作図	障害者支援施設　山形県　梓園　改築工事	スチームコンベクションオーブン (2段積み仕様)	MIC−6SC3−L/6SC3−L	W:　900　D:　770　H:　1530	1	D−26

1	天板	SUS430 厚さ1.2mm No.4仕上
2	本体フレーム	SUS430 Lアングル 25×25×厚さ3mm
3	脚	SUS430 丸パイプ φ38mm #400仕上
4	脚枠(3方枠)	SUS430 丸パイプ φ32mm #400仕上
5	脚先	SUS304 アジャスト

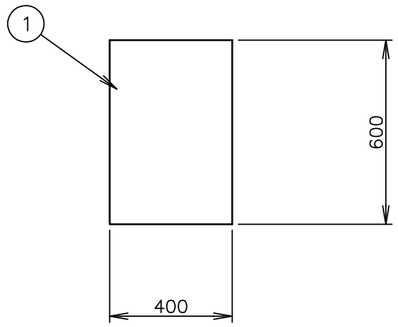

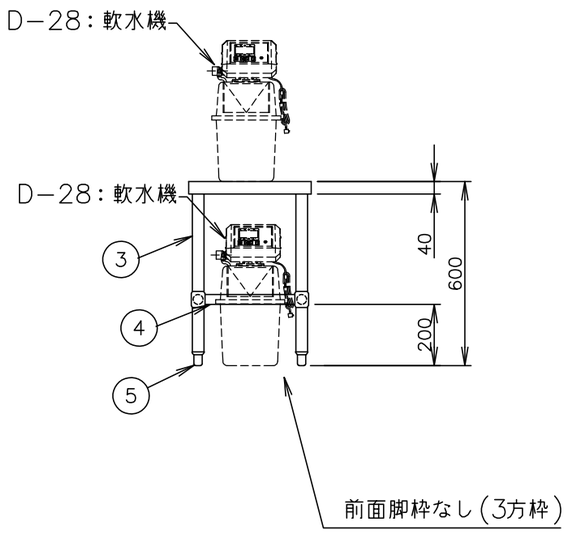

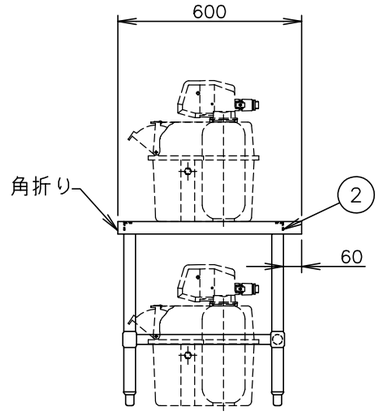

バックガードなし

縮尺	検図	物件名称	品名	形式	寸法	台数	No.
1/20		障害者支援施設　山形県　梓園　改築工事	3方枠架台		W: 400 D: 600 H: 600	1	D−27
年月日	作図						

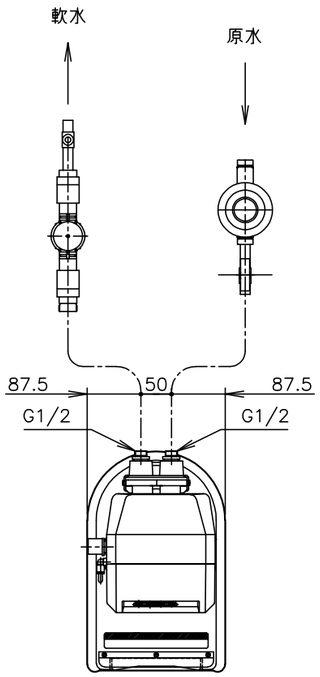

番号	品　名	材質
1	樹脂タンク	FRP
2	切換弁	PPO
3	再生タンク	PP
4	再生タイマー	POM
5	塩投入フタ	PP
6	検水コック	PP
7	径違いチーズ	PP
8	異径ソケット	PP
9	チェックフィルター	
10	ニップル	PP
11	圧力計	
12	ブッシング	PP
13	減圧弁	

製品名	ホシザキ軟水機
形名	MKH−04A
電源	単相100V 50Hz/60Hz
消費電力	3.0W、再生時6.0W
外形寸法	幅225×奥行360×高さ460mm
樹脂	強酸性陽イオン交換樹脂
樹脂量	4L
最大通水量	0.36m³/h
除去硬度重量	120g/サイクル
最大採水量	2.7m³/サイクル
再生時間	71min/1再生
塩消費量	0.8kg/1再生
最大塩貯蔵量	5kg
常用水圧	0.15～0.2MPa
給水	水質：上水水質基準適合のこと
水温・室温	5～45℃
再生周期	1～7回/Week、1回/1日～1回/99日
給水口	G1/2
吐水口	G1/2
排水口	13A
オーバーフロー口	13A
製品質量	10kg(梱包質量 12kg、運転質量 20kg)
梱包	ダンボール梱包 幅250×奥行380×高さ540mm
認可・認証	給水装置の構造・材質基準：自己認証

※仕様・外観につきましては、改良のため予告なく変更することがあります。

1. 最大通水量で流水する場合は、最低0.15MPa(1.5kgf/cm²)の通水時原水水圧が必要です。
2. 除去硬度重量は$CaCo_3$換算です。
3. 最大採水量は、全硬度濃度が50mg/Lの場合の値です。
4. 塩消費量は計算値であり、実際の量は原塩の溶け込み時間などによって変動します。
5. 常用水圧は、軟水機本体水圧を示します。
   付属の減圧弁を含めた常用水圧は、0.15～0.75MPaとなります。
6. 設置時、タイマー時刻を設定すること。
7. 本図は、現地組立完成図です。
8. ―・―・― 部は、フレキチューブ(13A)等で配管のこと。
   上記は納入範囲外です。
9. 設置条件について
   場所、給排水、電源等は取扱説明書・据付工事説明書に従って正しく行うこと。

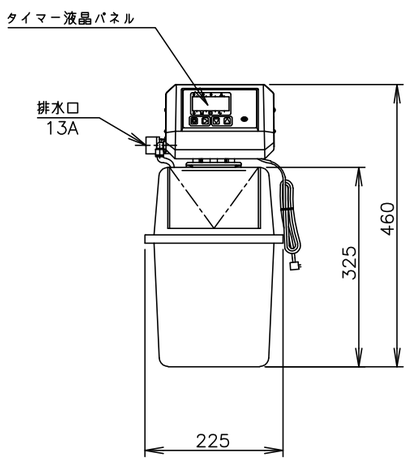

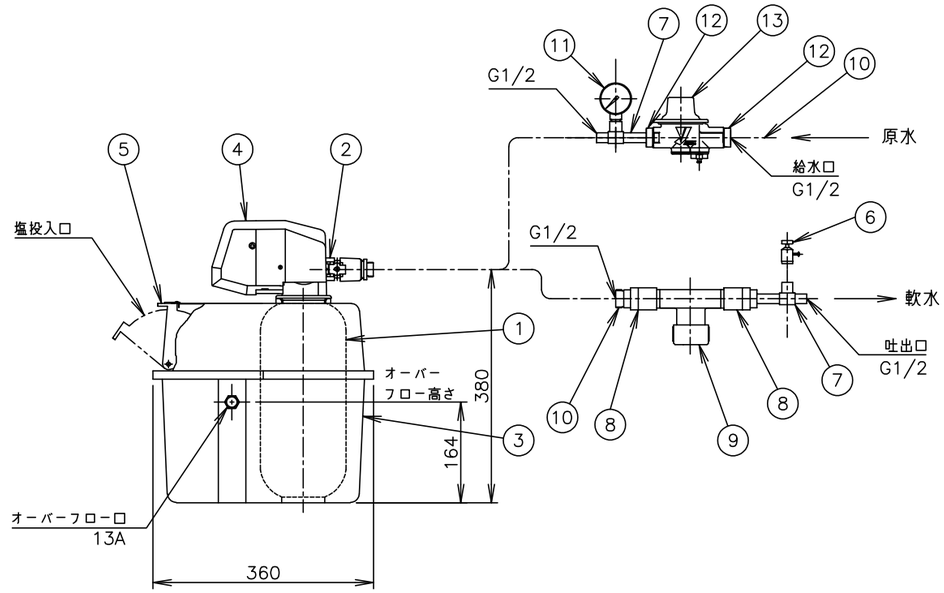

縮　尺	検図	物件名称	品名	形式	寸法	台数	No.
1/10		障害者支援施設　山形県　梓園　改築工事	軟水機	MKH−04A	W: 225 D: 360 H: 460	2	D−28
年月日	作図						

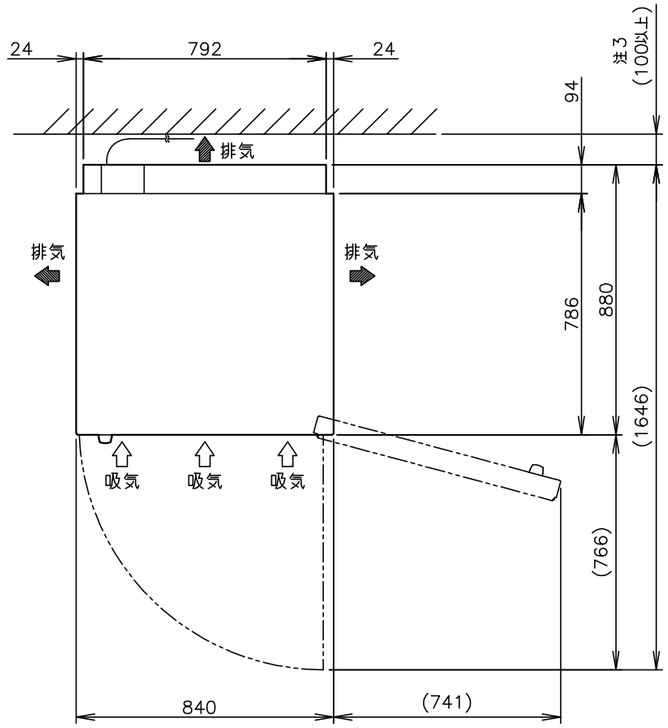

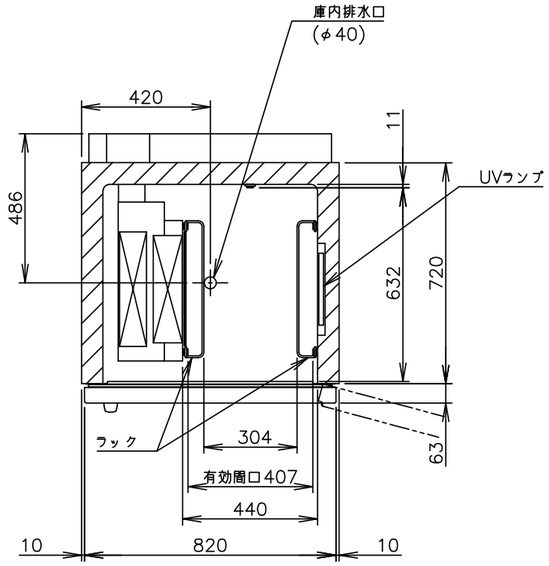

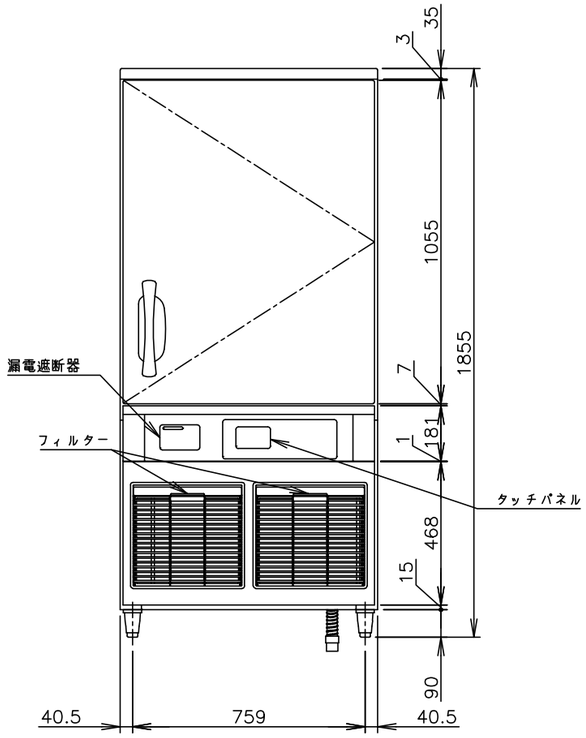

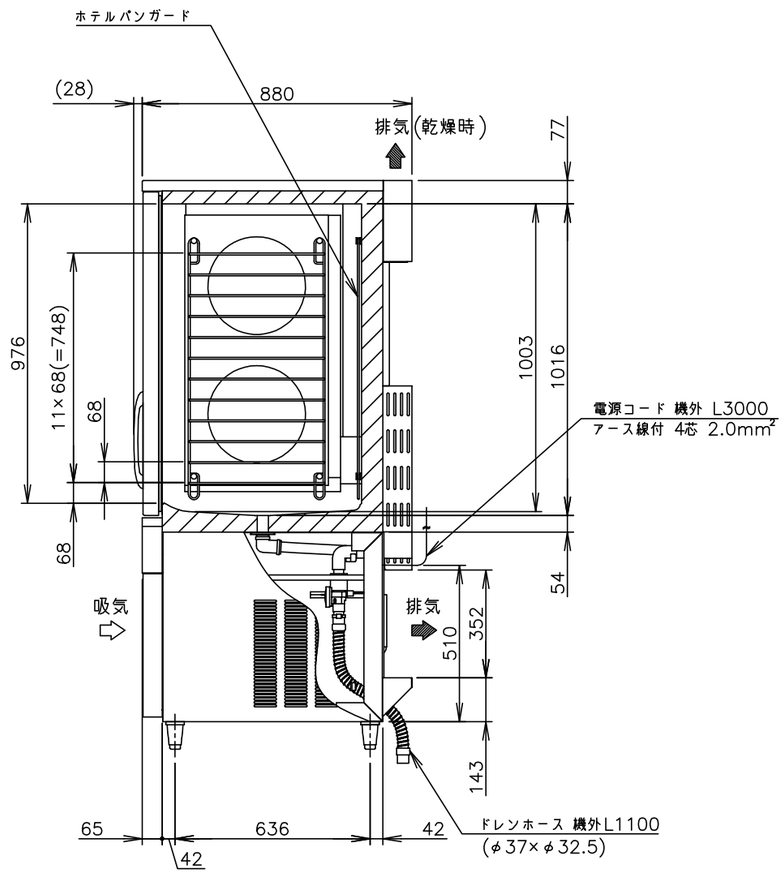

製品名	ホシザキブラストチラー&ショックフリーザー
形名	HBC−12B3−(R)
電源	三相 200V 50/60Hz 容量6.4kVA(18.5A)
電流	運転電流 7.9/7.2A 電動機定格電流 7.7/7.0A 始動電流 67/60A
消費電力	電動機定格消費電力 1735/1910W(力率64/83%) 電熱装置定格消費電力 1289W 冷却時消費電力 1770/1920W 霜取時消費電力 1315/1315W
冷却能力	チル 36kg(3kg×12段) フリーズ 24kg(2kg×12段)
放熱量	6300/7450W
電源コード	3.0m(アース線付、プラグ無)
定格内容積	284L
外形寸法	幅840×奥行880×高さ1855(〜1890)mm
内形寸法	幅440×奥行632×高さ1003〜1016mm
外装	ステンレス鋼板、亜鉛鋼板(後板、底板) フッ素プレコートステンレス鋼板(フロントパネル、扉)
内装	ステンレス鋼板
断熱材	硬質ポリウレタン一体発泡
冷却方式	強制対流式
除霜方式	ヒータ式
圧縮機	全密閉形 出力2200W
凝縮器	フィン&チューブ形 強制空冷式
冷却器	フィン&チューブ形
冷媒	R404A
庫内温度制御	マイコン制御(デジタル温度表示)−40〜30℃調節可能
芯温制御	マイコン制御デジタル温度表示)−30〜30℃調節可能
除霜制御	マイコン制御(手動のみ)
電気回路保護	漏電遮断器、ヒューズ10A、アース線
冷媒回路保護	圧力スイッチ・サーマルプロテクタによる圧縮機停止(手動復帰)
脚	樹脂製90〜125mm調整可能
ラック	2個(1/1ホテルパン(深さ65mm)12枚収容可能)
芯温センサー	1本(ヒーター内蔵、先端外径φ3.2mm)
製品質量	233kg (梱包時 245kg)
梱包	ダンボール梱包(木製下台) 幅910×奥行985×高さ1875mm
使用条件	周囲温度5〜35℃ 電圧変動:定格電圧の±10%以内

※仕様・外観につきましては、改良のため予告なく変更することがあります。

1. 設置条件について
   場所、給排水、電源等は取扱説明書・据付工事説明書に従って正しく行ってください。
   また、本体設置スペースは、設置条件により若干異なることがありますので、10mm程度余裕をとってください。
   (給排気スペース・配管スペース等は本体設置スペースとは別に確保が必要です。)
2. 放熱量は、周囲温度30℃無負荷における値です。
3. ハッチング部は壁面を表しています。
   製品背面の排気スペースは100mm以上離して設置してください。
   100mm以下となる場合は、左右のいずれかを100mm以上離して設置してください。
4. 元ブレーカー容量は20A 200Vです。
   必ず専用回路(過負荷・短絡保護あり)を使用してください。
5. 製品コード:R544−C101

縮尺	検図	物件名称	品名	形式	寸法	台数	No.
1/20		障害者支援施設 山形県 梓園 改築工事	ブラストチラー&ショックフリーザー	HBC−12B3−(R)	W: 840 D: 880 H: 1855	1	D−29
年月日	作図						

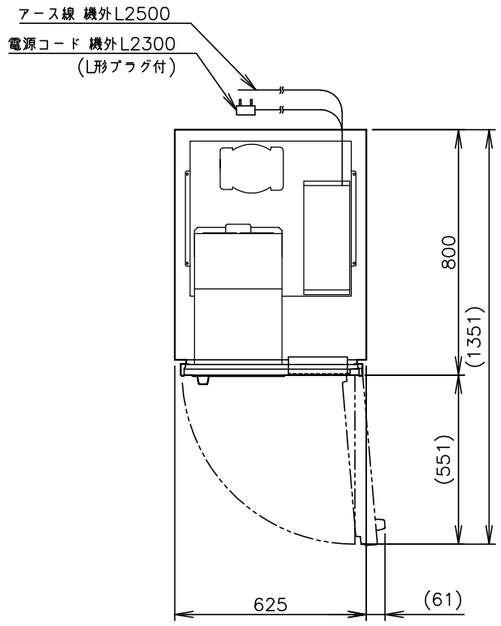

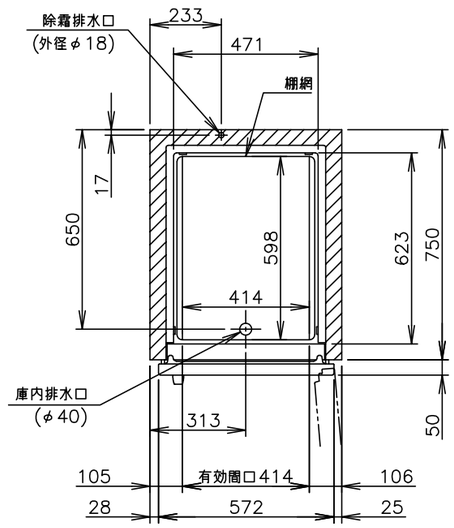

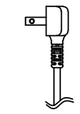

L形プラグ形状

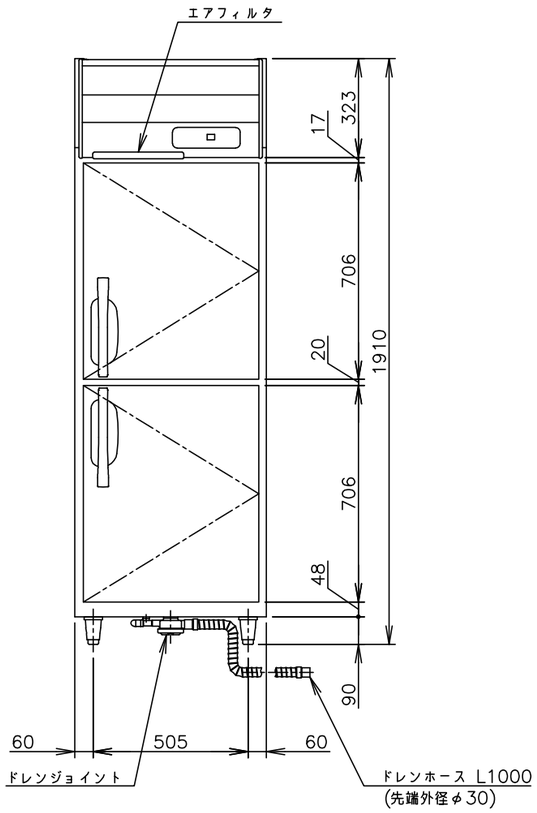

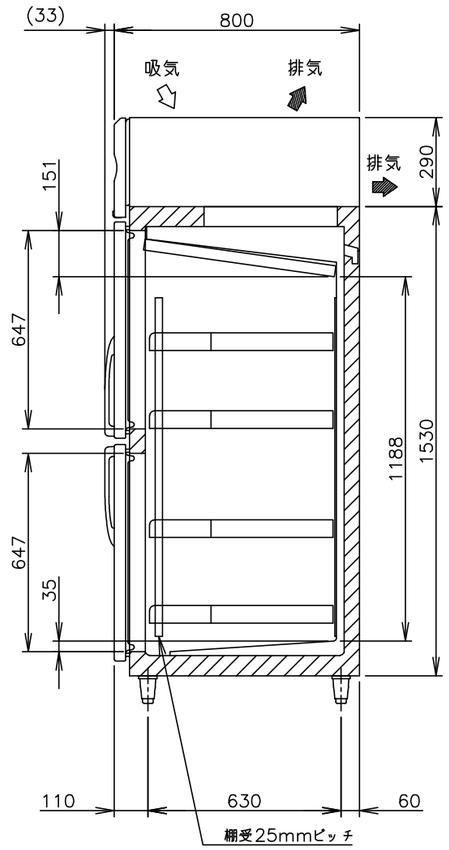

製品名	ホシザキ業務用恒温高湿庫
形名	HCR−63A
電源	単相 100V 50/60Hz 容量0.45kVA(4.5A)
電流	運転電流 2.3/2.2A 電動機定格電流 2.1/2.0A
消費電力	電動機定格消費電力 165/165W(力率78/82%) 電熱装置定格消費電力 278W 冷却時消費電力 187/187W 霜取時消費電力 278/278W
放熱量	330/330W
電源コード	2.3m(L形プラグ付)
定格内容積	411L
外形寸法	幅625×奥行800×高さ1910(〜1940)mm
内形寸法	幅471×奥行623×高さ1188mm
外装	ステンレス鋼板、亜鉛鋼板(後板、底板) フッ素プレコートステンレス鋼板(フロントパネル・扉)
内装	ステンレス鋼板、ABS樹脂
断熱材	硬質ポリウレタン一体発泡
冷却方式	エアパス5面冷却式
除霜方式	ヒータ式
圧縮機	全密閉形 出力180W(インバータ)
凝縮器	フィン&チューブ形 強制空冷式
冷却器	フィン&チューブ形
冷媒	R134a
庫内湿度	85%以上
庫内温度制御	マイコン制御(デジタル温度表示)−6〜12℃調節可能
除霜制御	マイコン制御
電気回路保護	漏電遮断器(過電流保護付)、アース線
冷媒回路保護	ケースサーモによる圧縮機停止(自動復帰)
脚	樹脂製90〜120mm調整可能
棚網	4枚
製品質量	105kg (梱包時 110kg)
梱包	簡易ダンボール梱包 幅695×奥行890×高さ1980mm
付属品	ドレンジョイント一式、ドレンホース2本
使用条件	周囲温度5〜35℃ 電圧変動:定格電圧の±10%以内

※仕様・外観につきましては、改良のため予告なく変更することがあります。

1. 設置条件について
   場所、給排水、電源等は取扱説明書・据付工事説明書に従って正しく行ってください。
   また、本体設置スペースは、設置条件により若干異なることがありますので、10mm程度余裕をとってください。
   (給排気スペース・配管スペース等は本体設置スペースとは別に確保が必要です。)
2. 放熱量は、周囲温度30℃における最終到達温度の時の値です。
3. 元ブレーカー容量は15A 125Vです。
   必ず専用回路(過負荷・短絡保護あり)を使用してください。
4. 製品コード:R575

縮尺	検図	物件名称	品名	形式	寸法	台数	No.
1/20		障害者支援施設 山形県 桿園 改築工事	恒温高湿庫	HCR−63A	W: 625 D: 800 H: 1910	1	D−30
年月日	作図						

1	天板	SUS430 厚さ1.2mm No.4仕上
2	本体フレーム	SUS430 Lアングル 25×25×厚さ3mm
3	脚	SUS430 丸パイプ φ38mm #400仕上
4	スノコ	SUS430 厚さ1.2mm #400仕上 脱着式平棚
5	脚枠	SUS430 丸パイプ φ32mm #400仕上
6	脚先	SUS304 アジャスト

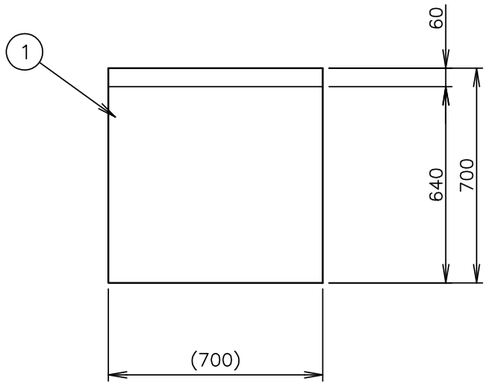

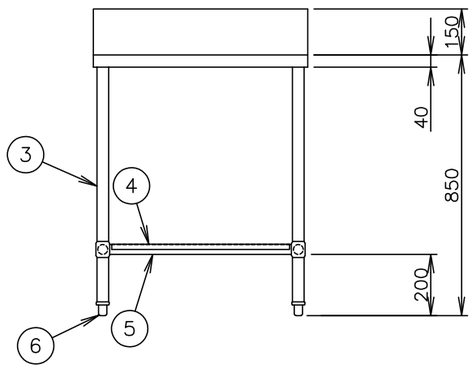

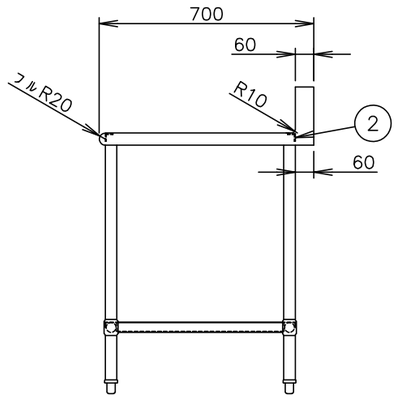

現場合わせ

バックガード付

縮尺	検図	物件名称	品名	形式	寸法	台数	No.
1/20		障害者支援施設　山形県　梓園　改築工事	ワークテーブル		W: (700) D: 700 H: 850	1	D−31
年月日	作図						

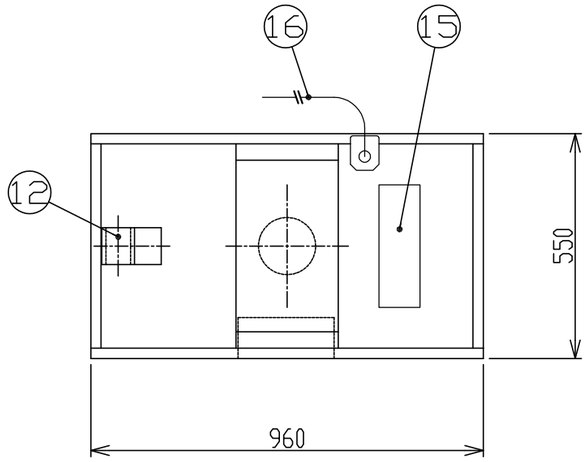

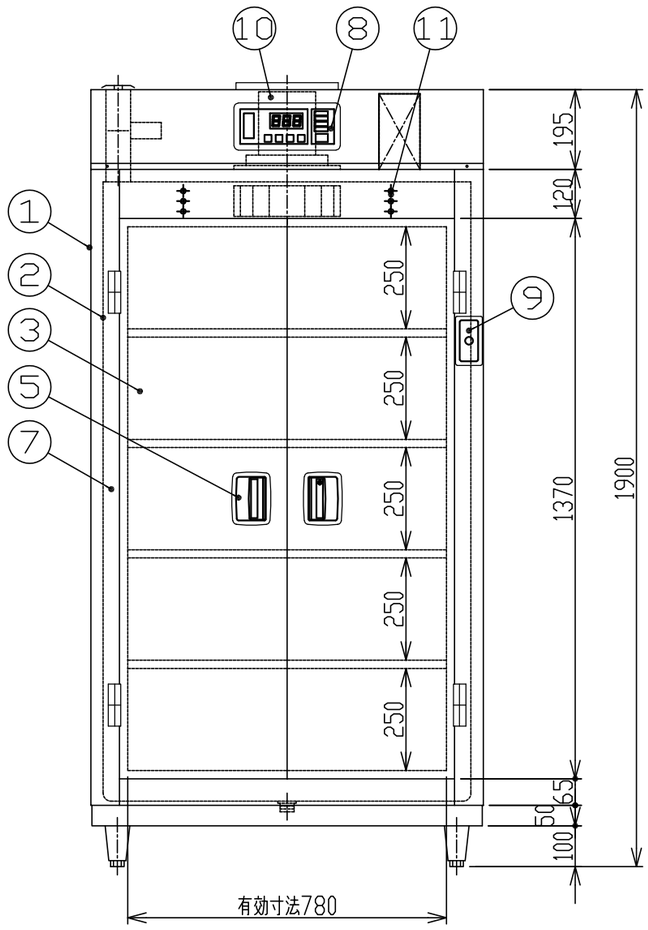

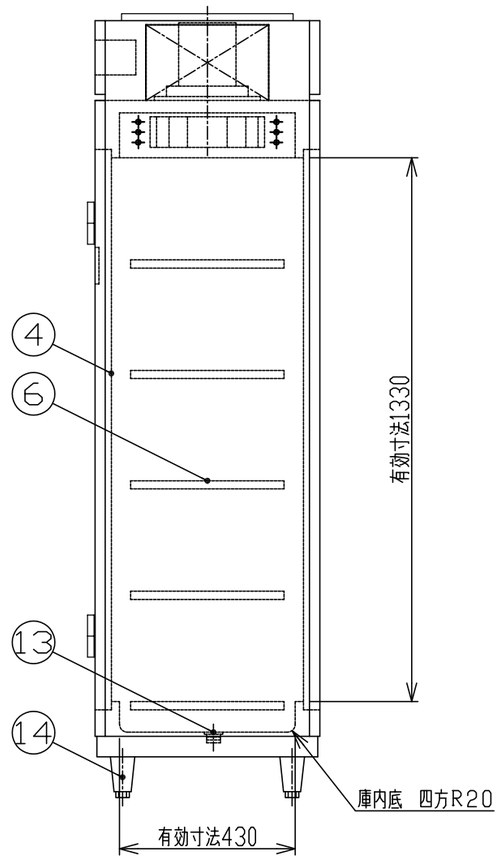

(FM01-4894-A150127N)

■ 仕様表

品名		電気式食器消毒保管庫（片面）	
型式		NHE-10AS	
外形寸法		W960XD550XH1900（mm）	
庫内寸法		W780XD430XH1330（mm）	
カゴ収納数		10個	
製品重量		122kg	
定格電圧		三相200V	
定格消費電力		4.4kW	
電気容量		5.1kVA （一次電流：12.7A）	
推奨ブレーカー容量		20A （感度電流：30mA）	
安全装置		温度過昇防止装置	
品番	部品名	材質	個数
1	本体外装	SUS430 No.4 t0.8	
2	本体内装	SUS430 t0.8	
3	扉	SUS430 No.4 t0.8	2
4	扉パッキン	耐熱合成ゴム	
5	取手	ZDC（右開き側のみ鍵付き）	2
6	パイプ棚	SUS430（自在）	5
7	断熱材	ロックウール	
8	コントロールパネル	マイコン制御	1
9	サイドコントロールパネル		1
10	ファンモーター	0.4kW	1
11	ヒーター	4.0kW	1
12	排気口	SUS430 60X90（自動ダンパー付）	1
13	排水口	共栓 25A	1
14	アジャスト	SUS304	4
15	電気ボックス		1
16	電源コード	三相4芯 2.0mm² コード長3m プラグナシ	1
備考	食器カゴ W360XD390XH200（別売品）		

（FD-4315803000）

（既存品）

縮尺	検図	物件名称	品名	形式	寸法	台数	No.
1/15		障害者支援施設　山形県　梓園　改築工事	食器消毒保管庫	NHE-10AS	W: 960 D: 550 H: 1900	1	D-32
年月日	作図						

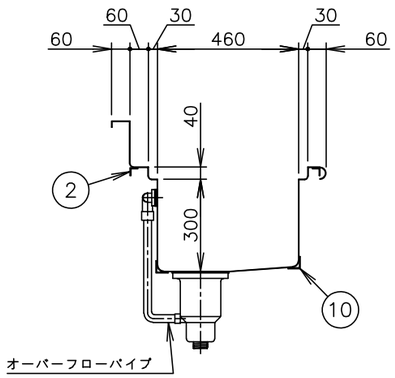

シンク部詳細

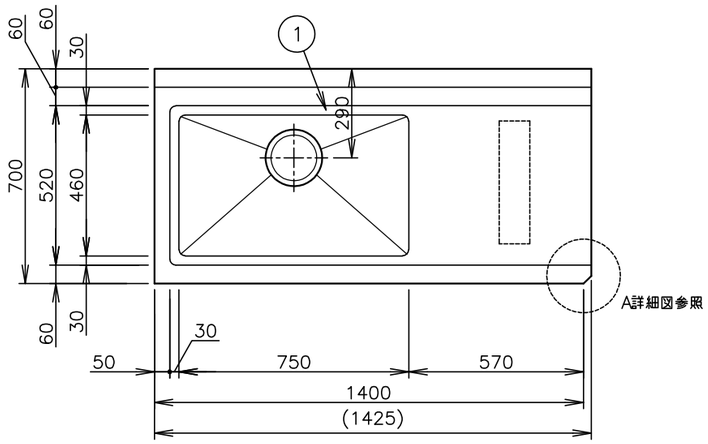

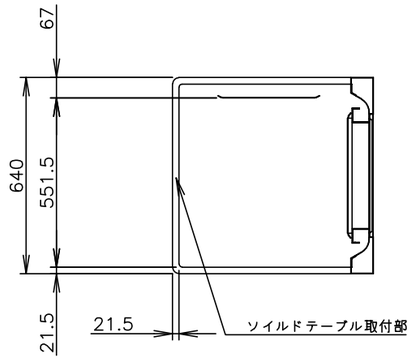

食器洗浄機側　取付部詳細図

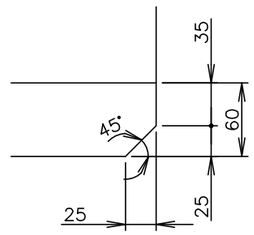

A詳細図　(1/5)

1	天板	SUS430　厚さ1.5mm　No.4仕上
2	本体フレーム	SUS430　Lアングル　25×25×厚さ3mm
3	化粧板	SUS430　厚さ0.8mm　No.4仕上　3方化粧
4	脚	SUS430　丸パイプ　φ38mm　#400仕上
5	スノコ	SUS430　厚さ1.2mm　#400仕上　脱着式平棚
6	脚枠	SUS430　丸パイプ　φ32mm　#400仕上
7	脚先	SUS304　アジャスト
8	オーバーフロー	TO−232　スギコ産業(株)製
9	排水トラップ	TO−195(配管接続径40A・大型ゴミ収納器付)　スギコ産業(株)製
10	シンク槽補強	SUS430　Lアングル　40×40×厚さ3mm
付属品		ジャバラホース(先端外径φ35)又は、排水システム本体アダプタセット(40A用)

※1　本製品の適応機種について
本製品は、以下の食器洗浄機に適応します。
JWE−680B・JWE−680UB・JWE−580UB
JWE−620B−OP・JWE−620UB−OP・JWE−500B
JWE−680B−HP・JWE−550B−HP
JWE−680B−WB(LP/CG)
注）本図は、涼厨仕様の洗浄機には対応しておりません。

※2　クリーンテーブルとの組み合わせに関して
クリーンテーブルと組み合わせて使用する際は、使用する食器洗浄機に対応した、コーナー右タイプのクリーンテーブルをご使用ください。

※3　本製品は、下図のような設置状況で使用します。

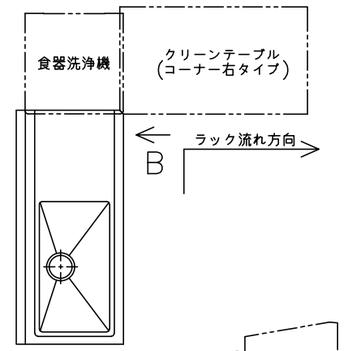

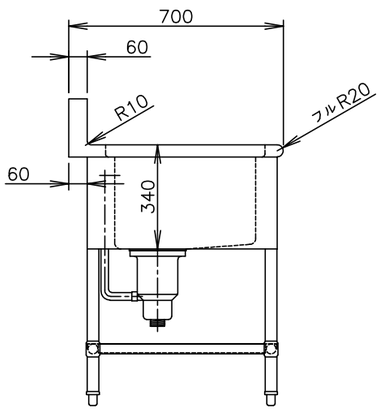

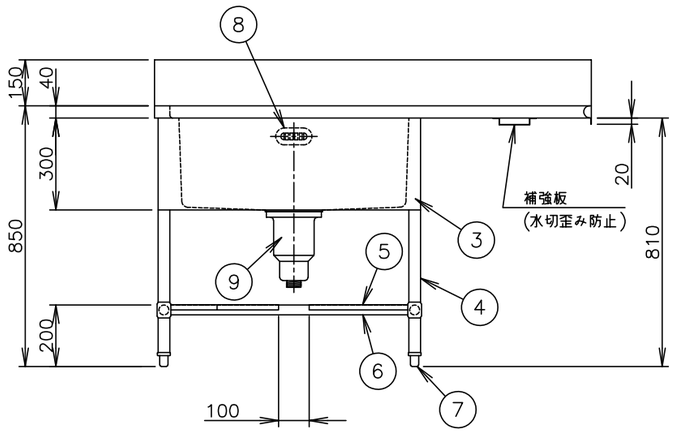

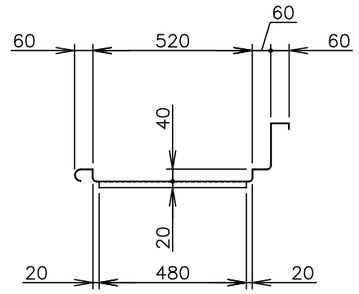

食器洗浄機との取付部詳細

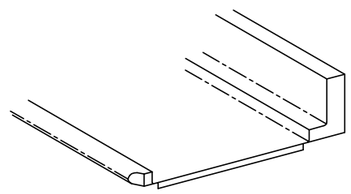

食器洗浄機との取付部姿図

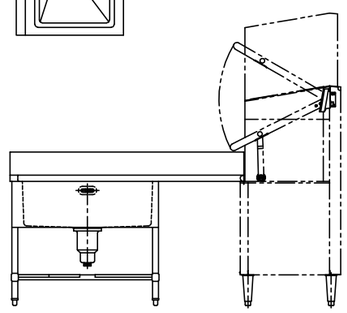

B矢視図

一槽シンク(ダストなし)・コーナー正面左タイプ

縮尺	検図	物件名称	品名	形式	寸法	台数	No.
1/20		障害者支援施設　山形県　梓園　改築工事	ソイルドテーブル		W: 1400 D: 700 H: 850	1	D−33
年月日	作図						

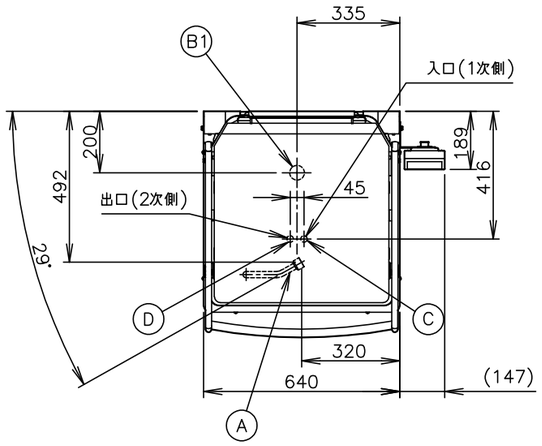

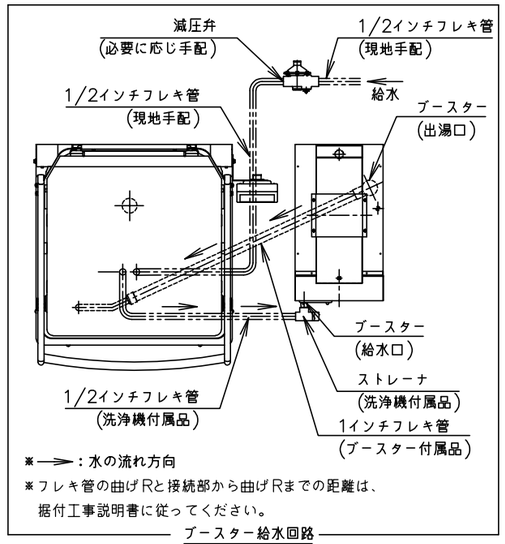

ブースター給水回路

1. 設置条件について
場所、給排水、電源等は取扱説明書・据付工事説明書に従って正しく行ってください。
また、本体設置スペースは、設置条件により若干異なることがありますので、10mm程度余裕をとってください。
(給排気スペース・配管スペース等は本体設置スペースとは別に確保が必要です。)
2. 定格特性値は、電気用品技術基準および電化厨房機器性能指標基準による測定値です。
3. 製品コード：J014(50Hz)、J014−C101(60Hz)

NO	接　続	仕　様
A	洗浄機給湯口	G1(ブースターとの接続)
B1	排水口	R1 1/2
B2	排水ホース	φ38.5×φ28 (排水用エルボ付属) 機外L1500
C	熱回収ユニット	入口(1次側)G1/2
D	熱回収ユニット	出口(2次側)G1/2
E	電源コード	機外L2800 (アース線付、プラグ無)

(注)1. オペレーションパネルは左右取付け可能
2. 排水ホースは付属品

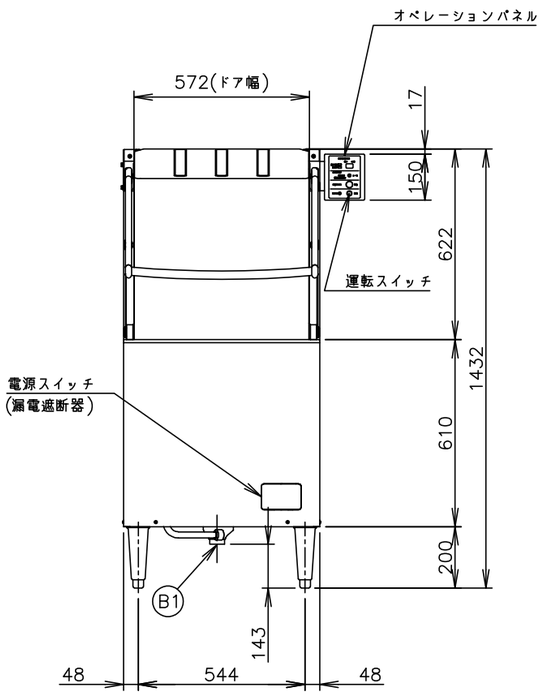

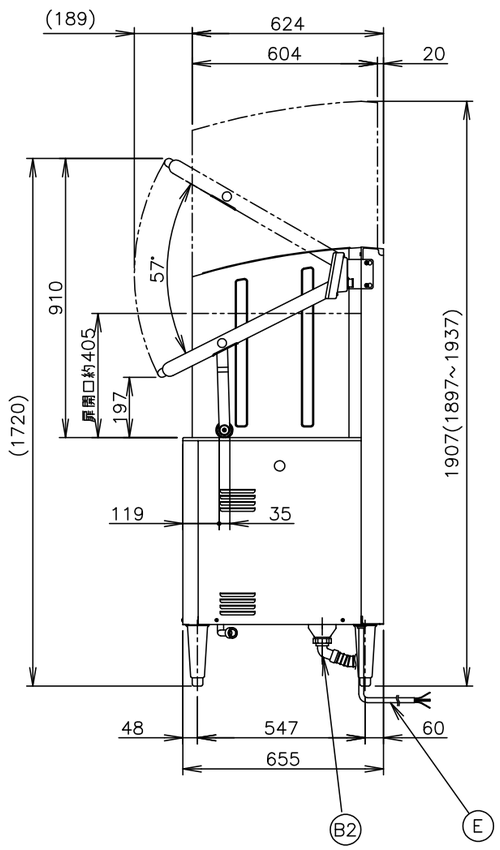

ラックレール配置図
ストレート設置

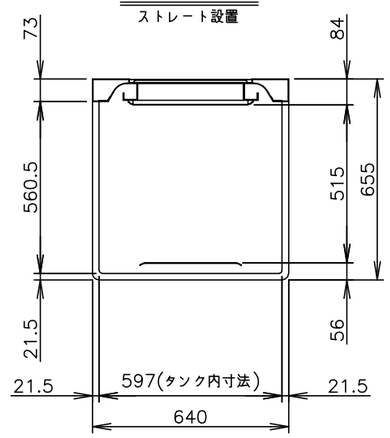

ラックレール配置図
コーナー設置

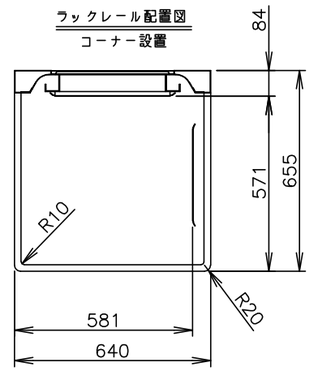

製品名	ホシザキ業務用食器洗浄機	
形名	JWE−680B	
電源	三相200V 50Hz専用/60Hz専用 容量6.2kVA(18A)	
電流	最大運転電流 15.0/15.4A 電動機定格電流 4.2/4.4A 始動電流 24/23A	
消費電力	電動機定格消費電力 1.30/1.38kW (力率89/91%) 電熱装置定格消費電力 3.9kW 最大消費電力 5.19/5.35kW	
電熱装置	3.9kW	
電源コード	2.8m (アース線付、プラグ無)	
外形寸法	幅640×奥行655×高さ1432(1422~1462)mm	
外装	ステンレス鋼板	
扉	上下開閉式(通過高さ 405mm)	
ラック寸法	500×500mm	
大皿枚数/ラック	16枚 (φ230mmの場合)	
サイクル時間	53s (本洗い41s、休止5s、すすぎ6s、休止1s)	
消費水量	1サイクルのすすぎ水量 約2.0L	
洗浄方式	上下回転ノズル方式(トリプルアームノズル)	
すすぎ方式	上下回転ノズル方式	
ポンプ	洗浄 750W、すすぎ 100W	
排水方式	オーバーフローパイプ抜取り方式、オーバーフロー自然排水	
スタート	ドアスイッチスタート(切替によりスタートスイッチによるスタート可)	
乾燥	余熱乾燥	
残菜処理	フィルター収集	
洗剤	別売のクレンザキットにより供給	
表示	洗浄可能・初期給湯・標準時間・長時間・すすぎの各コース 洗浄湯温・すすぎ湯温の表示(スイッチによる切替式)・異常表示	
タンク容量	約54L	
給湯	マイコン制御による自動給湯方式	
温度制御	サーミスタ式 (湯温 約70℃)	
接続口	排水口：排水ホース又はR1 1/2、洗浄機給湯口：G1 熱回収ユニット：入口(1次側)G1/2 出口(2次側)G1/2	
洗浄時間	標準時間：1~99s 調整可能(1sステップ) 長時間：10~990s 調整可能(10sステップ)	マイコン制御
すすぎ時間	5~30s 調整可能(1sステップ)	マイコン制御
終了ブザー音量	0~大 調整可能(ボリューム)	マイコン制御
電気回路保護	漏電遮断器(過電流保護付)、アース線	
空炊防止	電極スイッチ、バイメタルサーモ(手動復帰式)、サーミスタ(自動復帰)	
安全装置	ドアスイッチ、マイコン制御による異常停止機構	
脚	SUS製 190~230mm調整可能	
製品質量	100kg (梱包時 約114kg)	
梱包	簡易ダンボール梱包 幅718×奥行815×高さ1527mm	
認可・認証	ガス検(但し、WB−25Hシリーズ、WB−11KHシリーズの組合わせのみ、 ガス種：12A、13A、LPG) 給水器具自己認証	
付属品	万能ラック(500×500mm)、排水ホース、ストレーナ(1/2) ブースターケーブル、エルボ、フレキシブルチューブ(1/2 L850) メンテシート、ダクト固定用ブラケット2ヶ	
オプション	減圧弁、クレンザキット、各種専用ラック	
使用条件	周囲温度：5~35℃、相対湿度：85%以下、電圧変動：定格電圧±10% 給水圧：ゲージ圧0.05~0.34MPa 適用使用水：上水(硬度150mg/L以下)	

※仕様・外観につきましては、改良のため予告なく変更することがあります。

縮尺	検図	物件名称	品名	形式	寸法	台数	No.
1/20		障害者支援施設　山形県　梓園　改築工事	食器洗浄機	JWE−680B	W: 640 D: 655 H: 1432	1	D−34
年月日	作図						

番号	品　　名	備　　考	個数
1	脚		4
2	取付枠B	SUS304	1
3	外胴	SUS304	1
4	フロントカバー	SUS304 HL仕上げ	1
5	天板	SUS304	1
6	貯湯槽	SUS316L	1
7	ガス入口	R1/2(15A)	1
8	給水口	R1/2(15A)	1
9	出湯口	G1(25A)	1
10	オーバーフロー	R1(25A)	1
11	水抜栓		1
12	水抜き	R1/4 栓付き	1
14	操作パネル	スライド式カバー付き	1
15	運転SW		1
16	運転ランプ	赤	1
17	燃焼ランプ	緑	1
18	異常ランプ	燈	1
19	排気ダクトA	SUS304	1
20	角排気筒出口セット	SUS304	1
21	取付枠A	SUS304	1
22	電源コード	機外L2400　L形プラグ付	1
23	アース	機外L2800	1

注）1.本機はLPG、都市ガス(12A、13A)各々専用機ですので
　　ガスの種類をご確認の上発注お願いします。
注）2.ガスブースター設置の際は、換気設備(吸気、排気)に十分注意する必要がありますので、
　　下記モデル図を順守してください。

施工例

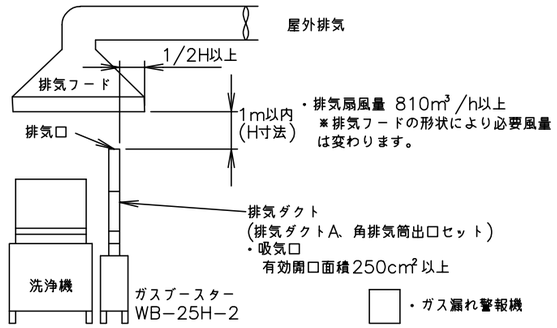

・排気口部
排気フードからたれた油脂が入らないようにすること。排気の熱風が直接排気フード内壁や開口時の扉に当たらない方向にすること。
・排気フード
換気上、有効なフードとし、洗浄機及び排気口部を覆うこと。
(大きさ:幅1.2m×奥行0.9m以上が望ましい)

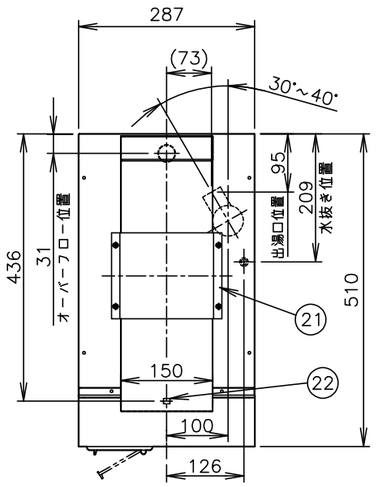

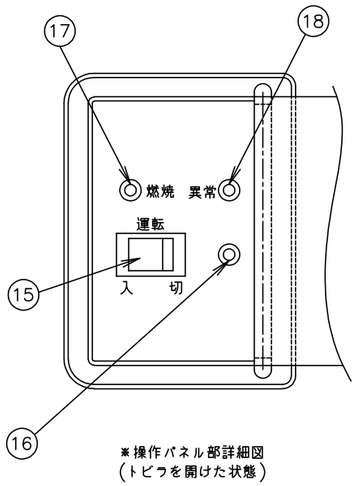

※操作パネル部詳細図
(トビラを開けた状態)

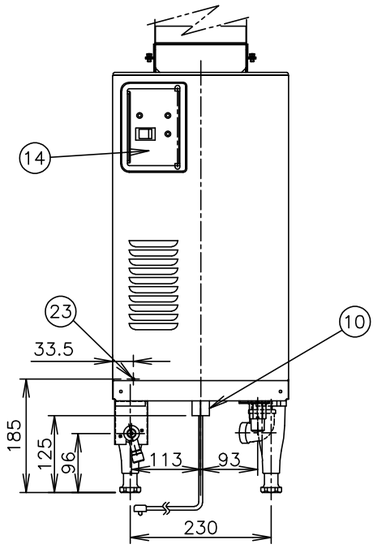

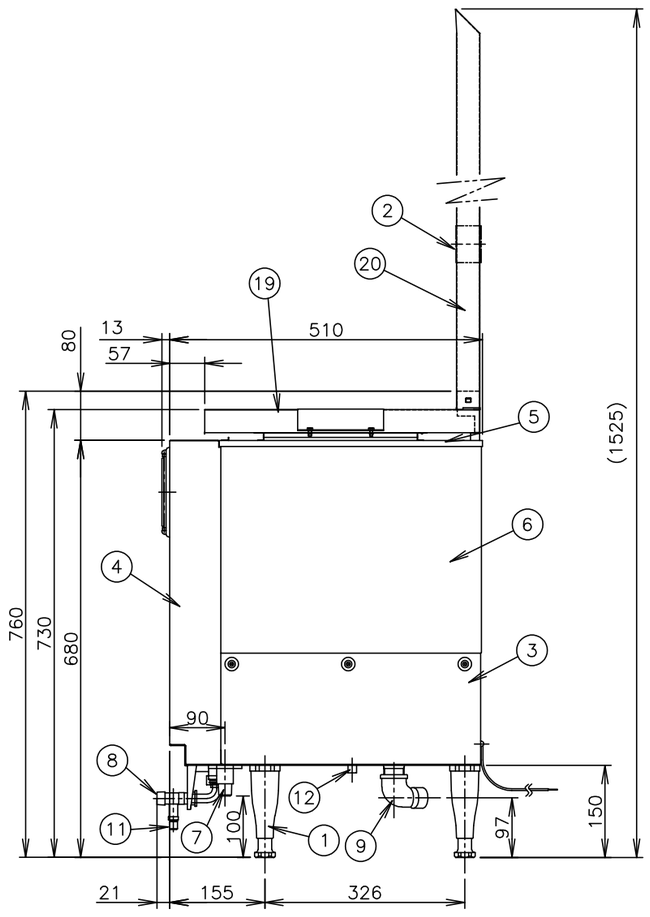

製品名	ホシザキ食器洗浄機用 ガスブースター
形名	WB−25H−2
設置方式	屋内据置型
給排気方式	強制排気
電源	単相 100V(50Hz/60Hz) 0.09kVA(0.9A)
消費電力	55W/60W(50Hz/60Hz)
外形寸法	幅287×奥行510+21(給水接手含む)×高さ680+80(排気ダクトA含む)mm
ガス接続	R1/2(15A)
接続口	給水口：R1/2(15A)、出湯口：G1(25A) オーバーフロー：R1(25A)、水抜き：R1/4 栓付き
排気接続寸法	専用排気ダクト(角型 150mm×38mm)
都市ガス消費量	29.1kW
LPガス消費量	29.1kW
熱効率	75%
貯湯量	18L
放熱量	6.4kW
有効貯湯量	10.5L
給湯出湯	55℃～85℃ (出荷設定：85℃)
給湯湯温制御方式	サーミスタ式
温度機能	高温側：85±5℃ OFF 80±5℃ ON 低温側：55±5℃ OFF 50±5℃ ON 本機の温度調整ボリュームは右一杯に回した時は上記高温側の温度設定となり、逆に左一杯に回した時は低温側の温度設定となります。
安全装置	立ち消え安全装置：フレームロッド式 過熱防止装置：温度センサー式
脚	130～165mm調整可能
製品質量	27kg
付属品	排気ダクトA(1ヶ)、角排気筒出口セット(1ヶ)、締付枠A(1ヶ) 締付枠B(1ヶ)、フレキシブルチューブ 25A×700L(1ヶ) 排気ダンパー(1ヶ)、パッキン(2ヶ)、十字穴付六角ボルト(4ヶ)
オプション	偏心ダクトセット、接続ダクトセット(300) 接続ダクトセット(600)、接続ダクト(100) エルボダクト、排気ダクトA(延長)
使用条件	周囲温度：5～35℃ 給水圧：50～340kPa 電圧変動：定格電圧の±10%以内 給水温度：5～60℃、適用使用水：上水(硬度90ppm以下)

※仕様・外観につきましては、改良のため予告なく変更することがあります。

1. 設置条件について
　場所、給排水、電源等は取扱説明書・据付工事説明書に従って正しく行ってください。
　また、本体設置スペースは、設置条件により若干異なることがありますので、10mm程度余裕をとってください。
　(吸排気スペース・配管スペース等は本体設置スペースとは別に確保が必要です。)
2. 器具を固定した状態で、排気ダクトは後方へ30mm、前方へ20mm移動可能。
3. 製品コード：J020(LP)、J020−C101(12A、13A)
4. 本図は食器洗浄機WB−25H−2Sのガスブースター部を記載しています。

縮　尺	検図	物件名称	品名	形式	寸法	台数	No.
1/10		障害者支援施設　山形県　梓園　改築工事	ガスブースター	WB−25H−2	W: 287 D: 531 H: 760	1	D−35
年月日	作図						

1	天板	SUS430 厚さ1.5mm No.4仕上
2	本体フレーム	SUS430 Lアングル 25×25×厚さ3mm
3	脚	SUS430 丸パイプ φ38mm #400仕上
4	ラックレール	SUS430 Lアングル 30×30×厚さ2mm
5	スノコ	SUS430 厚さ1.2mm #400仕上 脱着式平棚
6	脚枠	SUS430 丸パイプ φ32mm #400仕上
7	脚先	SUS304 アジャスト

※1 本製品の適応機種について
本製品は、以下の食器洗浄機に適応します。
JWE−680B・JWE−680UB・JWE−580UB
JWE−620B−OP・JWE−620UB−OP・JWE−500B
JWE−680B−HP・JWE−550B−HP
JWE−680B−WB(LP/CG)
注）本図は、涼厨仕様の洗浄機には対応しておりません。

※2 ソイルドテーブルとの組み合わせに関して
ソイルドテーブルと組み合わせて使用する際は、使用する食器洗浄機に対応した、コーナー正面左タイプのソイルドテーブルをご使用ください。

※3 本製品は、下図のような設置状況で使用します。

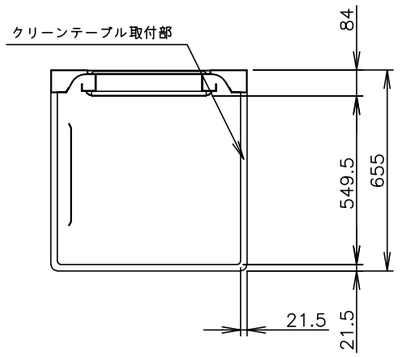

食器洗浄機側 取付部詳細図

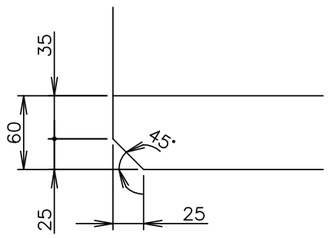

A詳細図 (1/5)

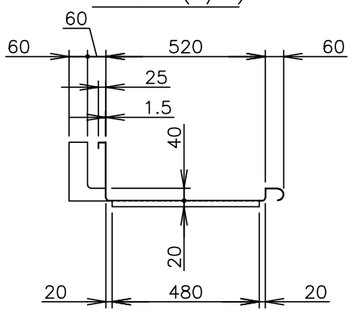

食器洗浄機との取付部詳細

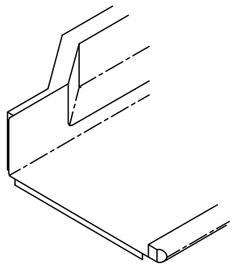

食器洗浄機との取付部姿図

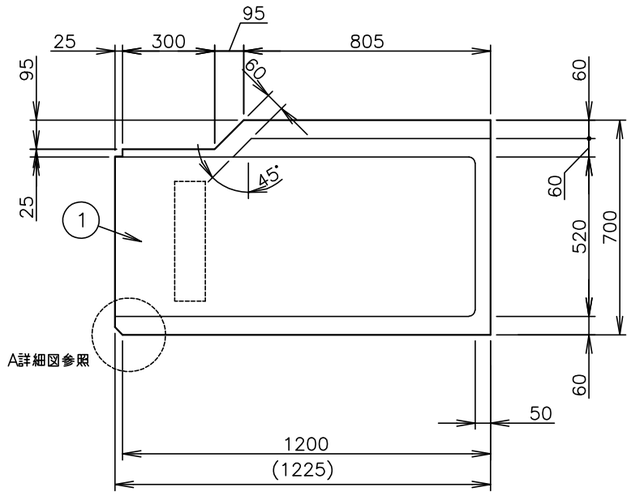

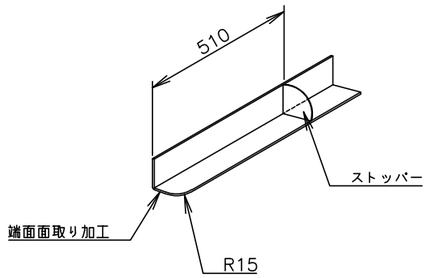

No.4 ラックレール姿図

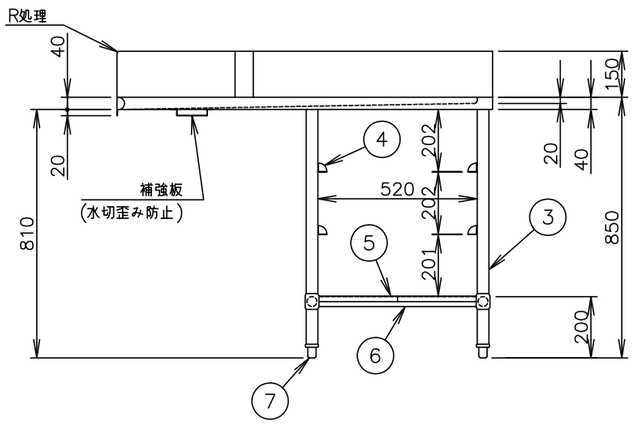

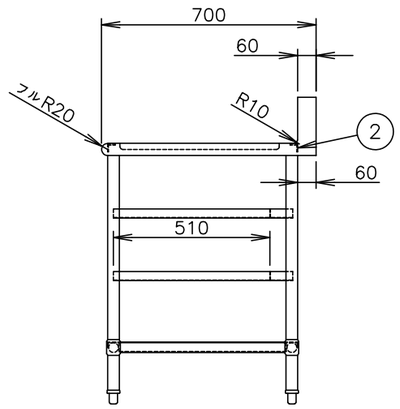

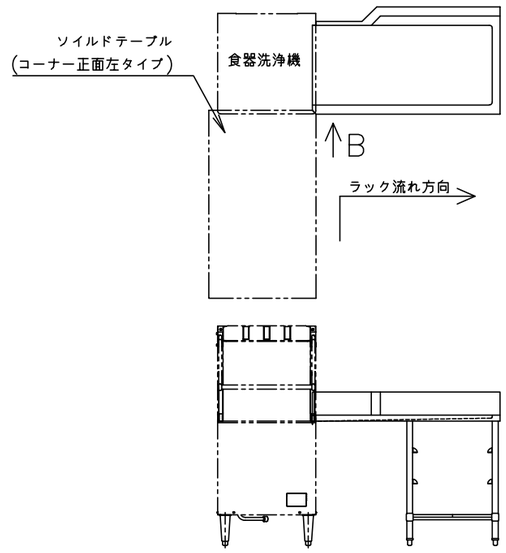

B矢視図

ラック収納付・コーナー右タイプ

縮尺	検図	物件名称	品名	形式	寸法	台数	No.
1/20		障害者支援施設 山形県 梓園 改築工事	クリーンテーブル	HJWE−680B−12CCR−A	W: 1200 D: 700 H: 850	1	D−36
年月日	作図						

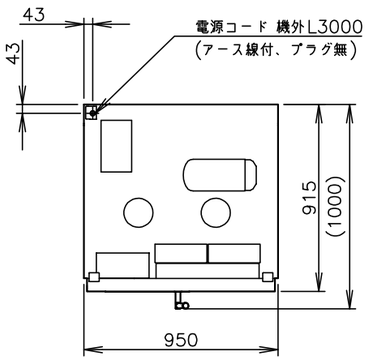

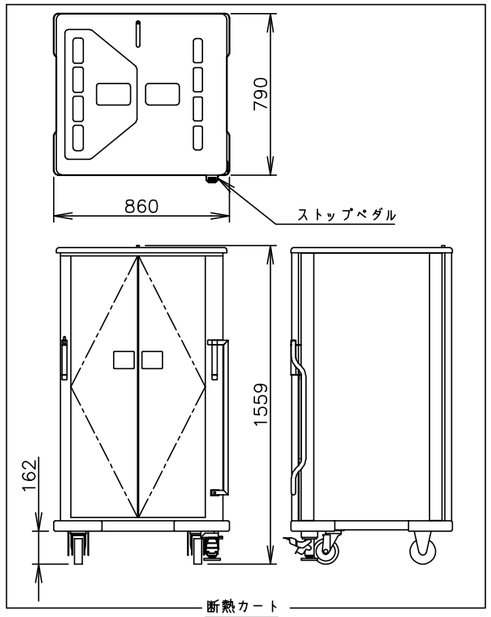

断熱カート
NWC−28A

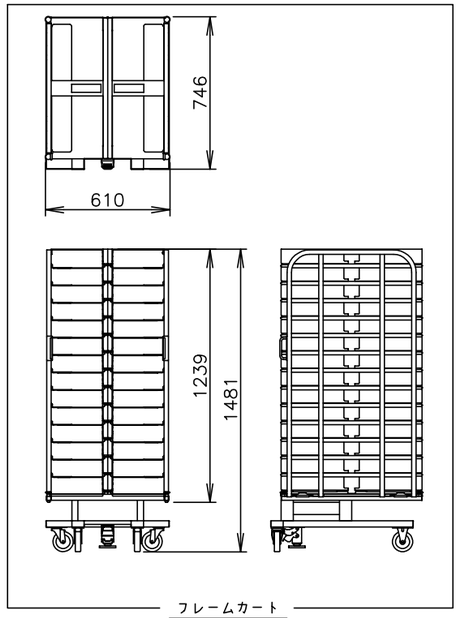

フレームカート
NWF−28A

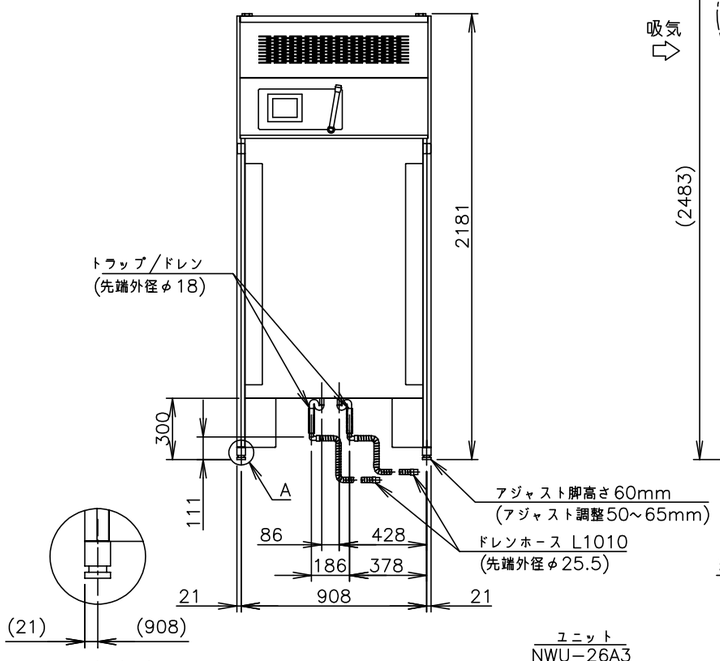

A詳細図(1/10)

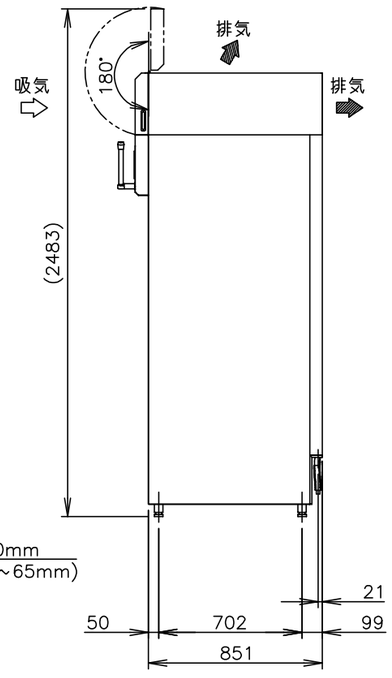

ユニット
NWU−26A3

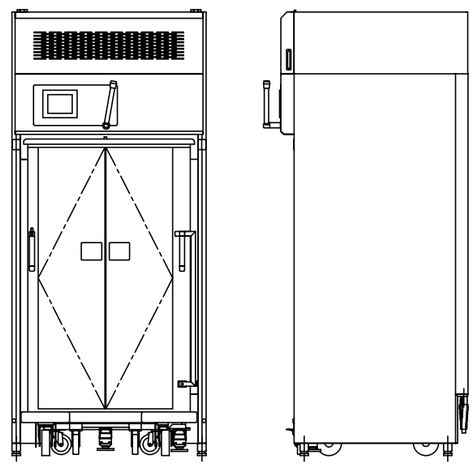

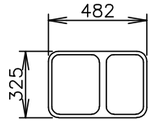

断熱カート挿入

トレイ

製品名		ホシザキ再加熱カート
形名		NW−28A3
電源		三相 200V 50/60Hz 容量9kVA(26A)
電流		運転電流 25/25A
消費電力		冷蔵時消費電力 1.4/1.6kW(力率65/80%) 加熱時消費電力 8.5/8.5kW(力率99/99%) 電熱装置定格消費電力 7.3kW
放熱量		4.1/4.6kW
電源コード		4心 5.5mm² 3m(アース線付、プラグ無)
トレイ収納数		28膳(2列14段)
棚ピッチ		85mm (使用可能食器高さ 80mm以下)
トレイ差込み方式		両面差込み
トレイ外形寸法		幅482×奥行325×高さ14mm
外形寸法		幅950×奥行915×高さ2181mm
外装		ステンレス鋼板、亜鉛鋼板
内装		ステンレス鋼板
断熱カート		色：ピンク
扉		両面2枚扉観音開き
断熱材		ユニット: スーパーウール、メラミンフォーム 断熱カート: グラスウール、メラミンフォーム
冷蔵室	冷却方式	強制対流式
	圧縮機	出力1100W
	凝縮器	フィン&チューブ形
	冷却器	フィン&チューブ形
	冷媒	R404A
	庫内温度	2〜15℃調節可能
	冷媒回路保護	モータプロテクタによる圧縮機停止 (自動復帰) 高圧カットによる圧縮機停止 (自動復帰)
加熱室	加熱方式	熱風循環方式
	ヒーター	ヒーター 7kW
	庫内温度	モードによる切り替え 50〜120℃調節可能
	ヒーター回路保護	過昇サーモ
電気回路保護		漏電遮断器(過電流保護付)
外部出力		USB出力端子1ヶ所(庫内温度履歴) LAN出力端子1ヶ所(ホシザキスマートバンド用)
製品質量		ユニット: 220kg 断熱カート: 120kg フレームカート: 87kg
梱包		ユニット:ダンボール梱包(木製下台) 幅1110×奥行1101×高さ2252mm 断熱カート:ダンボール梱包(木製下台) 幅1030×奥行920×高さ1667mm フレームカート:ダンボール梱包(木製下台) 幅692×奥行840×高さ1586mm
付属品		転倒防止板、トラップ/ドレン、ドレンホース
使用条件		周囲温度5〜30℃ 電圧変動:定格電圧の±10%以内 周囲湿度60%以下

※仕様・外観につきましては、改良のため予告なく変更することがあります。

1. 設置条件について
   場所、電源等は取扱説明書に従って正しく行ってください。
   また、本体設置スペースは、設置条件により若干異なることがありますので、10mm程度余裕をとってください。
2. 天井と製品のすき間は、300mm以上とり、風通しをよくしてください。
3. 断熱カートは、チルドバンクにいれるなどの急激な温度変化はさけてください。結露し故障の原因となります。
4. 断熱カートおよびフレームカートの走行経路は、段差をなくし、7mm以下の段差、溝幅は20mm以下としてください。
   庫内の食事(特に汁物)がこぼれたり、製品の故障の原因になることがあります。
   また、カートが走行できない原因になります。
5. 製品コード:H044(ユニット)、H041(断熱カート)
   H037(フレームカート)

縮尺	検図	物件名称	品名	形式	寸法	台数	No.
1/30		障害者支援施設 山形県 梓園 改築工事	再加熱カート	NW−28A3	W: 950 D: 915 H: 2181	2	D−37
年月日	作図						

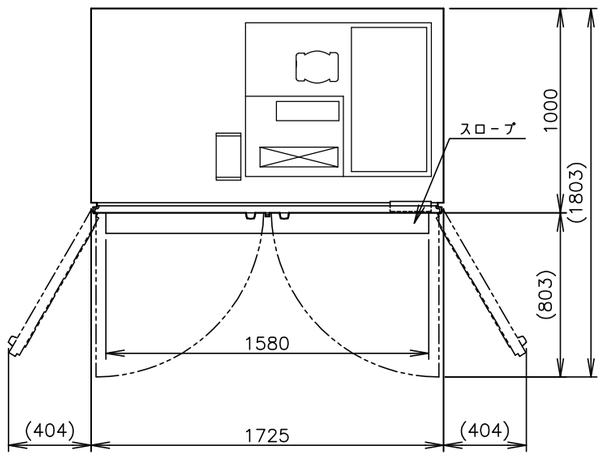

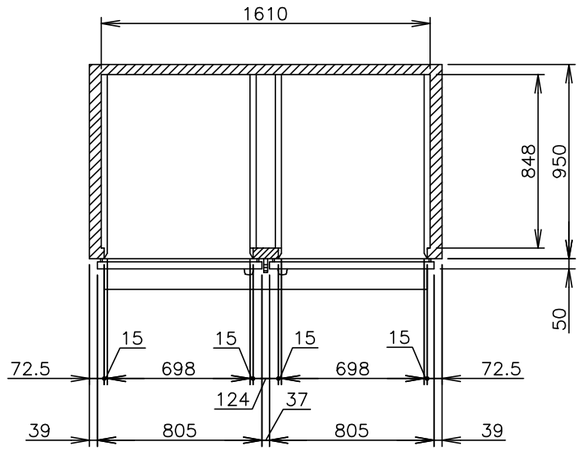

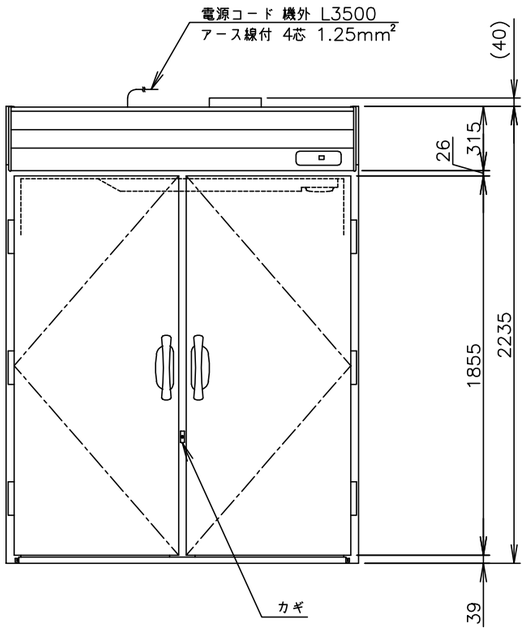

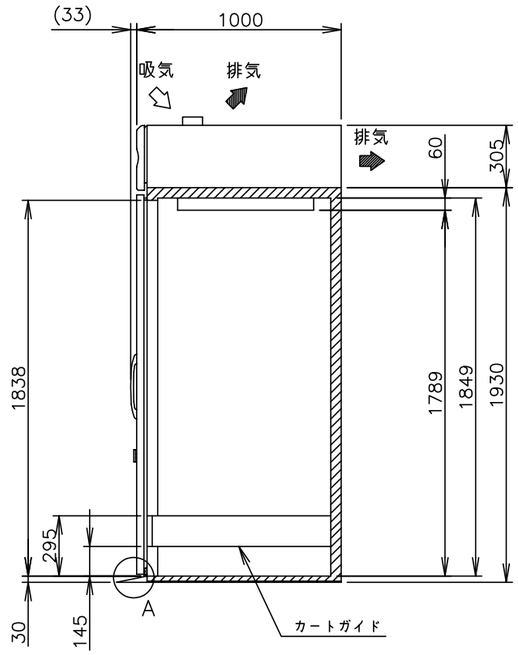

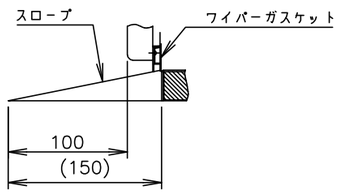

A スロープ、ワイパーガスケット詳細図

製品名	ホシザキ業務用カートイン冷蔵庫
形名	HRR−173CA3
電源	三相 200V 50/60Hz 容量1.41kVA(4.2A)
電流	運転電流 3.1/3.4A 電動機定格電流 1.9/2.2A 始動電流 8/8A
消費電力	電動機定格消費電力 560/630W(力率85/82%) 電熱装置定格消費電力 587W 冷却時消費電力 797/867W 霜取時消費電力 620/631W
放熱量	1180/1270W
電源コード	3.5m(アース線付、プラグ無)
定格内容積	2603L
外形寸法	幅1725×奥行1000×高さ2235+40mm
内形寸法	幅1610×奥行848×高さ1849mm
外装	ステンレス鋼板、亜鉛鋼板(後板)
内装	ステンレス鋼板
断熱材	硬質ポリウレタン一体発泡
冷却方式	強制対流式
除霜方式	ヒータ式
圧縮機	全密閉形 出力400W
凝縮器	フィン&チューブ形 強制空冷式
冷却器	フィン&チューブ形
冷媒	R404A
庫内温度制御	マイコン制御(デジタル温度表示)0〜16℃調節可能
除霜制御	マイコン制御
電気回路保護	漏電遮断器、ヒューズ5A、アース線
冷媒回路保護	モータプロテクタ・圧力スイッチによる圧縮機停止
製品質量	370kg (梱包時 420kg)
梱包	木枠梱包 幅1855×奥行1130×高さ2400mm
付属品	スロープ、扉調整スペーサ、レベル調整ライナー6セット
使用条件	周囲温度5〜35℃ 電圧変動:定格電圧の±10%以内

※仕様・外観につきましては、改良のため予告なく変更することがあります。

1. 設置条件について
   場所、給排水、電源等は取扱説明書・据付工事説明書に従って正しく行ってください。
   また、本体設置スペースは、設置条件により若干異なることがありますので、10mm程度余裕をとってください。
   (給排気スペース・配管スペース等は本体設置スペースとは別に確保が必要です。)
2. 放熱量は、周囲温度30℃における最終到達温度の時の値です。
3. 元ブレーカー容量は5A 200Vです。
   必ず専用回路(過負荷・短絡保護あり)を使用してください。
4. 収納可能カート
   クレスコ製:570(W)×752(D)×1772(H)mm
   エレクタ製:540(W)×730(D)×1660(H)mm
   上記以外のカートをご使用の場合は、
   寸法(最大寸法)をご確認下さい。
5. 製品コード:R557−C003

縮尺	検図	物件名称	品名	形式	寸法	台数	No.
1/30		障害者支援施設 山形県 梓園 改築工事	カートイン冷蔵庫	HRR−173CA3	W: 1725 D: 1000 H: 2235	1	D−38
年月日	作図						

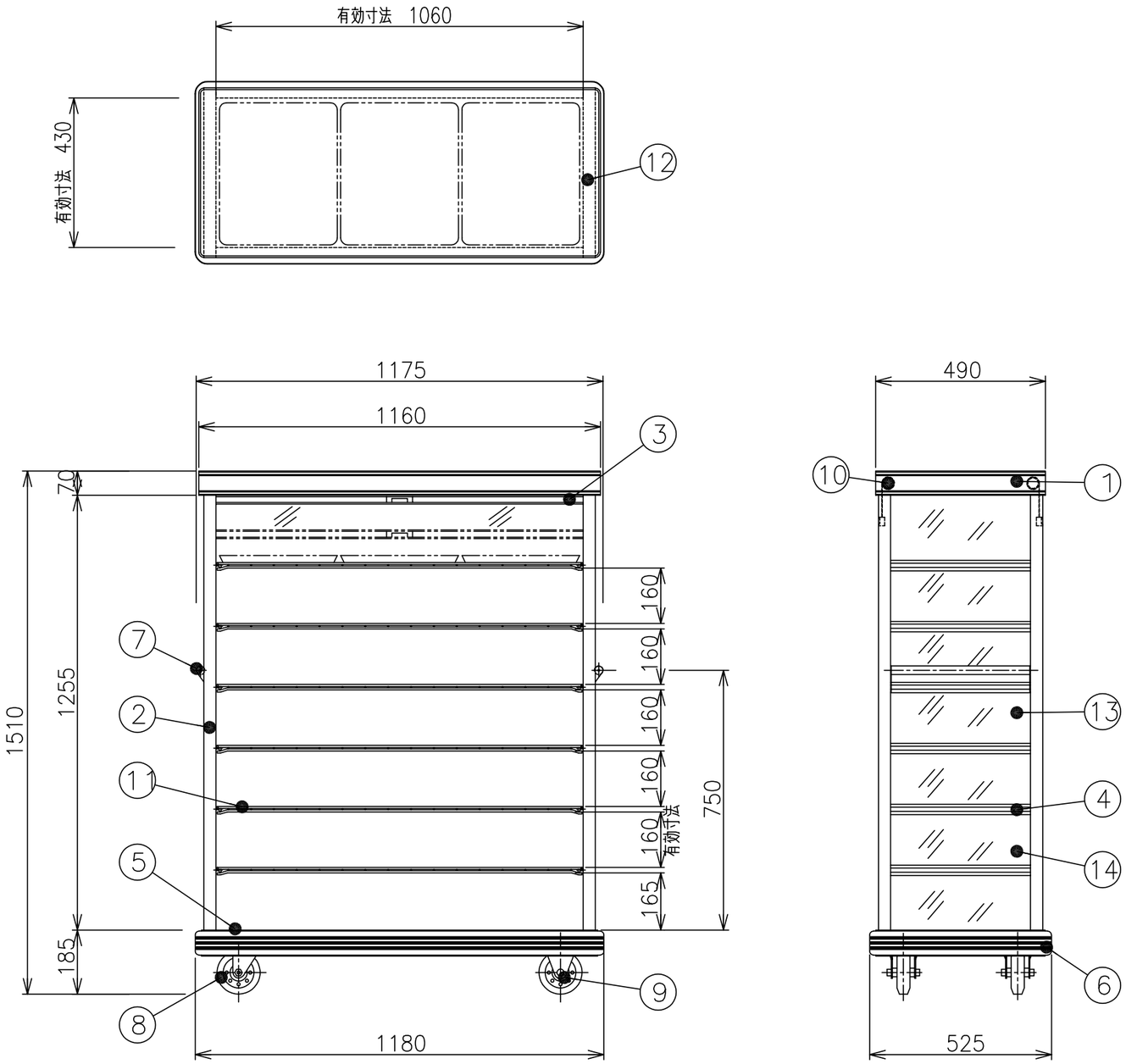

■ 仕様表

品名		配膳車
型式		TH37−21
外形寸法		W1，180×D525×H1，510（mm）
製品重量		67kg
1	幕板	シルバーアルミ 型材
2	柱	シルバーアルミ 型材
3	ロールカーテン下框	シルバーアルミ 型材
4	棚受	シルバーアルミ 型材
5	底板	SUS 430 t1.2 NO.4
6	ゴムタンパ	外周 紺色
7	取手パイプ	φ25
8	自在キャスター	ゴム車 φ125 2ヶ
9	固定キャスター	ゴム車 φ125 2ヶ
10	ロールカーテン	両面式 前後2本 イエロー
11	アミ棚	鉄 クロームメッキ 6枚
12	天板樹脂	ホワイト（3mm）
13	アクリル	クリヤー 6枚（2mm）
14	アクリル	グリーン 8枚（2mm）
※トレー寸法最大（W340×D420）で21膳収納可能		

（FH-8131003000）

（2001年9月現在）

縮尺	検図	物件名称	品名	形式	寸法	台数	No.
1/15		障害者支援施設 山形県 梓園 改築工事	配膳車	TH37−21	W: 1180 D: 525 H: 1510	1	D−39
年月日	作図						

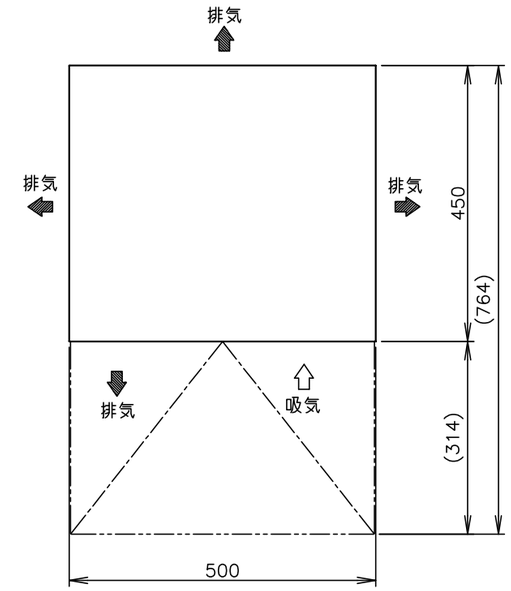

1. 設置条件について
   場所、給排水、電源等は取扱説明書・据付工事説明書に従って正しく行ってください。
   また、本体設置スペースは、設置条件により若干異なることがありますので、10mm程度余裕をとってください。
   (給排気スペース・配管スペース等は本体設置スペースとは別に確保が必要です。)
2. 製氷能力は周囲温度、水温によって変わりますので、取扱説明書を参照してください。
3. アジャスト脚はオプションです。営業担当者に相談してください。
4. 製品コード：M085

製品名	ホシザキキューブアイスメーカー
形名	IM−35M−2
電源	単相100V 50/60Hz 容量0.50kVA(5.0A)
電流	運転電流 2.3/2.2A 電動機定格電流 2.3/2.2A 始動電流 18/17A
消費電力	電動機定格消費電力 175/210W (力率76/95%)
製氷能力	約36/38kg/d (周囲温度20℃ 水温15℃ 50/60Hz) 約30/33kg/d (周囲温度30℃ 水温25℃ 50/60Hz)
氷の形状	角氷 約28×28×32mm
1回の製氷時間	約26/25min (周囲温度20℃ 水温15℃ 50/60Hz)
1回の製氷量	約0.73kg/30個
貯氷量	最大ストック量 約18kg(自然落下時 約10.5kg)
消費水量	約0.08/0.08m³/d (周囲温度20℃ 水温15℃ 50/60Hz) 約0.07/0.07m³/d (周囲温度30℃ 水温25℃ 50/60Hz)
外形寸法	幅500×奥行450×高さ800mm
外装	ステンレス鋼板、亜鉛鋼板(後板、底板) フッ素プレコートステンレス鋼板(フロントパネル・扉)
内装	樹脂成形品
断熱材	発泡ポリウレタン
製氷方式	セル方式 ジェットスプレー式
除氷方式	ホットガス方式 アクチュエータモータによる水皿半開
給水方式	水道直結方式 R1/2
排水方式	製氷残水毎回排棄 R3/4
圧縮機	全密閉形 140W
凝縮器	フィン&チューブ形 強制空冷式
放熱量	480/540W (50/60Hz)
冷却器	銅パイプオンシート 銅板セル製氷室(無電解Niめっき仕上げ)
冷媒制御	キャピラリチューブ
冷媒	R134a
製氷制御	マイコン制御
除氷制御	マイコン制御
給水制御	マイコン制御
貯氷制御	ダブルレバー検知方式(遅延タイマ付)
電気回路保護	漏電遮断器(過電流保護付)、アース線
冷媒回路保護	モータープロテクタによる圧縮機停止(自動復帰)
インターロック機能	マイコンによる機械運転停止
製品質量	39kg (梱包時 43kg)
梱包	全ダンボール梱包 幅609×奥行547×高さ841mm
付属品	スコップ
オプション	アジャスト脚、ストレーナ
使用条件	周囲温度1～35℃ 給水圧0.05～0.78MPa 電圧変動：定格電圧の±10%以内

※仕様・外観につきましては、改良のため予告なく変更することがあります。

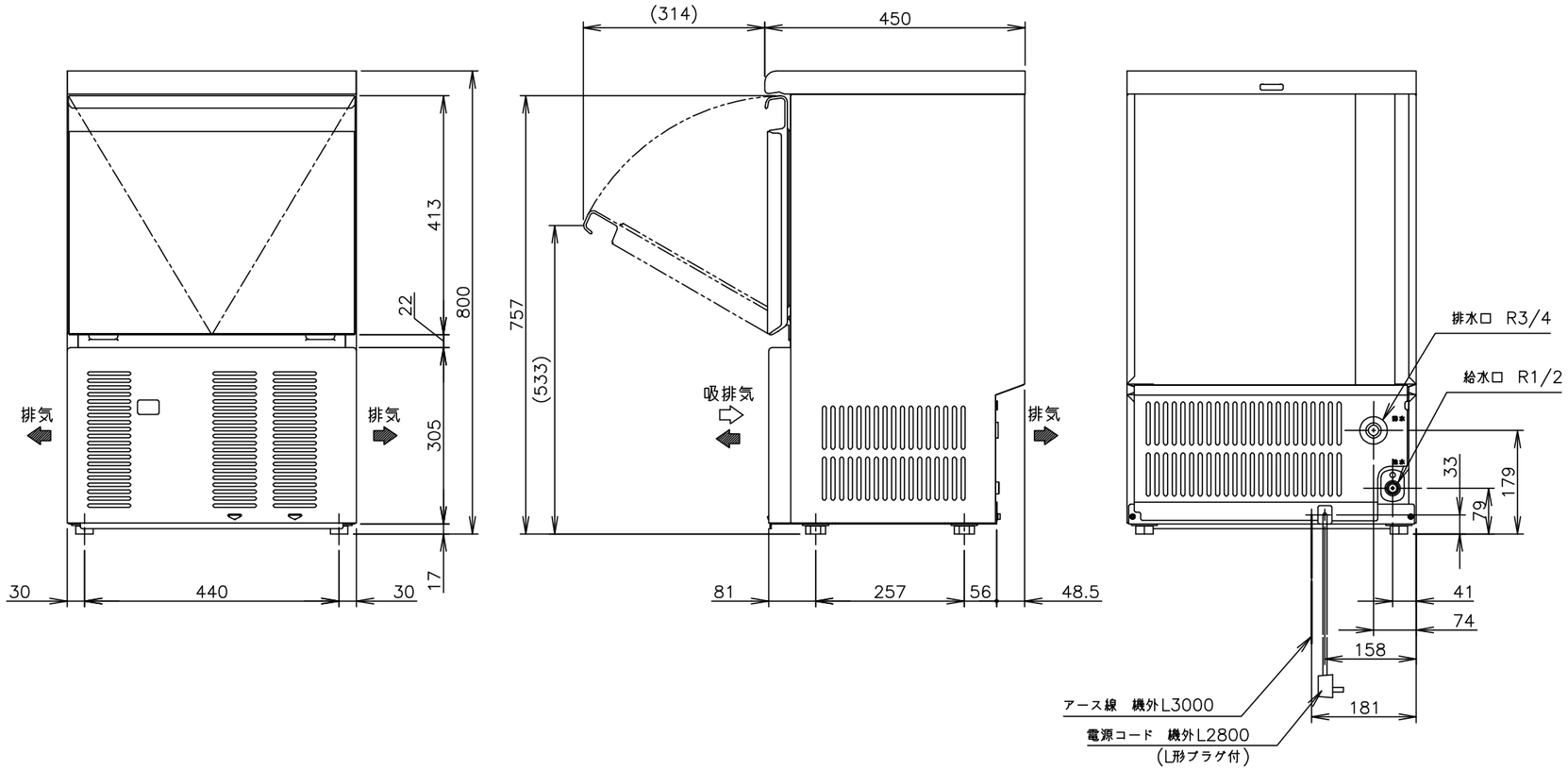

	縮 尺 1/10	検図	物件名称	品名	形式	寸法	台数	No.
	年月日	作図	障害者支援施設 山形県 梓園 改築工事	キューブアイスメーカー	IM−35M−2	W: 500 D: 450 H: 800	1	E−1

1	天板	SUS430 厚さ1.2mm No.4仕上
2	本体フレーム	SUS430 Lアングル 25×25×厚さ3mm
3	化粧板	SUS430 厚さ0.8mm No.4仕上 3方化粧
4	脚	SUS430 丸パイプ φ38mm #400仕上
5	スノコ	SUS430 厚さ1.2mm #400仕上 脱着式平棚
6	脚枠	SUS430 丸パイプ φ32mm #400仕上
7	脚先	SUS304 アジャスト
8	オーバーフロー	TO−232 スギコ産業(株)製
9	排水トラップ	TO−198NLAS(配管接続径50A・エースMステンカゴ付) スギコ産業(株)製
付属品		ジャバラホース(先端外径φ35)又は、排水システム本体アダプタセット(40A用)

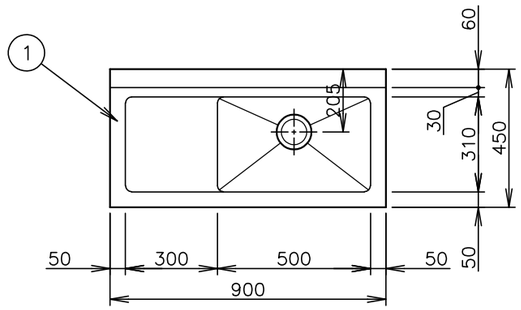

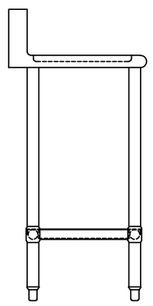

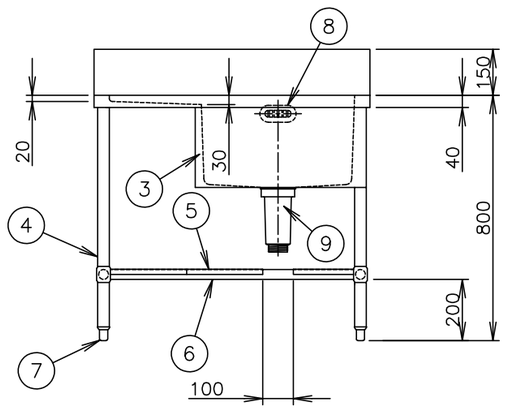

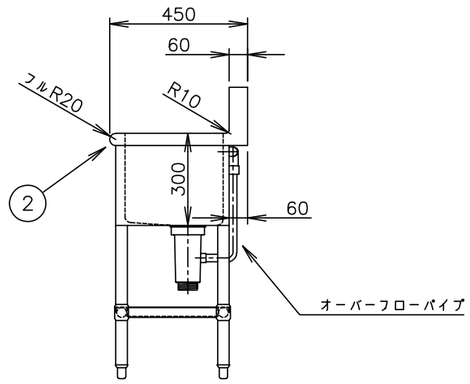

バックガード付・左水切タイプ

縮尺	検図	物件名称	品名	形式	寸法	台数	No.
1/20		障害者支援施設 山形県 梓園 改築工事	一槽水切付シンク	H1SM−94BL−A	W: 900 D: 450 H: 800	1	E−2
年月日	作図						

1	天板	SUS430 厚さ1.2mm No.4仕上
2	本体フレーム	SUS430 Lアングル 25×25×厚さ3mm
3	脚	SUS430 丸パイプ φ38mm #400仕上
4	脚枠(3方枠)	SUS430 丸パイプ φ32mm #400仕上
5	脚先	SUS304 アジャスト

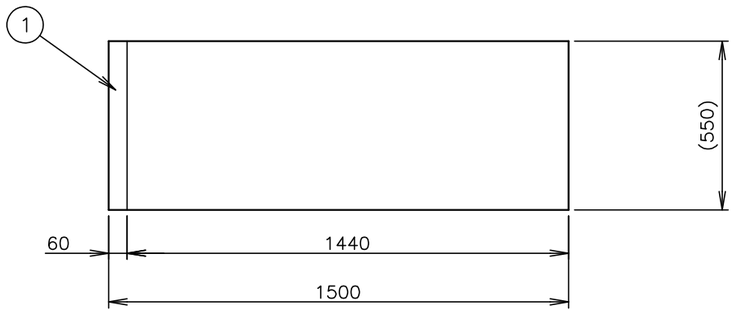

現場合わせ

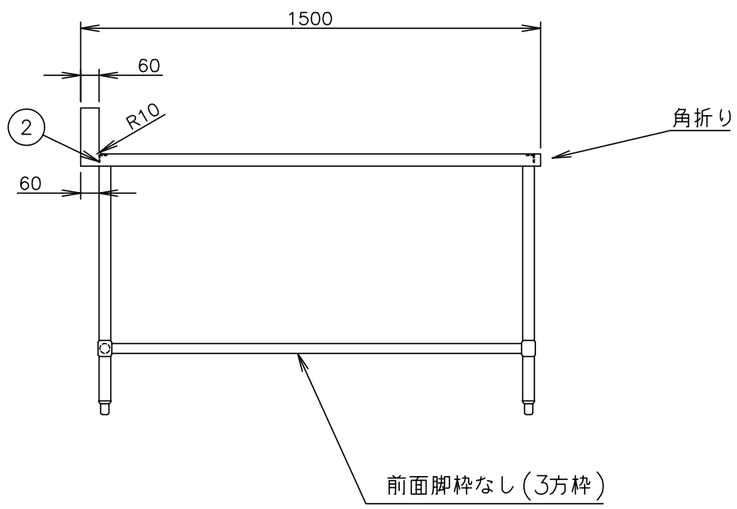

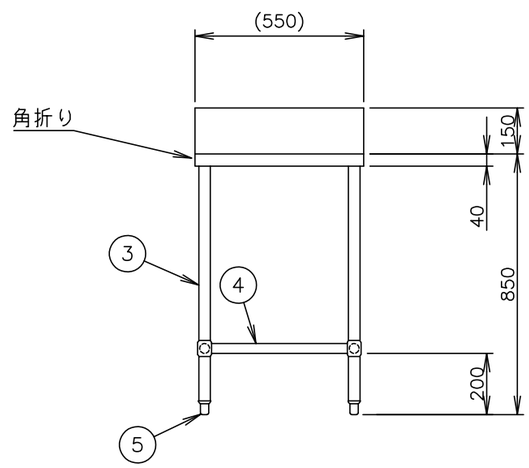

縮尺	検図	物件名称	品名	形式	寸法	台数	No.
1/20		障害者支援施設 山形県 梓園 改築工事	3方枠テーブル		W: 1500 D: (550) H: 850	1	F−1
年月日	作図						

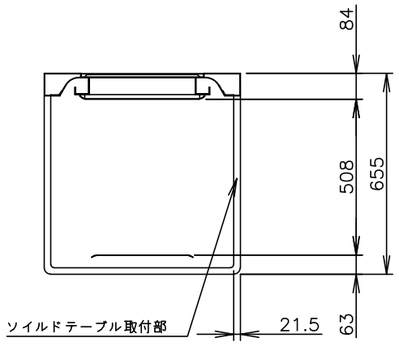

食器洗浄機側　取付部詳細図

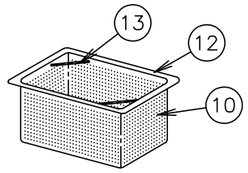

ダストカゴ姿図

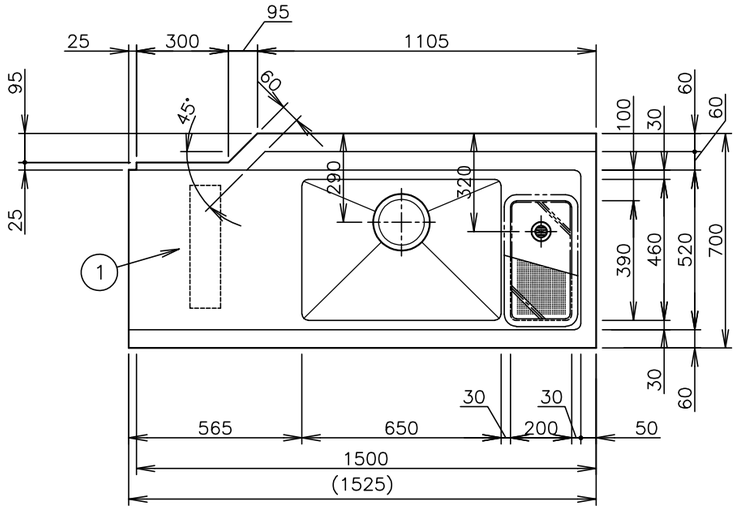

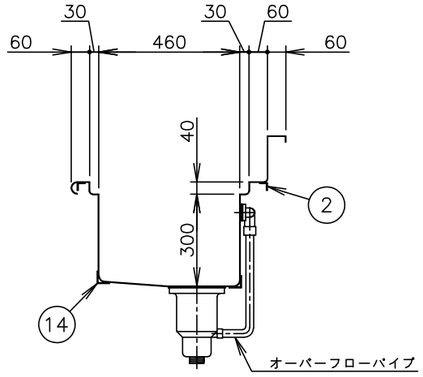

シンク部詳細

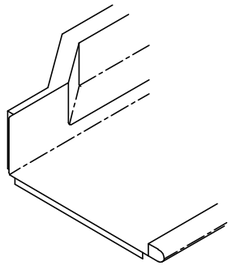

食器洗浄機との取付部姿図

1	天板	SUS430　厚さ1.5mm　No.4仕上
2	本体フレーム	SUS430　Lアングル　25×25×厚さ3mm
3	化粧板	SUS430　厚さ0.8mm　No.4仕上　3方化粧
4	脚	SUS430　丸パイプ　φ38mm　#400仕上
5	スノコ	SUS430　厚さ1.2mm　#400仕上　脱着式平棚
6	脚枠	SUS430　丸パイプ　φ32mm　#400仕上
7	脚先	SUS304　アジャスト
8	オーバーフロー	TO−232　スギコ産業(株)製
9	排水トラップ	TO−195(配管接続径40A・大型ゴミ収納器付)　スギコ産業(株)製
10	ダストカゴ	SUS430　厚さ1.2mm　No.4仕上　φ3mmパンチング穴
11	目皿栓	TO−183(配管接続径40A)　スギコ産業(株)製
12	ダストカゴ枠	SUS430　厚さ2.0mm
13	ダストカゴ取手	SUS430　丸パイプ　φ12mm
14	シンク槽補強	SUS430　Lアングル　40×40×厚さ3mm
付属品		ジャバラホース(先端外径φ35)又は、排水システム本体アダプタセット(40A用)

※1　本製品の適応機種について
本製品は、以下の食器洗浄機に適応します。
JWE−680B・JWE−680UB・JWE−580UB
JWE−620B−OP・JWE−620UB−OP・JWE−500B
JWE−680B−HP・JWE−550B−HP
JWE−680B−WB(LP/CG)
注）本図は、涼厨仕様の洗浄機には対応しておりません。

※2　クリーンテーブルとの組み合わせに関して
クリーンテーブルと組み合わせて使用する際は、使用する食器洗浄機に対応した、ストレート左タイプのクリーンテーブルをご使用ください。

※3　本製品は、下図のような設置状況で使用します。

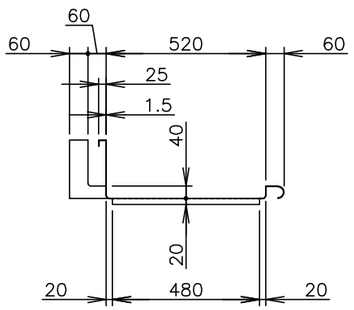

食器洗浄機との取付部詳細

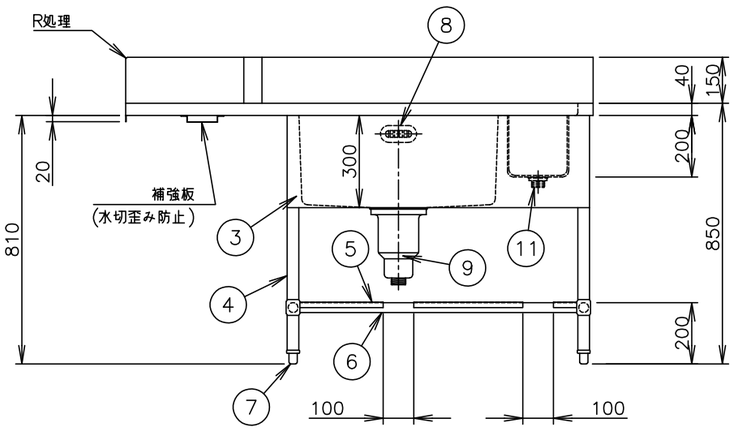

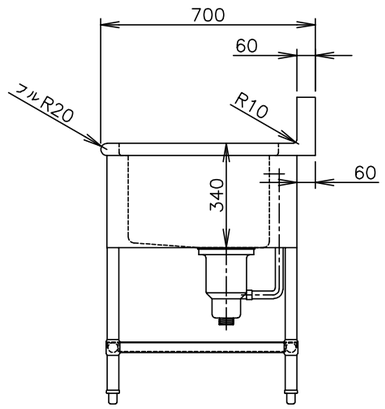

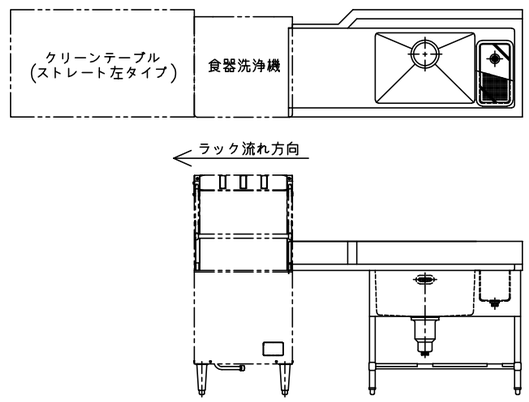

一槽ダスト付シンク・ストレート右タイプ

縮尺	検図	物件名称	品名	形式	寸法	台数	No.
1/20		障害者支援施設　山形県　梓園　改築工事	ソイルドテーブル	HJWE−680B−15SSR−A	W: 1500 D: 700 H: 850	1	F−2
年月日	作図						

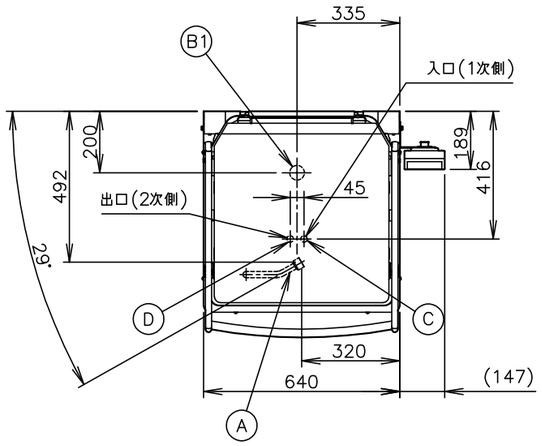

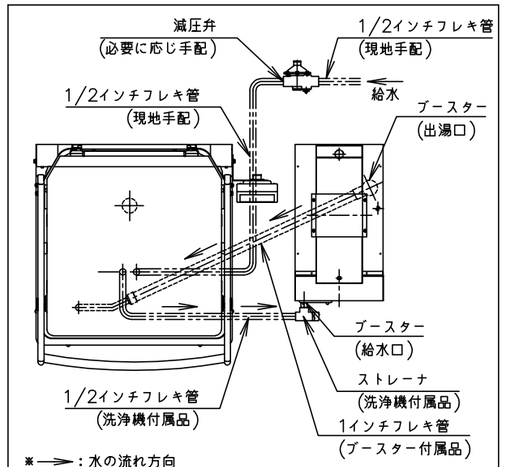

ブースター給水回路

1. 設置条件について
場所、給排水、電源等は取扱説明書・据付工事説明書に従って正しく行ってください。
また、本体設置スペースは、設置条件により若干異なることがありますので、10mm程度余裕をとってください。
(給排気スペース・配管スペース等は本体設置スペースとは別に確保が必要です。)
2. 定格特性値は、電気用品技術基準および電化厨房機器性能指標基準による測定値です。
3. 製品コード：J014(50Hz)、J014−C101(60Hz)

NO	接　続	仕　様
A	洗浄機給湯口	G1(ブースターとの接続)
B1	排水口	R1 1/2
B2	排水ホース	φ38.5×φ28 (排水用エルボ付属) 機外L1500
C	熱回収ユニット	入口(1次側)G1/2
D	熱回収ユニット	出口(2次側)G1/2
E	電源コード	機外L2800 (アース線付、プラグ無)

(注)1. オペレーションパネルは左右取付け可能
2. 排水ホースは付属品

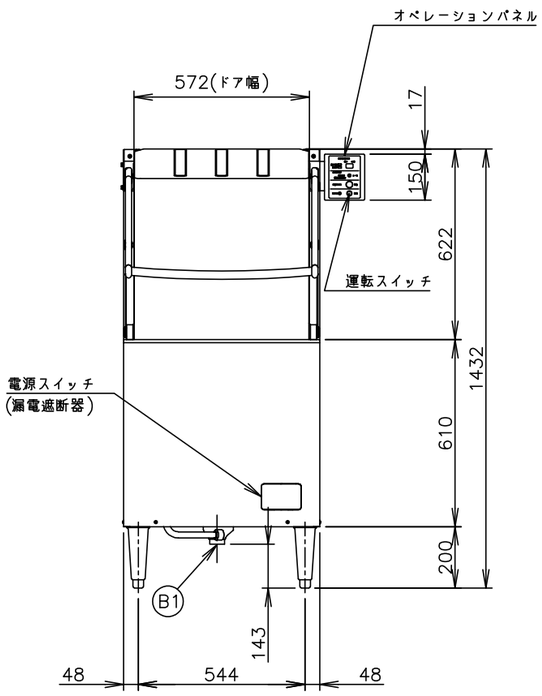

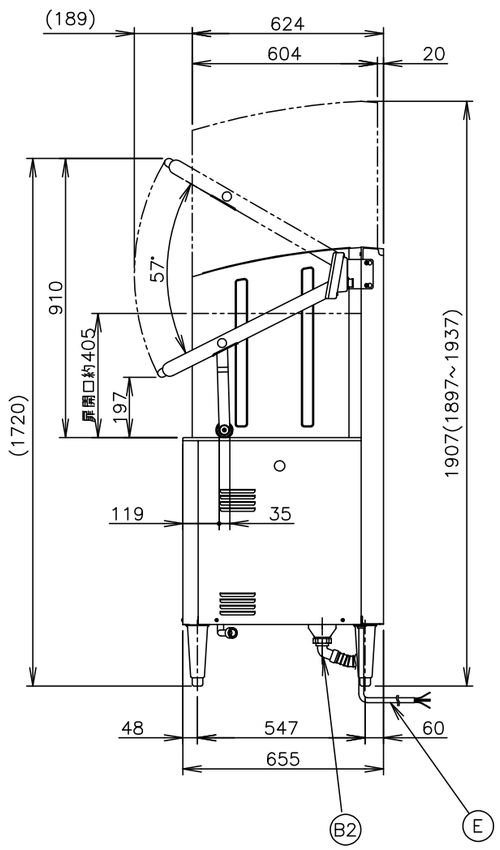

ラックレール配置図
ストレート設置

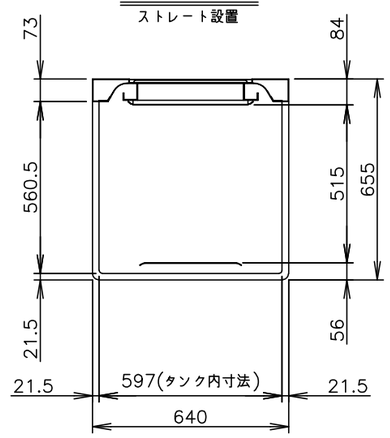

ラックレール配置図
コーナー設置

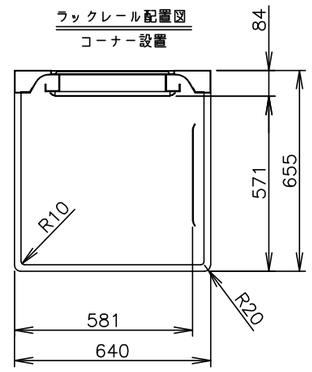

製品名	ホシザキ業務用食器洗浄機
形名	JWE−680B
電源	三相200V 50Hz専用/60Hz専用 容量6.2kVA(18A)
電流	最大運転電流 15.0/15.4A 電動機定格電流 4.2/4.4A 始動電流 24/23A
消費電力	電動機定格消費電力 1.30/1.38kW (力率89/91%) 電熱装置定格消費電力 3.9kW 最大消費電力 5.19/5.35kW
電熱装置	3.9kW
電源コード	2.8m (アース線付、プラグ無)
外形寸法	幅640×奥行655×高さ1432(1422~1462)mm
外装	ステンレス鋼板
扉	上下開閉式(通過高さ 405mm)
ラック寸法	500×500mm
大皿枚数/ラック	16枚 (φ230mmの場合)
サイクル時間	53s (本洗い41s、休止5s、すすぎ6s、休止1s)
消費水量	1サイクルのすすぎ水量 約2.0L
洗浄方式	上下回転ノズル方式(トリプルアームノズル)
すすぎ方式	上下回転ノズル方式
ポンプ	洗浄 750W、すすぎ 100W
排水方式	オーバーフローパイプ抜取り方式、オーバーフロー自然排水
スタート	ドアスイッチスタート(切替によりスタートスイッチによるスタート可)
乾燥	余熱乾燥
残菜処理	フィルター収集
洗剤	別売のクレンザキットにより供給
表示	洗浄可能・初期給湯・標準時間・長時間・すすぎの各コース 洗浄湯温・すすぎ湯温の表示(スイッチによる切替式)・異常表示
タンク容量	約54L
給湯	マイコン制御による自動給湯方式
温度制御	サーミスタ式 (湯温 約70℃)
接続口	排水口：排水ホース又はR1 1/2、洗浄機給湯口：G1 熱回収ユニット：入口(1次側)G1/2 出口(2次側)G1/2
洗浄時間	標準時間：1~99s 調整可能(1sステップ) 長時間：10~990s 調整可能(10sステップ) (マイコン制御)
すすぎ時間	5~30s 調整可能(1sステップ) (マイコン制御)
終了ブザー音量	0~大 調整可能(ボリューム) (マイコン制御)
電気回路保護	漏電遮断器(過電流保護付)、アース線
空炊防止	電極スイッチ、バイメタルサーモ(手動復帰式)、サーミスタ(自動復帰)
安全装置	ドアスイッチ、マイコン制御による異常停止機構
脚	SUS製 190~230mm調整可能
製品質量	100kg (梱包時 約114kg)
梱包	簡易ダンボール梱包 幅718×奥行815×高さ1527mm
認可・認証	ガス検(但し、WB−25Hシリーズ、WB−11KHシリーズの組合わせのみ、 ガス種：12A、13A、LPG) 給水器具自己認証
付属品	万能ラック(500×500mm)、排水ホース、ストレーナ(1/2) ブースターケーブル、エルボ、フレキシブルチューブ(1/2 L850) メンテシート、ダクト固定用ブラケット2ヶ
オプション	減圧弁、クレンザキット、各種専用ラック
使用条件	周囲温度：5~35℃、相対湿度：85%以下、電圧変動：定格電圧±10% 給水圧：ゲージ圧0.05~0.34MPa 適用使用水：上水(硬度150mg/L以下)

※仕様・外観につきましては、改良のため予告なく変更することがあります。

縮尺	検図	物件名称	品名	形式	寸法	台数	No.
1/20		障害者支援施設　山形県　梓園　改築工事	食器洗浄機	JWE−680B	W: 640 D: 655 H: 1432	1	F−3
年月日	作図						

番号	品　　名	備　　考	個数
1	脚		4
2	取付枠B	SUS304	1
3	外胴	SUS304	1
4	フロントカバー	SUS304 HL仕上げ	1
5	天板	SUS304	1
6	貯湯槽	SUS316L	1
7	ガス入口	R1/2(15A)	1
8	給水口	R1/2(15A)	1
9	出湯口	G1(25A)	1
10	オーバーフロー	R1(25A)	1
11	水抜栓		1
12	水抜き	R1/4 栓付き	1
14	操作パネル	スライド式カバー付き	1
15	運転SW		1
16	運転ランプ	赤	1
17	燃焼ランプ	緑	1
18	異常ランプ	燈	1
19	排気ダクトA	SUS304	1
20	角排気筒出口セット	SUS304	1
21	取付枠A	SUS304	1
22	電源コード	機外L2400　L形プラグ付	1
23	アース	機外L2800	1

注）1.本機はLPG、都市ガス(12A、13A)各々専用機ですので
　　ガスの種類をご確認の上発注お願いします。
注）2.ガスブースター設置の際は、換気設備(吸気、排気)に十分注意する必要がありますので、
　　下記モデル図を順守してください。

施工例

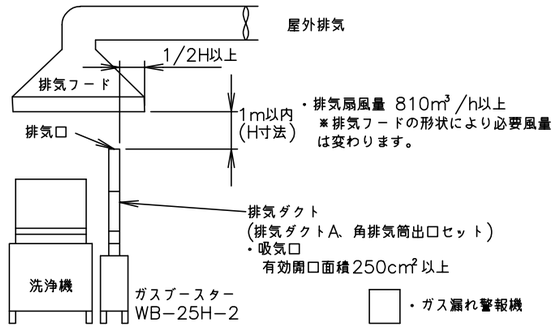

・排気口部
排気フードからたれた油脂が入らないようにすること。排気の熱風が直接排気フード内壁や開口時の扉に当たらない方向にすること。
・排気フード
換気上、有効なフードとし、洗浄機及び排気口部を覆うこと。
(大きさ:幅1.2m×奥行0.9m以上が望ましい)

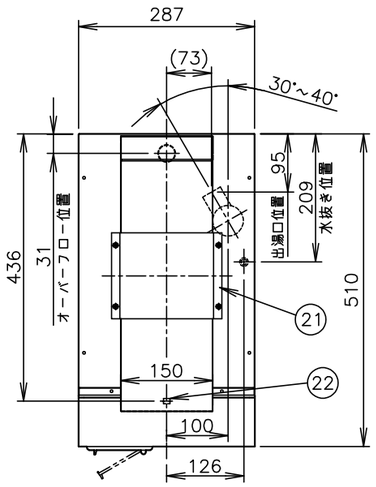

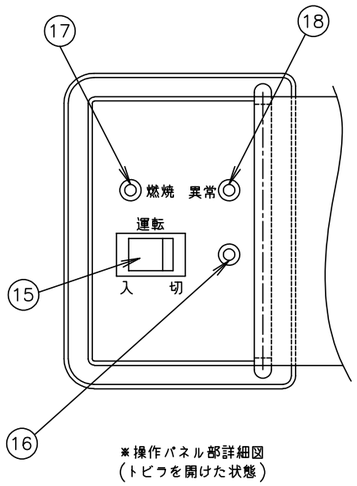

※操作パネル部詳細図
(トビラを開けた状態)

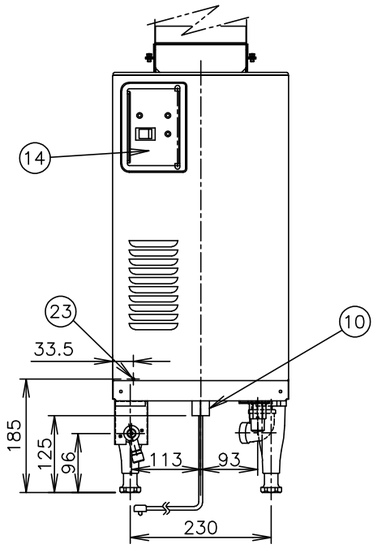

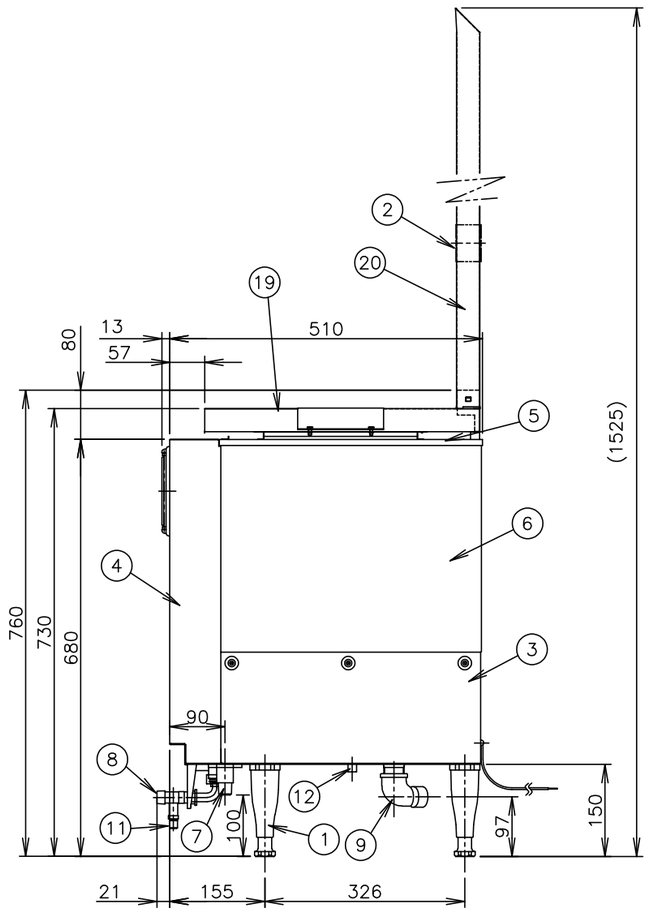

製品名	ホシザキ食器洗浄機用 ガスブースター
形名	WB−25H−2
設置方式	屋内据置型
給排気方式	強制排気
電源	単相 100V(50Hz/60Hz) 0.09kVA(0.9A)
消費電力	55W/60W(50Hz/60Hz)
外形寸法	幅287×奥行510+21(給水接手含む)×高さ680+80(排気ダクトA含む)mm
ガス接続	R1/2(15A)
接続口	給水口：R1/2(15A)、出湯口：G1(25A) オーバーフロー：R1(25A)、水抜き：R1/4 栓付き
排気接続寸法	専用排気ダクト(角型 150mm×38mm)
都市ガス消費量	29.1kW
LPガス消費量	29.1kW
熱効率	75%
貯湯量	18L
放熱量	6.4kW
有効貯湯量	10.5L
給湯出湯	55℃～85℃ (出荷設定：85℃)
給湯湯温制御方式	サーミスタ式
温度機能	高温側：85±5℃ OFF 80±5℃ ON 低温側：55±5℃ OFF 50±5℃ ON 本機の温度調整ボリュームは右一杯に回した時は上記高温側の温度設定となり、逆に左一杯に回した時は低温側の温度設定となります。
安全装置	立ち消え安全装置：フレームロッド式 過熱防止装置：温度センサー式
脚	130～165mm調整可能
製品質量	27kg
付属品	排気ダクトA(1ヶ)、角排気筒出口セット(1ヶ)、締付枠A(1ヶ) 締付枠B(1ヶ)、フレキシブルチューブ 25A×700L(1ヶ) 排気ダンパー(1ヶ)、パッキン(2ヶ)、十字穴付六角ボルト(4ヶ)
オプション	偏心ダクトセット、接続ダクトセット(300) 接続ダクトセット(600)、接続ダクト(100) エルボダクト、排気ダクトA(延長)
使用条件	周囲温度：5～35℃ 給水圧：50～340kPa 電圧変動：定格電圧の±10%以内 給水温度：5～60℃、適用使用水：上水(硬度90ppm以下)

※仕様・外観につきましては、改良のため予告なく変更することがあります。

1. 設置条件について
　場所、給排水、電源等は取扱説明書・据付工事説明書に従って正しく行ってください。
　また、本体設置スペースは、設置条件により若干異なることがありますので、10mm程度余裕をとってください。
　(吸排気スペース・配管スペース等は本体設置スペースとは別に確保が必要です。)
2. 器具を固定した状態で、排気ダクトは後方へ30mm、前方へ20mm移動可能。
3. 製品コード：J020(LP)、J020−C101(12A、13A)
4. 本図は食器洗浄機WB−25H−2Sのガスブースター部を記載しています。

縮　尺	検図	物件名称	品名	形式	寸法	台数	No.
1/10		障害者支援施設　山形県　桿園　改築工事	ガスブースター	WB−25H−2	W: 287 D: 531 H: 760	1	F−4
年月日	作図						

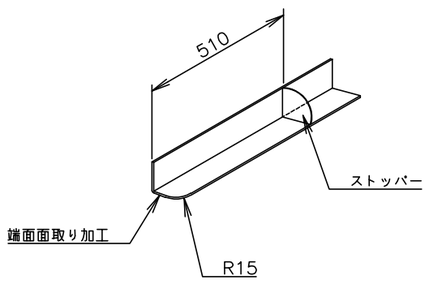

No.4 ラックレール姿図

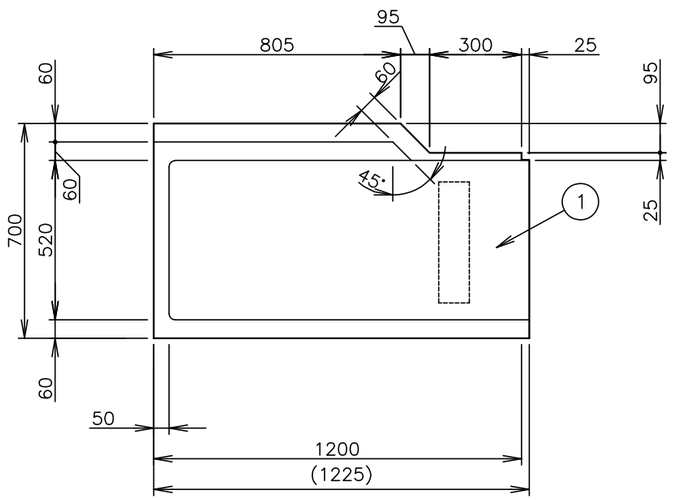

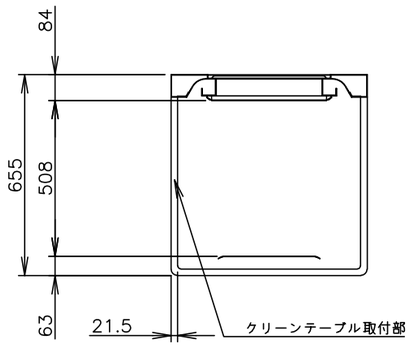

食器洗浄機側 取付部詳細図

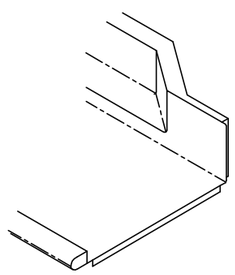

食器洗浄機との取付部姿図

1	天板	SUS430 厚さ1.5mm No.4仕上
2	本体フレーム	SUS430 Lアングル 25×25×厚さ3mm
3	脚	SUS430 丸パイプ φ38mm #400仕上
4	ラックレール	SUS430 Lアングル 30×30×厚さ2mm
5	スノコ	SUS430 厚さ1.2mm #400仕上 脱着式平棚
6	脚枠	SUS430 丸パイプ φ32mm #400仕上
7	脚先	SUS304 アジャスト

※1 本製品の適応機種について
本製品は、以下の食器洗浄機に適応します。
JWE−680B・JWE−680UB・JWE−580UB
JWE−620B−OP・JWE−620UB−OP・JWE−500B
JWE−680B−HP・JWE−550B−HP
JWE−680B−WB(LP/CG)
注) 本図は、涼厨仕様の洗浄機には対応しておりません。

※2 ソイルドテーブルとの組み合わせに関して
ソイルドテーブルと組み合わせて使用する際は、使用する食器洗浄機に対応した、ストレート右タイプのソイルドテーブルをご使用ください。

※3 本製品は、下図のような設置状況で使用します。

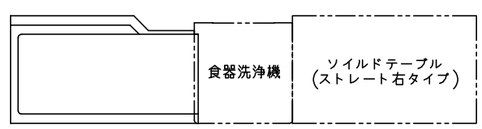

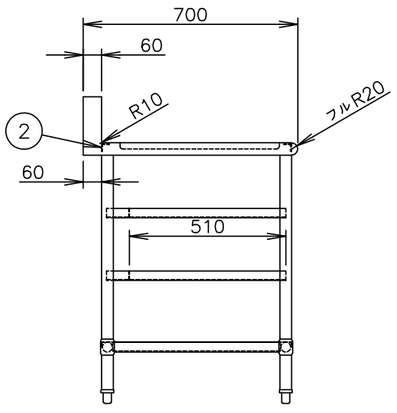

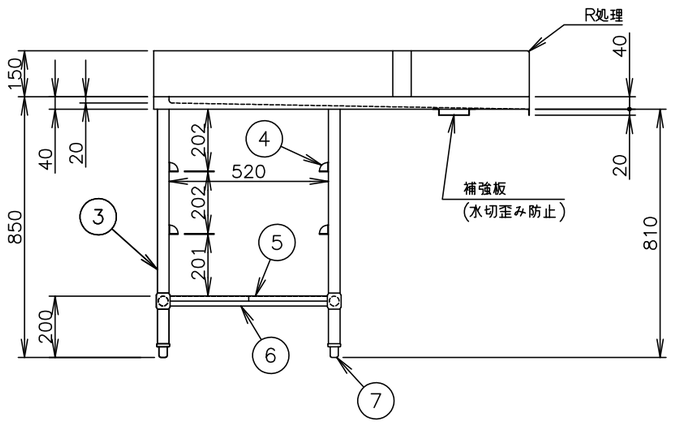

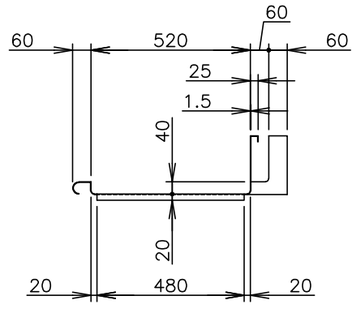

食器洗浄機との取付部詳細

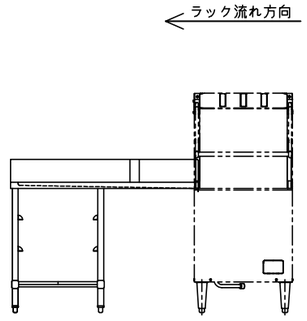

ラック収納付・ストレート左タイプ

縮尺	検図	物件名称	品名	形式	寸法	台数	No.
1/20		障害者支援施設 山形県 梓園 改築工事	クリーンテーブル	HJWE−680B−12CSL−A	W: 1200 D: 700 H: 850	1	F−5
年月日	作図						

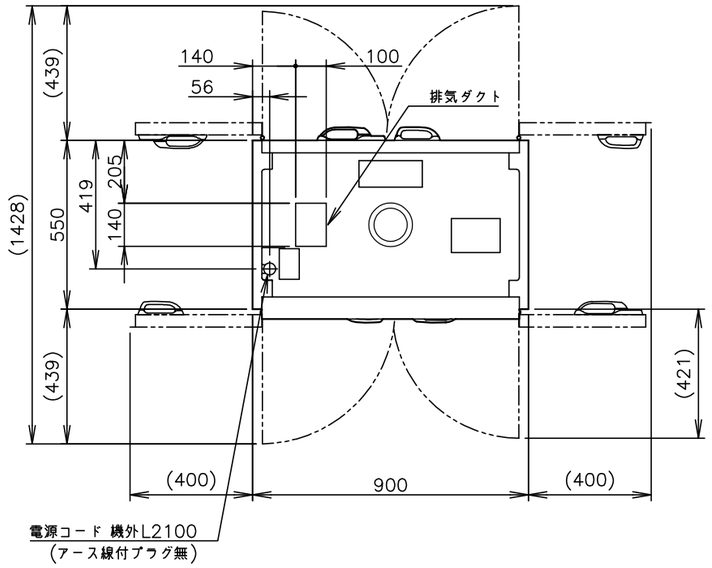

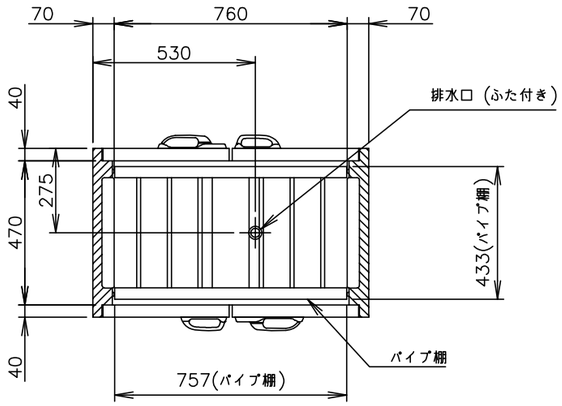

平面断面図

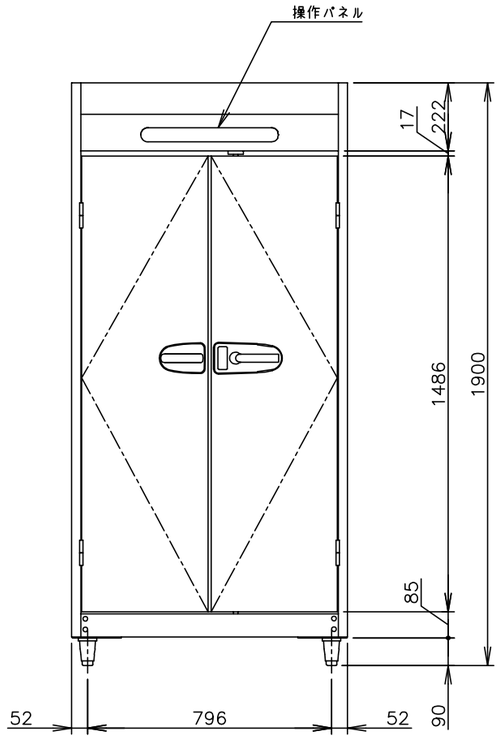

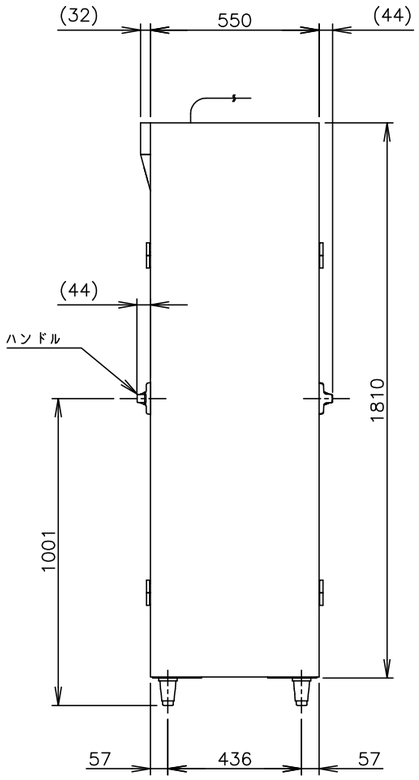

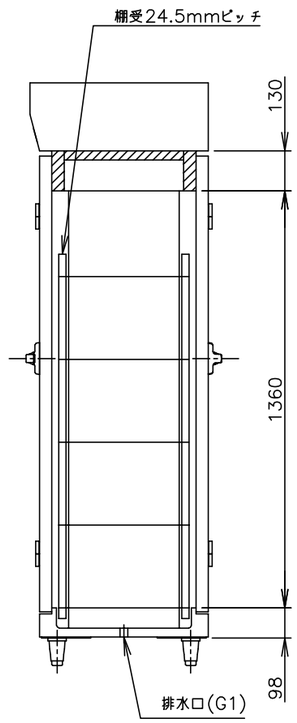

製品名	ホシザキ消毒保管庫
形名	HSB−10SPB3
電源	三相 200V 50/60Hz 容量6.8kVA(19.7A)
電流	運転電流 13.5/13.5A
消費電力	定格消費電力 4.6/4.6kW
電源コード	2.1m(アース線付、プラグ無)
食器カゴ寸法	幅360×奥行390×高さ200mm(推奨寸法：オプション)
カゴ収納数	10カゴ(2列5段)
外形寸法	幅900×奥行550×高さ1900(〜1910)mm
内形寸法	幅760×奥行470×高さ1360mm
外装	ステンレス鋼板
内装	ステンレス鋼板
扉	内外装ｽﾃﾝﾚｽ鋼板、観音開き(両面扉、ガード付ｼﾝｸﾞﾙｱｸｼｮﾝﾊﾝﾄﾞﾙ)
断熱材	グラスウール
消毒乾燥方式	熱風強制対流式(自動開閉式排気ダンパ付) ファンモータ 200W、ヒータ 4.5kW
放熱量	610W
排水口	G1 (排水口ふた付)
庫内温度制御	マイコン制御(デジタル温度表示)50〜120℃調節可能 注5
消毒乾燥時間制御	マイコン制御(デジタル時間表示)5〜180min調節可能
遅延運転時間制御	0〜600min調節可能
電気回路保護	アース線
過昇防止保護	サーモスタット (手動復帰)
脚	樹脂製90〜100mm調整可能
棚	パイプ棚5ヶ、棚受20ヶ
製品質量	148kg (梱包時 158kg)
梱包	ダンボール梱包(木製下台) 幅990×奥行770×高さ1960mm
付属品	転倒防止金具一式
オプション	食器カゴ
使用条件	周囲温度5〜35℃ 電圧変動：定格電圧の±10%以内

※仕様・外観につきましては、改良のため予告なく変更することがあります。

1. 設置条件について
   場所、電源等は取扱説明書・据付工事説明書に従って正しく行ってください。
   また、本体設置スペースは、設置条件により若干異なることがありますので、10mm程度余裕をとってください。
   (給排気スペース・配管スペース等は本体設置スペースとは別に確保が必要です。)
2. 元電源(過負荷保護付漏電遮断器)は現地手配です。
   元電源には必ず漏電遮断器(過負荷・短絡保護用、定格電流30A 定格感度電流15mA)を取付けてください。
3. 定格特性値は、周囲温度30℃における電気用品技術基準にもとづく測定値です。
4. 消毒乾燥時間は、設定温度に到達後カウントされる時間です。
5. 出荷時の庫内温度調節範囲：50〜90℃
   現地にて50〜120℃に変更可能
6. 製品コード：H053−D001

縮尺	検図	物件名称	品名	形式	寸法	台数	No.
1/20		障害者支援施設 山形県 梓園 改築工事	消毒保管庫	HSB−10SPB3	W: 900 D: 550 H: 1900	3	F−6
年月日	作図						

HSB幅900仕様

保管庫正面

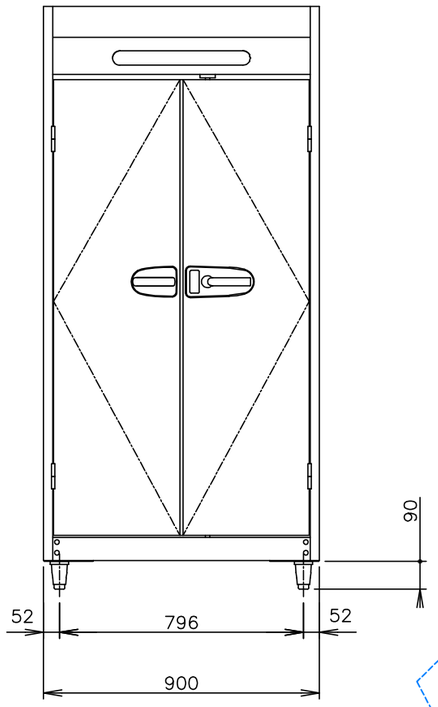

保管庫側面

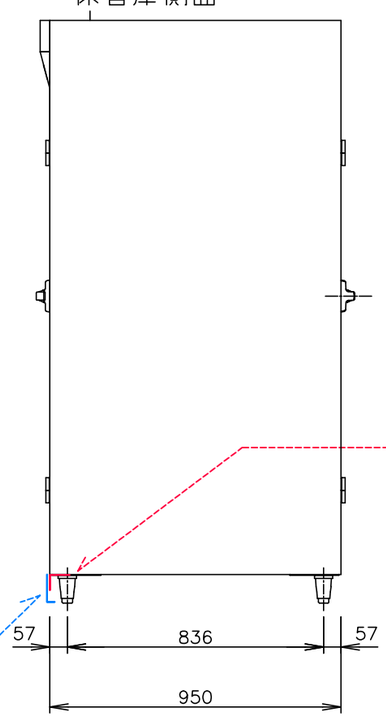

SUS430 t0.8mm No.4

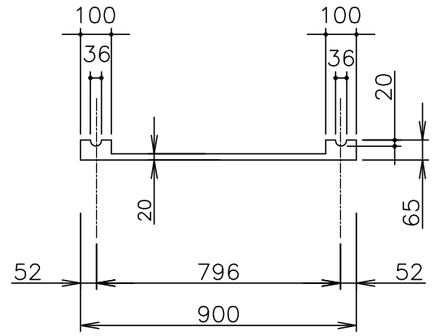

保管庫用化粧板A

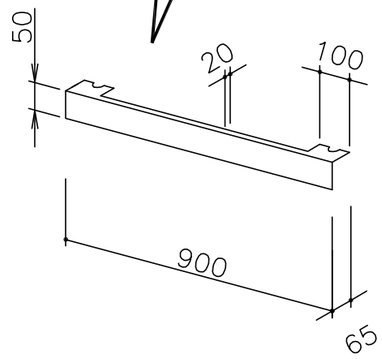

保管庫用化粧板B

SUS430 t0.8mm No.4

※両側面折り返し要

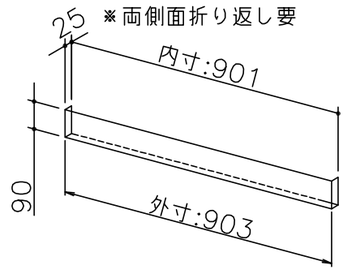

縮尺	検図	物件名称	品名	形式	寸法	台数	No.
1/20		障害者支援施設　山形県　梓園　改築工事	キックパネルセット		W: 903 D: 65 H: 90	3	F-7
年月日	作図						

1	天板	SUS430 厚さ1.2mm No.4仕上
2	本体フレーム	SUS430 Lアングル 25×25×厚さ3mm
3	脚	SUS430 丸パイプ φ38mm #400仕上
4	スノコ	SUS430 厚さ1.2mm #400仕上 脱着式平棚
5	脚枠	SUS430 丸パイプ φ32mm #400仕上
6	キャスター	ウレタン製自在車輪 φ100mm(対角ストッパー付)

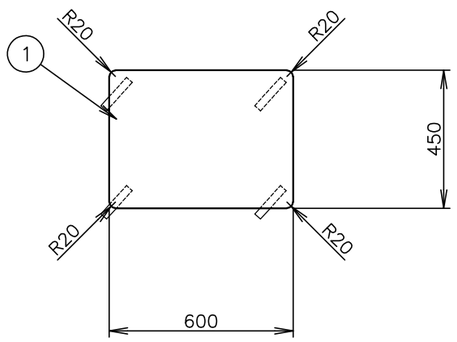

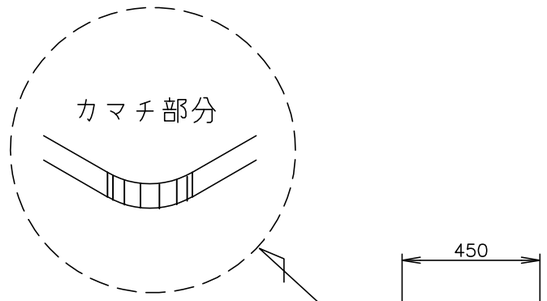

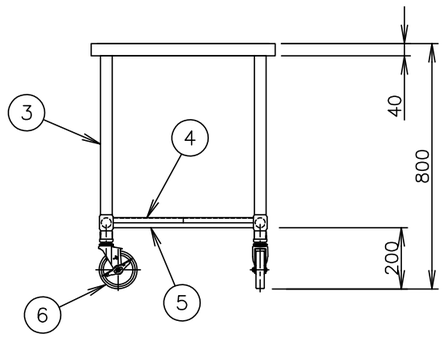

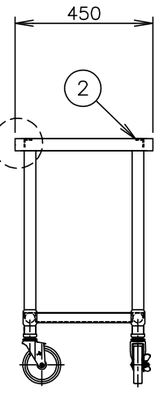

縮尺	検図	物件名称	品名	形式	寸法	台数	No.
1/20		障害者支援施設　山形県　梓園　改築工事	移動テーブル		W: 600 D: 450 H: 800	1	F−8
年月日	作図						

1	天板	SUS430 厚さ1.2mm No.4仕上
2	本体フレーム	SUS430 Lアングル 25×25×厚さ3mm
3	化粧板	SUS430 厚さ0.8mm No.4仕上 3方化粧
4	脚	SUS430 丸パイプ φ38mm #400仕上
5	スノコ	SUS430 厚さ1.2mm #400仕上 脱着式平棚
6	脚枠	SUS430 丸パイプ φ32mm #400仕上
7	脚先	SUS304 アジャスト
8	オーバーフロー	TO−232 スギコ産業(株)製
9	排水トラップ	TO−195(配管接続径40A・大型ゴミ収納器付) スギコ産業(株)製
付属品		ジャバラホース(先端外径φ35)又は、排水システム本体アダプタセット(40A用)

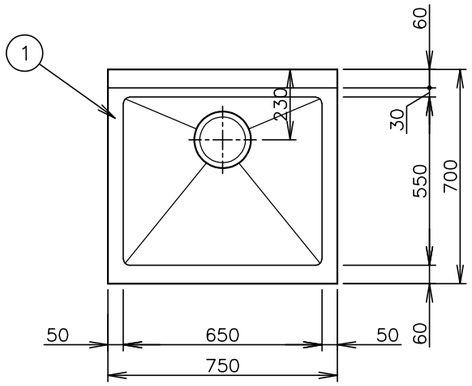

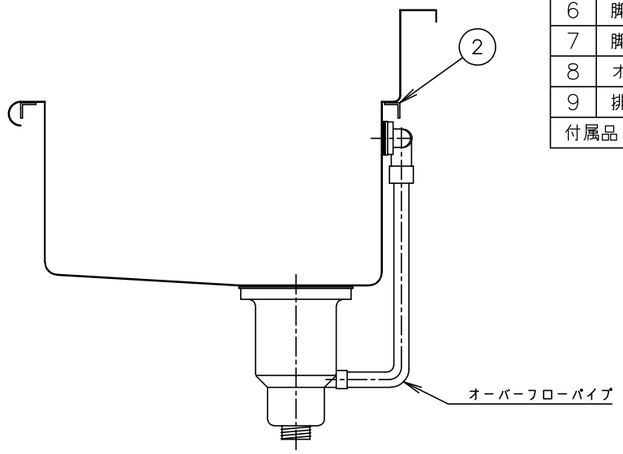

シンク部詳細(1/10)

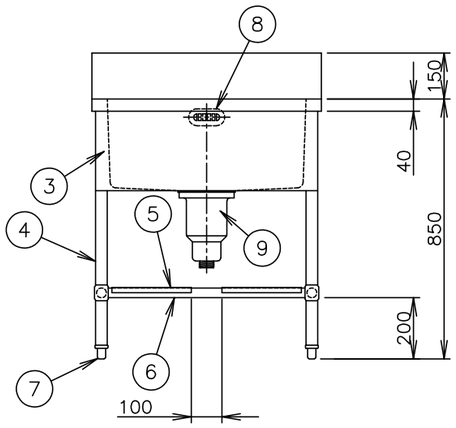

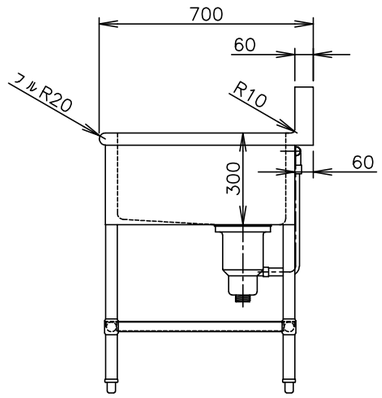

バックガード付

縮尺	検図	物件名称	品名	形式	寸法	台数	No.
1/20		障害者支援施設 山形県 梓園 改築工事	一槽シンク		W: 750 D: 700 H: 850	1	F−9
年月日	作図						